BLAUPUNKT

PORTABLE POWER STATION

User Manual



BPPS2000A

Enjoy it.

Please read this instruction carefully
before using the product.

Lanugage

Content **ENGLISH** 01-16	Indhold **DANSK** 17-32	Inhalt **DEUTSCH** 33-48
Contenu **FRANCAISE** 49-64	Contenuto **ITALIAN** 65-80	Contenid **ESPAñOL** 81-96
índice **PORTUGUESE** 97-112	Inhoud **DUTCH** 113-128	Sisältö **SUOMALAINEN** 129-144
Innehåll **SVENSK** 145-160	Innhold **NORSK** 161-176	Zawarto **POLSKI** 177-192
Περιεχόμ **ELLINIKÁ** 193-208		

Blaupunkt JuiceBox 2000

User Manual

PORTABLE POWER STATION

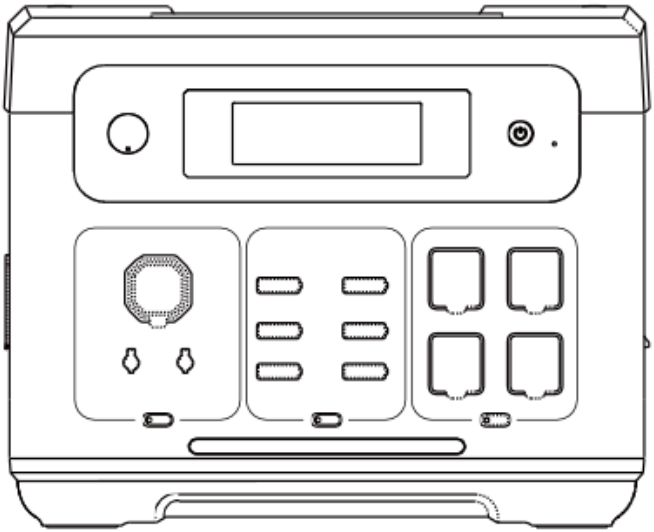

We sincerely appreciate your purchase of the BPPS2000A Portable Energy Storage Power Supply.

Before using the product, please read this manual carefully to ensure proper handling and safe operation.

We strongly recommend keeping this manual together with your purchase invoice and any related certificates for future reference.

To ensure safe transportation, the battery is only partially charged (approximately 30%) at the time of packaging. Please charge the unit fully before using it for the first time.

For safety reasons, do not use extension cords or multi-plug adapters to charge the device. This product should be charged directly from a wall socket or other stable power sources.

Additionally, avoid using the same socket for other appliances while the unit is charging.

English Content

Disclaimer 3

Package Contents 3

Safety Precautions 4

Specifications 5

Product Description 6

Display interface 9

Precautionary Indicator Lights 9

Startup Test 10

UPS mode 11

Solar panel charging 11

Car onboard charging 13

Product Parameters 14

FAQ 15

Operating conditions 16

Disclaimers

Please read this User Manual thoroughly before using the device to ensure complete understanding of its functions and safety instructions. After reading, store the manual in a secure location for future reference.

Improper use of this device may result in serious personal injury, harm to others, damage to the device, or property loss. By using this device, you acknowledge that you have read, understood, and accepted all terms outlined in this manual. Users are solely responsible for their actions and any resulting consequences.

Our company assumes no liability for any loss or damage arising from failure to operate the device in accordance with the instructions provided in this manual. To ensure compliance with applicable laws and regulations, the company reserves the right to the final interpretation of this document and all related device materials.

Package Contents

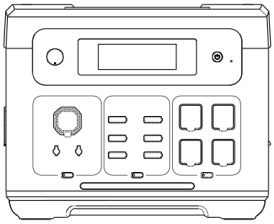

Blaupunkt JuiceBox 2000

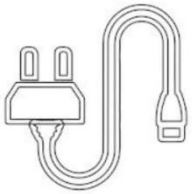

AC power cord



MC4-XT60



User Guide



XT60-Car Charger Cable

Safety Precautions

1. Please avoid high temperature and humidity. Please avoid using the device in direct sunlight and or near a fire.

2. Please be sure not to disassemble or modify the device, as it may cause malfunction or even a fire.

3. Please dispose off or recycle the device in accordance with the methods stipulated by local laws.

4. Be careful not to drop the device from a high place or expose it to any form of strong impact.

5. Please store or use the device out of the reach of children.

6. Please use the company's genuine devices for the accessories. Customers who use non-genuine devices and suffer adverse consequences as a result, cannot enjoy free maintenance.

7. When using this device, please do not interfere with the cooling of the device, please empty the ventilation space of more than 30CM from the side suction and exhaust port.

8. When the device is not in use, please put the body power off and unplug the power cord. Please avoid storing the device in a place with high temperature, high humidity and direct sunlight.

9. If you need to store the device for a long period of time, please make sure to deplete the charge once every 3 months, and then recharge it to about 50%.
10. If there is any doubt that the device body, the auxiliary line and the connecting equipment are defective, please do not continue to use the device. Instead, contact the after-sales personnel to solve the problem in time.

11. Please do not store the device for a long time in the car or field warehouse or other places that may experience extreme high and low temperature, to prevent the battery life from shortening amongst other failures.

12. The limitation of medical equipment: This device does not assume the power supply of medical equipment. They include medical ventilators (CPE for hospitals) or artificial lungs (ECMO: extracorporeal membrane oxygenator). When using this device to other medical devices, please make sure that there is no restriction on the use of external power supply in consultation with the manufacturer beforehand.

13. Power supply devices may generate electromagnetic fields when they are used, and may affect normal operation of medical implants such as pedicles, cochlear implants, hearing aid defibrillators, and personal medical devices. If you are using these medical devices, please contact us about the restrictions on the use of this device. The basic measures are to ensure a sufficient range of medical implants, such as a medical implant, a cochlear implant, a hearing aid and a defibrillator.

Specifications

Capacity	Lifetime	Weight	Size	Cigar Lighter*1
LiFePo4 2048Wh (51.2V)	≥3500 Charges	22KG	L406*W287*H327.6m	12V/10A
USB-A*2	USB-C*2	USB-C*1	USB-C*1	DC Output*2
5V/2.4A	PD-20W	PD-45W	PD-100W	12V/3A
AC			AC Input	PV/DC Input
2400W AC220-240V 50/60HZ			AC Input 200-240V/1200W	12V-60V 500W(MAX)

Product Description

This device is a portable power station designed for a wide range of applications, including home emergency power backup, outdoor travel, disaster response, and outdoor work environments. Its versatility makes it suitable for numerous power-related needs.

Equipped with a built-in lithium iron phosphate ($LiFePO_4$) battery, the unit supports multiple charging methods:

- AC fast charging
- Charging from vehicle
- Solar charging

Additionally, the device features an integrated Uninterruptible Power Supply (UPS) function. In the event of a utility power failure, it automatically switches to battery power within 10 milliseconds, ensuring uninterrupted power supply to your connected devices.

The AC output delivers a pure sine wave, which is safer and more compatible with sensitive electronics. The output frequency can also be manually adjusted between 50Hz and 60Hz to meet regional standards and optimize protection for your appliances.

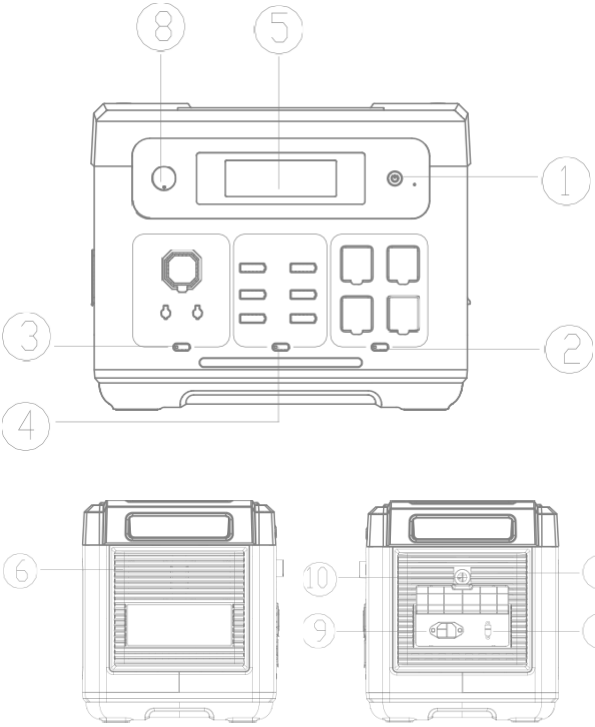

① Power switch
② AC switch
③ DC switch
④ USB Port
⑤ LCD Screen
⑥ Cooling Air inlet/outlet
⑦ PV/Car Input port
⑧ AC adjustment switch
⑨ AC input port
⑩ Overload protection button

①Power switch

Press and hold the power button for 3S to power on the system.
With the LCD display turned on press and hold it again for 3S to power off the system.

②AC switch

While the device is powered on, short press the AC button to activate the AC output ports. Press again to deactivate.
1. Note: AC voltage and frequency standards differ by region. Confirm your device's requirements before use.
2. To switch between 50Hz and 60Hz, press the AC button and LED button simultaneously for 3 seconds.
3. To change the AC output voltage (220V/230V/240V), press the AC button 10 times in a row.

③DC switch

A short press of the DC button turns on the DC output port. Another short press turns it off again.

		
Output*2	Cigar Lighter*1	DC

④USB switch

A short press of the USB button opens the USB output port. Another short press closes it.

			
USB-A*2	USB-C*2	USB-C*1	USB-C*1
5/2.4A	PD-20W	PD-45W	PD-100W

⑤LCD Switch

Displays the power usage status of the device.

⑥Cooling air Inlet/Outlet

When the device reaches a certain temperature during operation, the cooling fan will activate automatically. Do not block the air inlet or outlet while using the device, and ensure no objects are placed within 30 cm of the cooling vents to allow proper airflow.

⑦PV/Car input port

Use a standard PV/Car input port charging cable to connect a solar panel for charging.
1. The maximum input is 500W, with a voltage limit of 60V.
2. Charging with a voltage exceeding 60V may damage the device, and such damage is not covered under warranty.

⑧AC fast/slow charge adjustment switch

When the switch is set to AC fast charging mode, ensure the output voltage of the device is between 200–240V. In this range, the maximum charging power can reach 1800W.
When the switch is set to AC slow charging mode, also ensure the output voltage is 200–240V. Under these conditions, the maximum charging power is limited to 500W.

⑨USB-A/Type-C

To charge this device via mains power, please use the standard AC charging cable provided. Connect the cable from the AC wall socket to the device's AC charging port.
⚠ Before charging, ensure that the voltage and frequency of your local mains power are compatible with the device's AC input requirements.

⑩Overload protection button

Overload Protection Notice
If the power supply is unstable—due to lightning, power surges, or a high voltage input—the device's built-in overload protection system will automatically activate. This disconnects the AC input to protect the internal components.
To restore the AC charging function, follow these steps:
1. Turn off the main power switch and unplug all connected devices.
2. Confirm that all components are in normal condition with no signs of damage.
3. Turn the power switch back on.
4. Press the overload protection reset button, then reconnect the AC charging cable to resume charging.

Display Interface

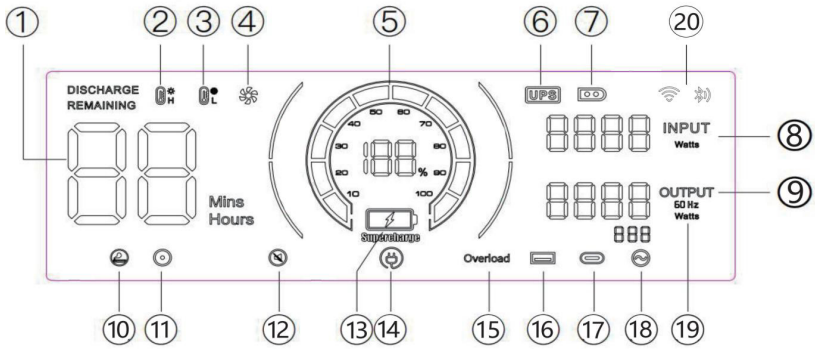

① Using time/ charging time
② High temperature protection
③ Low temperature protection
④ Fan status
⑤ Power status
⑥ UPS mode
⑦ PV charging mode
⑧ Total input power
⑨ Total output power
⑩ Cigarette lighter(12V) output
⑪ DC(12V) output
⑫ Silent mode
⑬ Fast charging mode
⑭ Slow charging mode
⑮ Overload protection
⑯ USB output
⑰ PD output
⑱ AC output
⑲ Frequency
⑳ WIFI/ Bluetooth

Precautionary indicator lights



When this icon is on, please ensure that the air inlet on both sides of the product is not blocked.



When the indicator icon flashes, it means that the internal temperature of the machine is too high or too low. At this time, the device has activated the intelligent protection program and has stopped operating normally. You need to wait for the machine to return to normal temperature before it can resume working.



When this icon is flashing, the corresponding port output is abnormal. Please check the load.

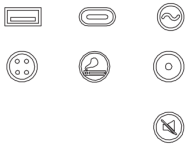

When this icon is flashing, the device has entered silent mode.

Startup Test

Test Item	Testing Method	Expected System Response	Remark
Turn on AC output	Turn on the corresponding output without load.	The screen lights up and enters sleep mode after 30 minutes without shutting down, maintaining normal output.	
Turn on DC output			
Turn on USB output		Screen lights up, shuts down after 30 minutes, output disconnected.	
Turn on power button	After pressing the power button to turn on the device, no output is displayed.	Screen turns on, shuts down after 30 minutes.	
AC/DC charging	Use the charging cable to charge while the device is powered off.	The screen turns on and enters sleep mode after 30 minutes. It does not shut down, and pressing the power button will not turn it off.	No matter if it's fully charged or charging

Power Consumption Notice

When the portable power station is not in use but remains turned on, it will continue to draw approximately 20 W of power from the battery:

• If the AC button is switched on with an active output, the consumption is about 20 W.

•If the USB/DC button is switched on with an active output, the consumption is about 2 W.

To prevent unnecessary battery drain, it is recommended to turn off the unit completely when not in use.

UPS mode

The device supports bypass mode, allowing AC power to be output directly without passing through the battery.
In UPS mode, if the main AC input is suddenly interrupted, the device will automatically switch to battery power within 10ms, ensuring continuous operation of the connected AC device.
UPS connection diagram
As shown in the figure below, the device is placed between the wall socket and the appliance(s), with the device powered ON



When you turn on the appliance, it uses alternating current from the grid directly.
When the mains power is cut off in this state, it will automatically switch to the device's internal battery power supply.
In UPS mode, the maximum current of Japanese and American regulations is 1400W; in UPS mode, the maximum current of Chinese, British, European and Korean regulations is 15A. When the AC output exceeds the maximum current, the UPS icon flashes to indicate overload, at the same time the AC icon goes out and the output is interrupted.

Solar Charging

This device supports charging via solar panels, providing a convenient and eco-friendly power solution for outdoor or off-grid use.
• When connected to a 500W solar panel under optimal sunlight conditions, the device can be fully charged in approximately 4 hours.
• The maximum solar charging input is 500W, with a maximum input voltage of 60V.

⚠ Important Notes:

• Actual charging power may vary depending on weather and climate conditions (e.g., sunlight intensity, angle, and temperature).
• Do not exceed 50V input voltage. Higher voltages may damage the device and could void the warranty.

Solar Panel Connection Diagram:

1. Connect the solar panel output to the device's solar input port (XT60 recommended).
2. Ensure all connections are secure and the panel is placed in direct sunlight.
3. The LCD screen will display the input power once charging begins.

Option 1

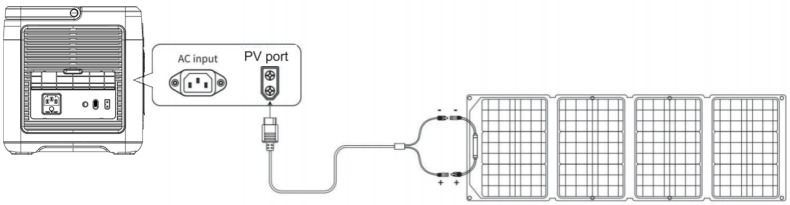

Solar panel (Not included)

Option 2

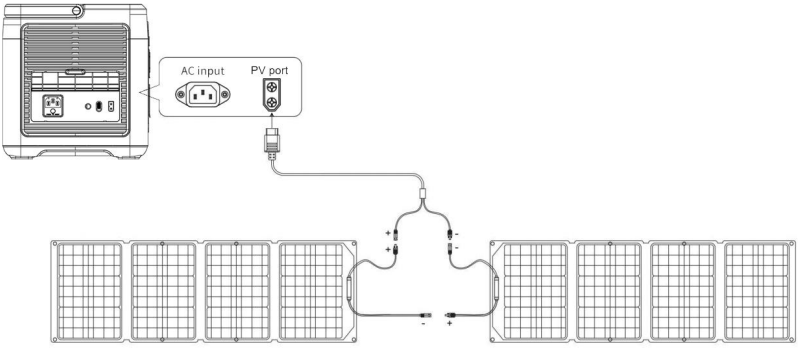

Solar panel Solar panel

(Solar panels not included)

Charging from vehicle

Charging via Car Cigarette Lighter (ACC Port)

This device supports mobile charging through a vehicle's cigarette lighter socket (accessory port, hereinafter referred to as ACC) using the included ACC charging cable.

Steps:

1. Switch the device power ON.
2. Connect one end of the ACC charging cable to your car's cigarette lighter socket and the other end to the XT60 input port on the side of the unit.
3. Start the car engine. Once started, the LCD screen on the device will display the input power.

⚠ Important Notes:

• Always begin onboard charging only after the engine has been started, to avoid draining the car battery.
• Onboard charging typically delivers 90–240W of power, with charging times varying depending on the vehicle's output (e.g., 12V/8A or 24V/10A).
• For faster charging, it is recommended to use utility power (AC outlet) instead.

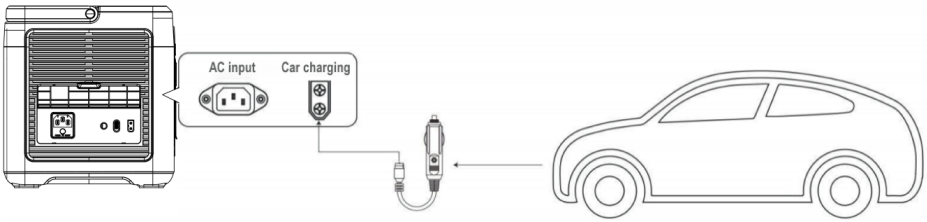

Device Parameters

Device Name	BPPS2000A
Device size	L406*W287*H327,6mm
Device weight	22KG
Battery Capacity	2048Wh
AC charge	100-120V/15A,MAX2400W(JP/USA); 200-240V,MAX1200W(EU)
PV input	12-60V , 500W
AC output	100V/2400W(JP),120V/2400W(USA), 220-240V 1800W(EU), 50/60Hz, pure sine wave
USBQC3.0	(5- 12V18W)*2
Type-C	(5-20V 20W)*2,(5-20V/45W)*1
Type-C	(5-20V/5.0A)*1, 100W max with PD3.0
DC5521	(12V/3A) *2
Car charger output	12V/10A
UPS	100-120V/1400W(JP/USA);220-240V/2000W(EU)
Charging temperature	0-40°C
Operating temperature	-10 ~ 40°C
Ambient humidity	<90%RH
Cycle charge	>3500

Battery Parameters

Parameter	Value
Type	Lithium iron Phosphate
Single cell rated voltage	3.2V
Single cell capacity	20Ah
Nominal system voltage	51.2V
Single cell weight	376g
Battery total capacity	2048Wh

Frequently asked questions

1. The load power is within the rated range, but the device doesn't work—why?
This may occur for two reasons:
. The battery level is low and needs to be recharged.
. Certain devices have a high peak power demand at startup—often several times their rated power—which can exceed the output capacity and prevent normal operation.

2. Why does the product make some noise during use?
It is normal. Internal cooling fans and inductive components activate during startup and operation, which may produce a low level of sound.

3. Is it normal for the charging cable to feel slightly warm?
Yes, this is normal. During high-power charging, a slight increase in cable temperature may occur. All cables used have passed rigorous testing and meet applicable safety standards.

4. What type of battery does the device use?
The device uses a lithium iron phosphate ($LiFePO_4$) battery, which complies with all relevant safety and performance standards.

5. What devices can be powered through the AC output port?
The AC ports support devices with a rated power below 1800W. This includes over 95% of household appliances.
Please ensure that the output current of each connected device does not exceed the maximum rated current of the AC port.

6. How can I check the remaining usage time?
During operation, the estimated remaining usage time is shown on the left side of the display screen, based on the current power consumption.

7. How do I confirm the device is charging?
When charging, the screen will display:
. Charging power
. A scrolling power bar
. An icon indicating either AC or PV charging, depending on the method in use

8. How should the device be cleaned?
Use a dry, soft, and clean cloth or tissue to gently wipe the exterior of the product. Do not use any liquid cleaners or abrasive materials.

9. What is the proper way to store the device?
Ensure the device is turned off and stored in a cool, dry place.
For long-term storage, it is recommended to use some of the remaining power every three months and then recharge the device to around 50% before storing it again. This helps maintain battery health.

10. Can I bring the product on an airplane?
No, batteries above 160Wh are prohibited to bring on passenger planes. Contact your airline for more information.

11. Is the actual battery capacity the same as listed in the user manual?
The user manual indicates the rated battery capacity of the product. Due to efficiency losses during charging and discharging, the actual usable capacity is slightly lower than the rated value.

12. What is the maximum output power of a single AC port?
Each AC output port must operate within the rated output power of the device. Exceeding this may result in malfunction or damage.

Operating Conditions

1. It is recommended to use or store this device in an environment of 20°C to 30°C, away from water, heat, and other metal objects.

2. For safety reasons, please do not store this device in an environment higher than 40°C or lower than – 10°C for a long time.

3. If it is not used for a long time, please charge it to 60% before storing. If the battery is left unused for a long time when the battery is seriously insufficient, it will cause irreversible damage to the battery and shorten the cycle life of the device.

Blaupunkt JuiceBox 2000

Brugervejledning

BÆRBAR STRØMFORSNING

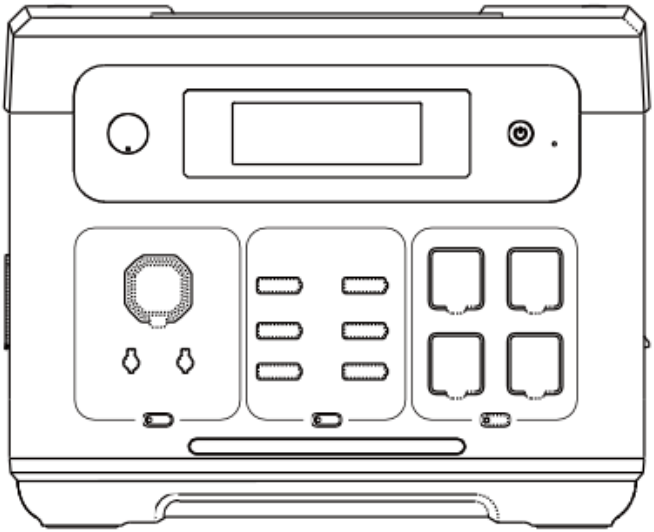

Vi takker Dem for Deres køb af BPPS2000A bærbar strømforsyning.
Før du bruger produktet, skal du læse denne vejledning omhyggeligt for at sikre korrekt håndtering og sikker drift.
Vi anbefaler på det kraftigste, at du opbevarer denne vejledning sammen med din købsfaktura og eventuelle relaterede certifikater til fremtidig reference.
For at sikre sikker transport er batteriet kun delvist opladet (ca. 30 %) på pakningstidspunktet. Oplad enheden fuldt ud, inden du bruger den for første gang.
Af sikkerhedsmæssige årsager må du ikke bruge forlængerledninger eller stikdåser til at oplade enheden. Dette produkt skal oplades direkte fra en stikkontakt eller andre stabile strømkilder.
Undgå desuden at bruge samme stikkontakt til andre apparater, mens enheden oplades.

Ansvarsfraskrivelse 19

Pakkens indhold 19

Sikkerhedsforholdsregler 20

Specifikationer 21

Produktbeskrivelse 22

Displaygrænseflade 25

Advarselsindikatorlamper 25

Startup Test 26

UPS-tilstand 27

Opladning af solcellepanel 29

Opladning i bilen 29

Produktparametre 30

Ofte stillede spørgsmål 31

Driftsbetingelser 32

Ansvarsfraskrivelse

Læs denne brugervejledning grundigt, inden du bruger enheden, for at sikre, at du fuldt ud forstår dens funktioner og sikkerhedsinstruktioner. Efter læsning skal du opbevare vejledningen på et sikkert sted til fremtidig reference.

Forkert brug af denne enhed kan medføre alvorlig personskade, skade på andre, beskadigelse af enheden eller tab af ejendom. Ved at bruge denne enhed anerkender du, at du har læst, forstået og accepteret alle vilkår, der er beskrevet i denne manual. Brugere er alene ansvarlige for deres handlinger og eventuelle konsekvenser heraf.

Vores virksomhed påtager sig intet ansvar for tab eller skader, der opstår som følge af manglende overholdelse af instruktionerne i denne vejledning. For at sikre overholdelse af gældende love og regler forbeholder virksomheden sig retten til den endelige fortolkning af dette dokument og alt relateret materiale om enheden.

Pakkens Indhold

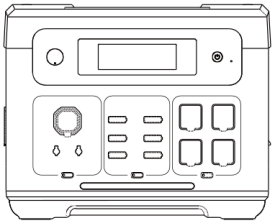

Blaupunkt JuiceBox 2000

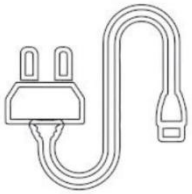

AC-strømkabel



MC4-XT60



Brugervejledning



XT60-bilopladerkabel

Sikkerhedsforholdsregler

1. Undgå høje temperaturer og høj luftfugtighed. Undgå at bruge enheden i direkte sollys og eller i nærheden af ild.

2. Sørg for ikke at adskille eller modificere enheden, da det kan forårsage funktionsfejl eller endda brand.

3. Bortskaf eller genbrug enheden i overensstemmelse med de metoder, der er fastsat i lokal lovgivning.

4. Pas på ikke at tabe enheden fra en højde eller udsætte den for stærke stød.

5. Opbevar eller brug enheden uden for børns rækkevidde.

6. Brug venligst virksomhedens originale enheder som tilbehør. Kunder, der bruger ikke-originale enheder og som følge heraf lider under negative konsekvenser, kan ikke nyde godt af gratis vedligeholdelse.

7. Når du bruger denne enhed, må du ikke forstyrre enhedens køling. Tøm ventilationsrummet på mere end 30 cm fra sideindsugnings- og udstødningsporten.

8. Når enheden ikke er i brug, skal du slukke for strømmen og trække stikket ud. Undgå at opbevare enheden på steder med høj temperatur, høj luftfugtighed og direkte sollys.

9. Hvis du skal opbevare enheden i længere tid, skal du sørge for at aflade den en gang hver tredje måned og derefter genoplade den til ca. 50 %.

10. Hvis der er tvivl om, at enhedens krop, hjælpeledningen og tilslutningsudstyret er defekte, skal du ikke fortsætte med at bruge enheden. Kontakt i stedet eftersalgsafdelingen for at løse problemet i tide.

11. Opbevar ikke enheden i længere tid i bilen, på lageret eller andre steder, hvor der kan forekomme ekstremt høje og lave temperaturer, for at undgå, at batteriets levetid forkortes eller andre fejl opstår.

12 Begrænsninger for medicinsk udstyr: Denne enhed kan ikke bruges til strømforsyning af medicinsk udstyr. Dette omfatter medicinske ventilatorer (CPE til hospitaler) eller kunstige lunger (ECMO: ekstrakorporal membranoxygenator). Når du bruger denne enhed til andet medicinsk udstyr, skal du på forhånd sikre dig, at der ikke er nogen begrænsninger for brugen af ekstern strømforsyning, ved at konsultere producenten.

13. Strømforsyningsenheder kan generere elektromagnetiske felter, når de bruges, og kan påvirke normal drift af medicinske implantater såsom pedikler, cochleaimplantater, høreapparatdefibrillatorer og personlige medicinske enheder. Hvis du bruger disse medicinske enheder, skal du kontakte os for at få oplysninger om begrænsningerne for brugen af denne enhed. De grundlæggende foranstaltninger er at sikre en tilstrækkelig rækkevidde af medicinske implantater, såsom et medicinsk implantat, et cochleaimplantat, et høreapparat og en defibrillator.

Specifikationer

Kapacitet	Levetid	Vægt	Størrelse	Cigarettænder*1
LiFePo4 2048 Wh (51,2 V)	≥3500 opladninger	22 kg	L406*B287*H327,6 mm	12V/10A
USB-A*2	USB-C*2	USB-C*1	USB-C*1	DC-udgang*2
5V/2,4A	PD-20W	PD-45W	PD-100W	12V/3A
AC			AC-indgang	PV/DC-indgang
2400W AC220-240V 50/60 Hz			AC-indgang 200-240 V/1200 W	12V-60V 500W(MAX)

Produktbeskrivelse

Denne enhed er et bærbart strømforsyning, der er designet til en bred vifte af anvendelser, herunder nødstrømsforsyning i hjemmet, udendørs rejser, katastrofeberedskab og udendørs arbejdsmiljøer. Dens alsidighed gør den velegnet til mange strømrelaterede behov.

Enheden er udstyret med et indbygget lithium-jernfosfat-batteri ($LiFePO_4$) og understøtter flere opladningsmetoder:

- AC-hurtigopladning
- Opladning fra køretøj
- Solopladning

Derudover har enheden en integreret UPS-funktion (Uninterruptible Power Supply). I tilfælde af strømsvigt skifter den automatisk til batteristrøm inden for 10 millisekunder, hvilket sikrer uafbrudt strømforsyning til dine tilsluttede enheder.

AC-udgangen leverer en ren sinusbølge, som er sikrere og mere kompatibel med følsom elektronik. Udgangsfrekvensen kan også justeres manuelt mellem 50 Hz og 60 Hz for at opfylde regionale standarder og optimere beskyttelsen af dine apparater.

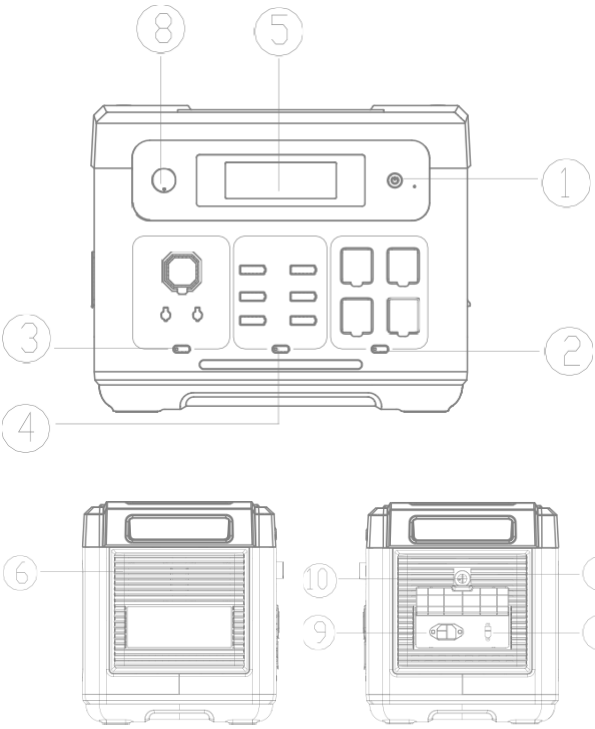

① Strømafbryder
② AC-kontakt
③ DC-kontakt
④ USB-kontakt
⑤ LCD-skærm
⑥ Indgang/udgang til køleluft
⑦ PV/bilindgangsport
⑧ AC-justeringskontakt
⑨ AC-indgangsport
⑩ Overbelastningsbeskyttelsesknap

①Strømafbryder ( )

Hold tænd/sluk-knappen nede i 3 sekunder for at tænde systemet.
Når LCD-skærmen er tændt, skal du holde den nede i 3 sekunder for at slukke for systemet.

②AC-kontakt

Mens enheden er tændt, skal du trykke kort på AC-knappen for at aktivere AC-udgangsporterne.
Tryk igen for at deaktivere.
1. Bemærk: AC-spændings- og frekvensstandarder varierer fra region til region. Bekræft enhedens krav inden brug.
2. For at skifte mellem 50 Hz og 60 Hz skal du trykke på AC-knappen og LED-knappen samtidigt i 3 sekunder.
3. For at ændre AC-udgangsspændingen (220 V/230 V/240 V) skal du trykke på AC-knappen 10 gange i træk.

③DC-kontakt

Et kort tryk på DC-knappen tænder DC-udgangsporten. Et nyt kort tryk slukker den igen.

		
Output*2	Cigar Lighter*1	DC

④USB-kontakt

Et kort tryk på USB-knappen åbner USB-udgangsporten. Et nyt kort tryk lukker den.

			
USB-A*2	USB-C*2	USB-C*1	USB-C*1
5/2.4A	PD-20W	PD-45W	PD-100W

⑤LCD- skærm

Viser enhedens strømforbrugsstatus.

⑥Indgang/udgang til køleluft

Når enheden når en bestemt temperatur under drift, aktiveres køleventilatoren automatisk. Blokér ikke luftindtaget eller-udtaget, mens enheden er i brug, og sørg for, at der ikke er genstande inden for 30 cm fra køleventilerne, så luftstrømmen kan fungere korrekt.

⑦PV/bilindgangsport

Brug et standard PV/bil-indgangsport-opladerkabel til at tilslutte et solcellepanel til opladning.
1. Den maksimale indgang er 500 W med en spændingsgrænse på 60 V.
2. Opladning med en spænding på over 60 V kan beskadige enheden, og sådanne skader er ikke dækket af garantien.

⑧AC-justeringskontakt

Når kontakten er indstillet til AC hurtigopladning, skal du sikre dig, at enhedens udgangsspænding er mellem 200 og 240 V. I dette interval kan den maksimale opladningseffekt nå op på 1800 W.
Når kontakten er indstillet til AC langsom opladningstilstand, skal du også sikre dig, at udgangsspændingen er 200–240 V. Under disse betingelser er den maksimale opladningseffekt begrænset til 500 W.

⑨AC-indgangsport

For at oplade denne enhed via lysnettet skal du bruge det medfølgende standard AC-opladerkabel.
Tilslut kablet fra stikkontakten til enhedens AC-opladningsport.
⚠ Før opladning skal du sikre dig, at spændingen og frekvensen i dit lokale strømnet er kompatible med enhedens AC-indgangskrav.

⑩Overbelastningsbeskyttelsesknap

Bemærkning om overbelastningsbeskyttelse
Hvis strømforsyningen er ustabil – på grund af lynnedslag, strømstød eller høj spænding – aktiveres enhedens indbyggede overbelastningsbeskyttelsessystem automatisk. Dette afbryder AC-indgangen for at beskytte de interne komponenter.
Følg disse trin for at genoprette AC-opladningsfunktionen:
1. Sluk for hovedafbryderen, og tag stikket ud af alle tilsluttede enheder.
2. Kontroller, at alle komponenter er i normal stand uden tegn på skader.
3. Tænd for afbryderen igen.
4. Tryk på reset-knappen for overbelastningsbeskyttelsen, og tilslut derefter AC-opladerkablet igen for at genoptage opladningen.

Displaygrænseflade

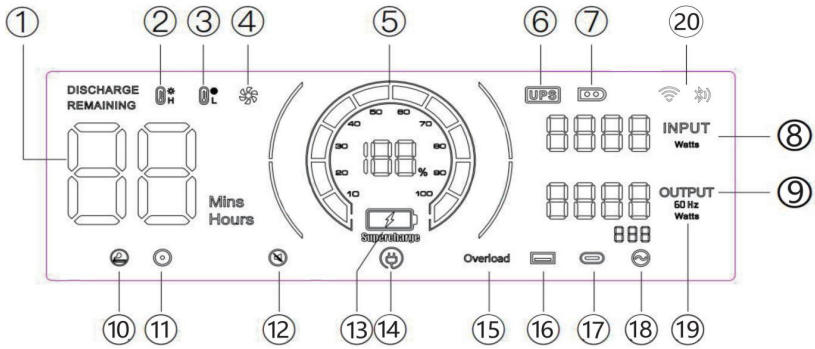

① Brugstid/opladningstid
② Beskyttelse mod høj temperatur
③ Beskyttelse mod lav temperatur
④ Ventilatorstatus
⑤ Strømstatus
⑥ UPS-tilstand
⑦ PV-opladningstilstand
⑧ Samlet indgangseffekt
⑨ Samlet udgangseffekt
⑩ Cigaretlighterudgang (12 V)
⑪ DC-udgang (12 V)
⑫ Stille tilstand
⑬ Hurtig opladningstilstand
⑭ Langsom opladningstilstand
⑮ Overbelastningsbeskyttelse
⑯ USB-udgang
⑰ PD-udgang
⑱ AC-udgang
⑲ Frekvens
⑳ WIFI/Bluetooth

Advarselsindikatorlamper



Når dette ikon er tændt, skal du sikre dig, at luftindtaget på begge sider af produktet ikke er blokeret.



Når indikatorikonet blinker, betyder det, at maskinens indre temperatur er for høj eller for lav. På dette tidspunkt har enheden aktiveret det intelligente beskyttelsesprogram og er stoppet med at fungere normalt. Du skal vente på, at maskinen vender tilbage til normal temperatur, før den kan genoptage arbejdet.



Når dette ikon blinker, er den tilsvarende portudgang unormal. Kontroller belastningen.

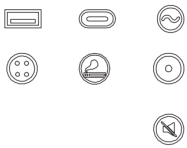

Når dette ikon blinker, er enheden gået i lydløs tilstand.

Startup Test

Testemne	Testmetode	Forventet systemrespons	Bemærkning
Tænd for vekselstrøms udgangen	Tænd den tilsvarende udgang uden belastning.	Skærmen lyser op og går i dvaletilstand efter 30 minutter uden at lukke ned, og opretholder normal udgang.	
Tænd for DC-udgangen			
Tænd USB-udgang		Skærmen lyser op, slukkes efter 30 minutter, udgangen afbrydes.	
Tænd for tænd/sluk-knappen	Efter at have trykket på tænd/sluk-knappen for at tænde enheden, vises der ingen udgang.	Skærmen tændes og slukkes efter 30 minutter.	
AC/DC-opladning	Brug opladerkablet til at oplade, mens enheden er slukket.	Skærmen tændes og går i dvaletilstand efter 30 minutter. Den slukker ikke, og tryk på tænd/sluk-knappen slukker den ikke.	Uanset om den er fuldt opladet eller under opladning

Bemærkning om strømforbrug

Når det bærbare kraftværk ikke er i brug, men forbliver tændt, vil det fortsat trække ca. 20 W strøm fra batteriet:

• Hvis AC-knappen er tændt med en aktiv udgang, er forbruget ca. 20 W.

• Hvis USB/DC-knappen er tændt med en aktiv udgang, er forbruget ca. 2 W.

For at undgå unødvendigt batteriforbrug anbefales det at slukke enheden helt, når den ikke er i brug.

UPS-tilstand

Enheden understøtter bypass-tilstand, hvilket gør det muligt at udlede vekselstrøm direkte uden at passere gennem batteriet.
I UPS-tilstand skifter enheden automatisk til batteristrøm inden for 10 ms, hvis den primære vekselstrømsindgang pludselig afbrydes, hvilket sikrer kontinuerlig drift af den tilsluttede vekselstrømsenhed.
UPS-tilslutningsdiagram
Som vist på figuren nedenfor placeres enheden mellem stikkontakten og apparatet/apparaterne, mens enheden er tændt.

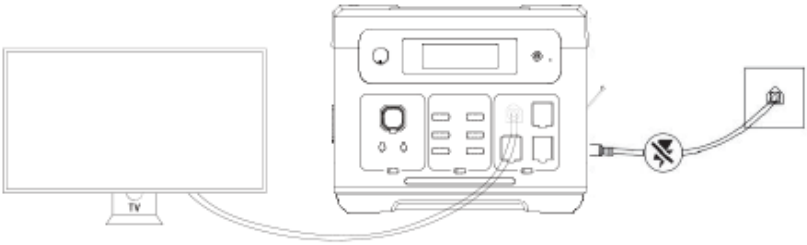

Når du tænder for apparatet, bruger det vekselstrøm direkte fra elnettet.
Når strømmen afbrydes i denne tilstand, skifter den automatisk til enhedens interne batteristrømforsyning.
I UPS-tilstand er den maksimale strøm i henhold til japanske og amerikanske regler 1400 W; i UPS-tilstand er den maksimale strøm i henhold til kinesiske, britiske, europæiske og koreanske regler 15 A. Når vekselstrømsudgangen overskrider den maksimale strøm, blinker UPS-ikonet for at angive overbelastning, samtidig med at vekselstrømsikonet slukkes, og udgangen afbrydes.

Opladning via solcelle

Denne enhed understøtter opladning via solcellepaneler, hvilket giver en praktisk og miljøvenlig strømløsning til udendørs brug eller brug uden for elnettet.
• Når enheden er tilsluttet et 500 W solcellepanel under optimale sollysforhold, kan den oplades fuldt på ca. 4 timer.
• Den maksimale solcelleopladningsindgang er 500 W med en maksimal indgangsspænding på 60 V.

⚠ Vigtige bemærkninger:

• Den faktiske opladningseffekt kan variere afhængigt af vejr- og klimaforhold (f.eks. sollysintensitet, vinkel og temperatur).
• Indgangsspændingen må ikke overstige 50 V. Højere spændinger kan beskadige enheden og gøre garantien ugyldig.

Tilslutningsdiagram for solcellepanel:

1. Tilslut solcellepanelets udgang til enhedens solcelleindgang (XT60 anbefales).
2. Sørg for, at alle tilslutninger er sikre, og at panelet er placeret i direkte sollys.
3. LCD-skærmen viser indgangseffekten, når opladningen begynder.

Valgmulighed 1

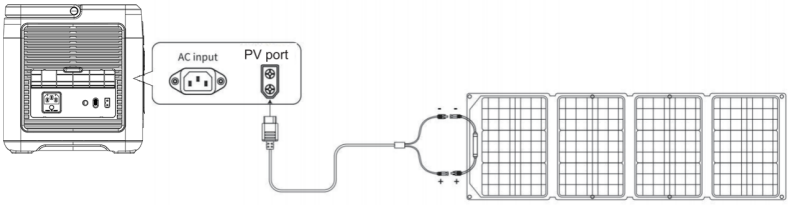

Solcellepanel (medfølger ikke)

Valgmulighed 2

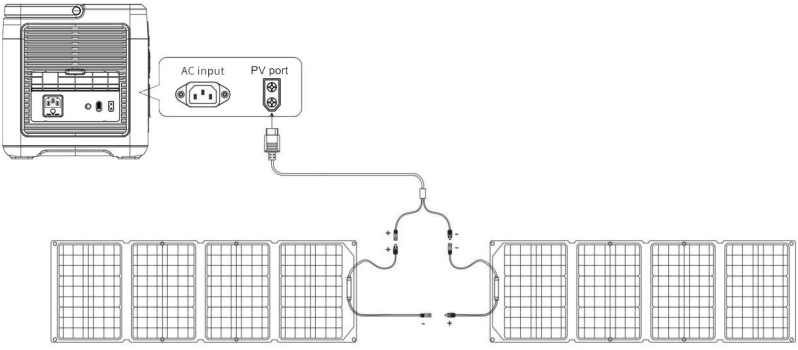

Solcellepanel Solcellepanel

(Solcellepaneler medfølger ikke)

Opladnings e fra køretøj

Opladning via bilens cigarettænder (ACC-port)

Denne enhed understøtter mobilopladning via bilens cigarettænderstik (tilbehørsport, herefter benævnt ACC) ved hjælp af det medfølgende ACC-opladerkabel.

Trin

1. Tænd for enheden.
2. Tilslut den ene ende af ACC-opladerkablet til bilens cigarettænderstik og den anden ende til XT60-indgangsporten på siden af enheden.
3. Start bilens motor. Når motoren er startet, viser LCD-skærmen på enheden indgangseffekten.

⚠ Vigtige bemærkninger:

• Start altid opladningen i bilen, når motoren er startet, for at undgå at aflade bilens batteri.
• Opladning i bilen leverer typisk 90-240 W strøm, og opladningstiden varierer afhængigt af bilens udgang (f.eks. 12 V/8 A eller 24 V/10 A).
• For hurtigere opladning anbefales det at bruge strøm fra lysnettet (stikkontakt) i stedet.

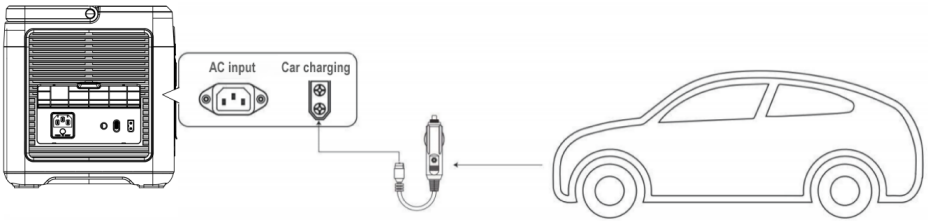

Enhedsparametre

Enhedens navn	BPPS2000A
Enhedsstørrelse	L406*B287*H327,6 mm
Enhedens vægt	22 kg
Batterikapacitet	2048 Wh
AC-opladning	
PV-indgang	12-60 V, 500 W
AC-udgang	100V/2400W(JP),120V/2400W(USA), 220-240 V 1800 W (EU), 50/60 Hz, ren sinusbølge
USBQC3.0	(5- 12 V 18 W)*2
Type-C	(5-20 V 20 W)*2, (5-20 V/45 W)*1
Type-C	(5-20V/5,0A)*1, maks. 100W med PD3.0
DC5521	(12 V/3 A) *2
Biopladerudgang	12 V/10 A
UPS	100-120V/1400W(JP/USA); 220-240 V/2000 W (EU)
Opladningstemperatur	0-40
Driftstemperatur	-10 ~ 40
Omgivende fugtighed	<90 % RH
Cyklusopladning	>3500

Batteriparametre

Parameter	Værdi
Type	Lithiumjernfosfat
Nominel spænding for enkeltcelle	3,2
Enkeltcellekapacitet	20 Ah
Nominel systemspænding	51,2 V
Vægt pr. celle	376 g
Batteriets samlede kapacitet	2048Wh

Ofte stillede spørgsmål om

1. Belastningsstrømmen ligger inden for det nominelle område, men enheden fungerer ikke – hvorfor?
Dette kan skyldes to årsager:
. Batteriniveauet er lavt og skal genoplades.
. Visse enheder har et højt spidsstrømbehov ved opstart – ofte flere gange deres nominelle effekt – hvilket kan overstige udgangskapaciteten og forhindre normal drift.

2. Hvorfor laver produktet noget støj under brug?
Det er normalt. Interne køleventilatorer og induktive komponenter aktiveres under opstart og drift, hvilket kan medføre en lav lyd.

3. Er det normalt, at opladerkablet føles let varmt?
Ja, det er normalt. Under opladning med høj effekt kan kabeltemperaturen stige en smule. Alle anvendte kabler har gennemgået strenge tests og opfylder gældende sikkerhedsstandarder.

4. Hvilken type batteri bruger enheden?
Enheden bruger et lithium-jernfosfat-batteri ($LiFePO_4$), som overholder alle relevante sikkerheds- og ydeevnestandarder.

5. Hvilke enheder kan strømforsynes via AC-udgangsporten?
AC-portene understøtter enheder med en nominel effekt på under 1800 W. Dette omfatter over 95 % af husholdningsapparaterne.
Sørg for, at udgangsstrømmen for hver tilsluttet enhed ikke overstiger den maksimale nominelle strøm for AC-porten.

6. Hvordan kan jeg kontrollere den resterende brugstid?
Under drift vises den estimerede resterende brugstid på venstre side af skærmen, baseret på det aktuelle strømforbrug.

7. Hvordan kan jeg kontrollere, om enheden oplader?
Under opladning vises følgende på skærmen:
. Opladningseffekt
. En rullende strømbar
. Et ikon, der angiver enten AC- eller PV-opladning, afhængigt af den anvendte metode

8. Hvordan skal enheden rengøres?
Brug en tør, blød og ren klud eller et stykke papir til forsigtigt at tørre produktets ydre af. Brug ikke flydende rengøringsmidler eller slibende materialer.

9. Hvad er den korrekte måde at opbevare enheden på?
Sørg for, at enheden er slukket og opbevares på et køligt, tørt sted.
Ved langvarig opbevaring anbefales det at bruge noget af den resterende strøm hver tredje måned og derefter genoplade enheden til ca. 50 %, før den opbevares igen. Dette hjælper med at bevare batteriets sundhed.

10. Kan jeg medbringe produktet på et fly?
Nej, batterier over 160 Wh er forbudt at medbringe på passagerfly. Kontakt dit flyselskab for mere information.

11. Er den faktiske batterikapacitet den samme som angivet i brugervejledningen?
Brugervejledningen angiver produktets nominelle batterikapacitet. På grund af effektivitetstab under opladning og afladning er den faktiske anvendelige kapacitet lidt lavere end den nominelle værdi.

12. Hvad er den maksimale udgangseffekt for en enkelt AC-port?
Hver AC-udgangsport skal fungere inden for enhedens nominelle udgangseffekt. Overskridelse af denne kan medføre funktionsfejl eller skader.

Driftsbetingelser

1. Det anbefales at bruge eller opbevare denne enhed i et miljø med en temperatur på 20 °C til 30 °° C, væk fra vand, varme og andre metalgenstande.

2. Af sikkerhedsmæssige årsager må denne enhed ikke opbevares i længere tid i et miljø med temperaturer over 40 °C eller under –10 °° C.

3. Hvis den ikke bruges i længere tid, skal den oplades til 60 % inden opbevaring. Hvis batteriet står ubenyttet hen i længere tid, når det er meget lavt, vil det forårsage uoprettelig skade på batteriet og forkorte enhedens levetid.

Blaupunkt JuiceBox 2000

Benutzerhandbuch

TRAGBARE STROMVERSORGUNG

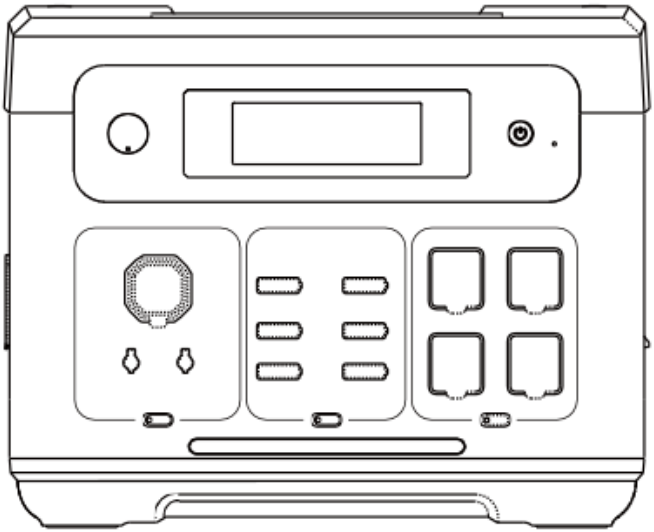

Wir bedanken uns herzlich für den Kauf des tragbaren Energiespeichers BPPS2000A.
Bitte lesen Sie diese Anleitung vor der Verwendung des Produkts sorgfältig durch, um eine ordnungsgemäße Handhabung und einen sicheren Betrieb zu gewährleisten.
Wir empfehlen Ihnen dringend, diese Anleitung zusammen mit Ihrer Kaufrechnung und allen zugehörigen Zertifikaten für spätere Referenzzwecke aufzubewahren.
Um einen sicheren Transport zu gewährleisten, ist der Akku zum Zeitpunkt der Verpackung nur teilweise geladen (ca. 30 %). Bitte laden Sie das Gerät vor der ersten Verwendung vollständig auf.
Verwenden Sie aus Sicherheitsgründen keine Verlängerungskabel oder Mehrfachsteckdosen zum Aufladen des Geräts. Dieses Produkt sollte direkt an einer Steckdose oder einer anderen stabilen Stromquelle aufgeladen werden.
Verwenden Sie während des Ladevorgangs keine andere Geräte an derselben Steckdose.

Haftungsausschluss 35

Lieferumfang 35

Sicherheitshinweise 36

Technische Daten 37

Produktbeschreibung 38

Display-Schnittstelle 41

Anzeigeoberfläche 41

Startup Test 42

UPS-Modus 43

Aufladen durch Solarpanels 43

Aufladen im Auto 45

Produktparameter 46

Häufig gestellte Fragen 47

Betriebsbedingungen 48

Haftungsausschluss

Bitte lesen Sie diese Bedienungsanleitung vor der Verwendung des Geräts sorgfältig durch, um sich mit den Funktionen und Sicherheitshinweisen vertraut zu machen. Bewahren Sie die Anleitung nach dem Lesen an einem sicheren Ort auf, damit Sie später darauf zurückgreifen können.

Die unsachgemäße Verwendung dieses Geräts kann zu schweren Verletzungen, Schäden an anderen Personen, Schäden am Gerät oder Sachschäden führen. Durch die Verwendung dieses Geräts bestätigen Sie, dass Sie alle in diesem Handbuch beschriebenen Bedingungen gelesen, verstanden und akzeptiert haben. Die Benutzer sind allein verantwortlich für ihre Handlungen und die daraus resultierenden Folgen.

Unser Unternehmen übernimmt keine Haftung für Verluste oder Schäden, die durch die Nichtbeachtung der in diesem Handbuch enthaltenen Anweisungen zum Betrieb des Geräts entstehen. Um die Einhaltung der geltenden Gesetze und Vorschriften zu gewährleisten, behält sich das Unternehmen das Recht auf die endgültige Auslegung dieses Dokuments und aller zugehörigen Gerätematerialien vor.

Lieferumfang

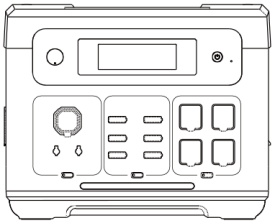

Blaupunkt JuiceBox 2000

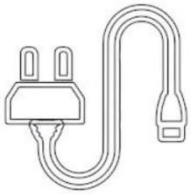

Netzkabel



MC4-XT60



Benutzerhandbuch



XT60-Autoladekabel

Sicherheitshinweise

1. Vermeiden Sie hohe Temperaturen und Feuchtigkeit. Verwenden Sie das Gerät nicht in direktem Sonnenlicht oder in der Nähe von Feuer.

2. Bitte zerlegen oder modifizieren Sie das Gerät nicht, da dies zu Fehlfunktionen oder sogar zu einem Brand führen kann.

3. Entsorgen oder recyceln Sie das Gerät gemäß den örtlichen gesetzlichen Bestimmungen.

4. Achten Sie darauf, das Gerät nicht aus großer Höhe fallen zu lassen oder starken Stößen auszusetzen.

5. Bewahren Sie das Gerät außerhalb der Reichweite von Kindern auf oder verwenden Sie es dort.

6. Bitte verwenden Sie für das Zubehör Originalgeräte des Herstellers. Kunden, die Nicht-Originalgeräte verwenden und dadurch Nachteile erleiden, haben keinen Anspruch auf kostenlose Wartung.

7. Beeinträchtigen Sie bei der Verwendung dieses Geräts nicht die Kühlung des Geräts und halten Sie einen Abstand von mehr als 30 cm zum seitlichen Ansaug- und Auslassanschluss ein.

8. Wenn das Gerät nicht in Gebrauch ist, schalten Sie es bitte aus und ziehen Sie das Netzkabel ab. Bitte vermeiden Sie es, das Gerät an Orten mit hohen Temperaturen, hoher Luftfeuchtigkeit und direkter Sonneneinstrahlung aufzubewahren.

9. Wenn Sie das Gerät für einen längeren Zeitraum lagern müssen, entladen Sie den Akku bitte alle 3 Monate vollständig und laden Sie ihn anschließend wieder auf etwa 50 % auf.

10. Wenn Sie den Verdacht haben, dass das Gerät, das Zusatzkabel oder das Anschlussgerät defekt ist, verwenden Sie das Gerät bitte nicht weiter. Wenden Sie sich stattdessen an den Kundendienst, um das Problem rechtzeitig zu beheben.

11. Lagern Sie das Gerät bitte nicht über einen längeren Zeitraum im Auto, im Lager oder an anderen Orten, an denen extrem hohe oder niedrige Temperaturen herrschen können, um eine Verkürzung der Batterielebensdauer und andere Fehlfunktionen zu vermeiden.

12. Einschränkungen bei medizinischen Geräten: Dieses Gerät ist nicht für die Stromversorgung von medizinischen Geräten vorgesehen. Dazu gehören medizinische Beatmungsgeräte (CPE für Krankenhäuser) oder künstliche Lungen (ECMO: extrakorporaler Membranoxygenator). Wenn Sie dieses Gerät für andere medizinische Geräte verwenden, vergewissern Sie sich bitte zuvor beim Hersteller, dass keine Einschränkungen hinsichtlich der Verwendung einer externen Stromversorgung bestehen.

13. Stromversorgungsgeräte können bei ihrer Verwendung elektromagnetische Felder erzeugen und den normalen Betrieb von medizinischen Implantaten wie Pedikeln, Cochlea-Implantaten, Hörgeräten, Defibrillatoren und persönlichen medizinischen Geräten beeinträchtigen. Wenn Sie diese medizinischen Geräte verwenden, wenden Sie sich bitte an uns, um Informationen zu den Einschränkungen bei der Verwendung dieses Geräts zu erhalten. Die grundlegenden Maßnahmen bestehen darin, einen ausreichenden Abstand zu medizinischen Implantaten wie Cochlea-Implantaten, Hörgeräten und Defibrillatoren sicherzustellen.

Technische Daten

Kapazität	Lebensdauer	Gewicht	Größe	Zigarettenanzünder*1
LiFePo4 2048 Wh (51,2 V)	≥3500 Ladezyklen	22 kg	L406*B287*H327,6mm	12 V/10 A
USB-A*2	USB-C*2	USB-C*1	USB-C*1	DC-Ausgang*2
5 V/2,4 A	PD-20W	PD-45W	PD-100W	12V/3A
AC			AC-Eingang	PV/DC-Eingang
2400 W AC220-240V 50/60 Hz			AC-Eingang 200–240 V/1200 W	12 V-60 V 500 W (MAX)

Produktbeschreibung

Dieses Gerät ist eine tragbare Stromversorgung, die für eine Vielzahl von Anwendungen entwickelt wurde, darunter Notstromversorgung für zu Hause, Reisen im Freien, Katastrophenhilfe und Arbeiten im Freien. Dank seiner Vielseitigkeit eignet es sich für zahlreiche Stromversorgungsanforderungen.

Ausgestattet mit einem integrierten Lithium-Eisenphosphat-Akku ($LiFePO_4$) unterstützt das Gerät mehrere Lademethoden:

- AC-Schnellladung
- Aufladen über ein Fahrzeug
- Solarladung

Darüber hinaus verfügt das Gerät über eine integrierte unterbrechungsfreie Stromversorgung (USV). Bei einem Stromausfall schaltet es innerhalb von 10 Millisekunden automatisch auf Batteriestrom um und gewährleistet so eine unterbrechungsfreie Stromversorgung Ihrer angeschlossenen Geräte.

Der Wechselstromausgang liefert eine reine Sinuswelle, die sicherer und besser mit empfindlichen Elektronikgeräten kompatibel ist. Die Ausgangsfrequenz kann auch manuell zwischen 50 Hz und 60 Hz eingestellt werden, um regionale Standards zu erfüllen und den Schutz Ihrer Geräte zu optimieren.

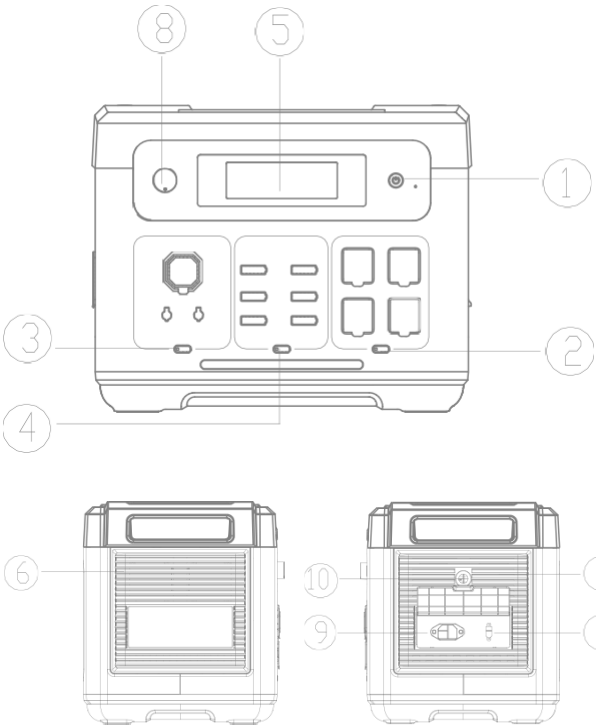

① Ein- und Ausschalter
② AC-schalter
③ DC-Schalter
④ USB-Anschluss
⑤ LCD-Bildschirm
⑥ Kühllufteinlass/-auslass
⑦ PV-/Auto-Eingangsanschluss
⑧ AC-Einstellschalter
⑨ AC-Eingangsanschluss
⑩ Überlastschutzknopf

①Ein- und Ausschalter

Halten Sie den Netzschalter 3 Sekunden lang gedrückt, um das System einzuschalten.
Bei eingeschaltetem LCD-Display halten Sie die Taste erneut 3 Sekunden lang gedrückt, um das System auszuschalten.

②AC-Schalter

Während das Gerät eingeschaltet ist, drücken Sie kurz die AC-Taste, um die AC-Ausgangsanschlüsse zu aktivieren.
Drücken Sie erneut, um sie zu deaktivieren.
1. Hinweis: Die AC-Spannungs- und Frequenzstandards unterscheiden sich je nach Region. Überprüfen Sie vor der Verwendung die Anforderungen Ihres Geräts.
2. Um zwischen 50 Hz und 60 Hz umzuschalten, drücken Sie die AC-Taste und die LED-Taste gleichzeitig 3 Sekunden lang.
3. Um die AC-Ausgangsspannung (220 V/230 V/240 V) zu ändern, drücken Sie die AC-Taste 10 Mal hintereinander.

③DC-Schalter

Durch kurzes Drücken der DC-Taste wird der DC-Ausgang aktiviert. Durch erneutes kurzes Drücken wird er wieder deaktiviert.

		
Output*2	Cigar Lighter*1	DC

④USB-Anschluss

Durch kurzes Drücken der USB-Taste wird der USB-Ausgang geöffnet. Durch erneutes kurzes Drücken wird er geschlossen.

			
USB-A*2	USB-C*2	USB-C*1	USB-C*1
5/2.4A	PD-20W	PD-45W	PD-100W

⑤LCD-Schalter

Zeigt den Stromverbrauchsstatus des Geräts an.

⑥Kühllufteinlass/-auslass

Wenn das Gerät während des Betriebs eine bestimmte Temperatur erreicht, wird der Lüfter automatisch aktiviert. Blockieren Sie während der Verwendung des Geräts nicht den Lufteinlass oder-auslass und stellen Sie sicher, dass sich keine Gegenstände innerhalb von 30 cm um die Lüftungsöffnungen befinden, um einen ordnungsgemäßen Luftstrom zu gewährleisten.

⑦PV/Auto-Eingangsanschluss

Verwenden Sie ein Standard-PV/Auto-Eingangsanschluss-Ladekabel, um ein Solarpanel zum Laden anzuschließen.

1. Die maximale Eingangsleistung beträgt 500 W bei einer Spannungsgrenze von 60 V.
2. Das Laden mit einer Spannung von mehr als 60 V kann das Gerät beschädigen, und solche Schäden sind nicht durch die Garantie abgedeckt.

Schalter zur Einstellung der schnellen/langsamen AC-Ladung

Wenn der Schalter auf den AC-Schnellladem odus eingestellt ist, stellen Sie sicher, dass die Ausgangsspannung des Geräts zwischen 200 und 240 V liegt. In diesem Bereich kann die maximale Ladeleistung 1800 W erreichen.
Wenn der Schalter auf den langsamen Wechselstrom-Lademodus eingestellt ist, stellen Sie ebenfalls sicher, dass die Ausgangsspannung zwischen 200 und 240 V liegt. Unter diesen Bedingungen ist die maximale Ladeleistung auf 500 W begrenzt.

⑨AC-Eingangsanschluss

Um dieses Gerät über das Stromnetz aufzuladen, verwenden Sie bitte das mitgelieferte Standard-Wechselstrom-Ladekabel.
Verbinden Sie das Kabel von der AC-Wandsteckdose mit dem AC-Ladeanschluss des Geräts.
⚠ Vergewissern Sie sich vor dem Aufladen, dass die Spannung und Frequenz Ihres lokalen Stromnetzes mit den AC-Eingangsanforderungen des Geräts kompatibel sind.

⑩Überlastschutzknopf

Hinweis zum Überlastschutz
Wenn die Stromversorgung aufgrund von Blitzschlag, Überspannung oder einer hohen Eingangsspannung instabil ist, wird das integrierte Überlastschutzsystem des Geräts automatisch aktiviert. Dadurch wird der Wechselstromeingang getrennt, um die internen Komponenten zu schützen.
Um die Wechselstrom-Ladefunktion wiederherzustellen, führen Sie die folgenden Schritte aus:

1. Schalten Sie den Hauptschalter aus und ziehen Sie alle angeschlossenen Geräte aus der Steckdose.
2. Vergewissern Sie sich, dass alle Komponenten in normalem Zustand sind und keine Anzeichen von Beschädigungen aufweisen.
3. Schalten Sie den Netzschalter wieder ein.
4. Drücken Sie die Reset-Taste für den Überlastschutz und schließen Sie dann das Wechselstrom-Ladekabel wieder an, um den Ladevorgang fortzusetzen.

Anzeigeoberfläche

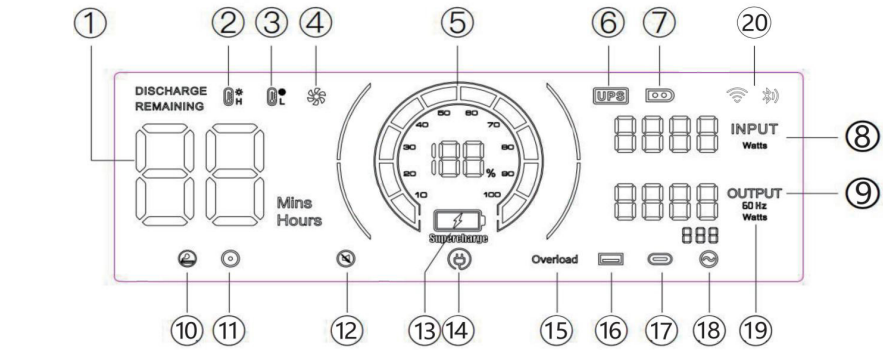

① Nutzungszeit/Ladezeit
② Hochtemperaturschutz
③ Niedertemperaturschutz
④ Lüfterstatus-
⑤ Stromstatus-
⑥ UPS-Modus
⑦ PV-Lademodus-
⑧ Gesamteingangsleistung-
⑨ Gesamtausgangsleistung
⑩ Ausgang für Zigarettenanzünder (12 V)
⑪ DC-Ausgang (12 V)
⑫ Silent-Modus
⑬ Schnellladem odus
⑭ Langsamlademodus
⑮ Überlastschutz
⑯ USB-Ausgang
⑰ PD-Ausgang
⑱ AC-Ausgang
⑲ Frequenz
⑳ WIFI/Bluetooth

Warnleuchten



Wenn dieses Symbol leuchtet, stellen Sie bitte sicher, dass die Lufteinlässe auf beiden Seiten des Produkts nicht blockiert sind.

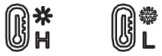

Wenn das Symbol blinkt, bedeutet dies, dass die Innentemperatur des Geräts zu hoch oder zu niedrig ist. In diesem Fall hat das Gerät das intelligente Schutzprogramm aktiviert und den normalen Betrieb eingestellt. Sie müssen warten, bis das Gerät wieder seine normale Temperatur erreicht hat, bevor es wieder arbeiten kann.



Wenn dieses Symbol blinkt, ist die entsprechende Portleistung abnormal. Bitte überprüfen Sie die Last.

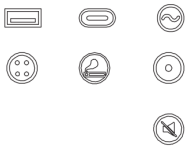

Wenn dieses Symbol blinkt, ist das Gerät in den Silent-Modus gewechselt.

Startup Test

Testobjekt	Testmethode	Erwartete Systemreaktion	Anmerkung
AC-Ausgang einschalten	Schalten Sie den entsprechenden Ausgang ohne Last ein.	Der Bildschirm leuchtet auf und wechselt nach 30 Minuten ohne Abschaltung in den Ruhemodus, wobei die normale Leistung beibehalten wird.	
DC-Ausgang einschalten			
USB-Ausgang einschalten		Der Bildschirm leuchtet auf, schaltet sich nach 30 Minuten aus und der Ausgang wird getrennt.	
Schalten Sie den Netzschalter ein	Nach dem Drücken des Netzschalters zum Einschalten des Geräts wird keine Ausgabe angezeigt.	Bildschirm schaltet sich ein, schaltet sich nach 30 Minuten aus.	
AC/DC-Aufladen	Verwenden Sie das Ladekabel, um das Gerät im ausgeschalteten Zustand aufzuladen.	Der Bildschirm schaltet sich ein und wechselt nach 30 Minuten in den Ruhemodus. Er schaltet sich nicht aus, und durch Drücken des Netzschalters lässt er sich nicht ausschalten.	Unabhängig davon, ob es vollständig aufgeladen ist oder gerade aufgeladen wird

Hinweis zum Stromverbrauch

Wenn die tragbare Stromversorgung nicht verwendet wird, aber eingeschaltet bleibt, verbraucht sie weiterhin etwa 20 W Strom aus dem Akku:

• Wenn die AC-Taste bei aktivem Ausgang eingeschaltet ist, beträgt der Verbrauch etwa 20 W.

• Wenn die USB/DC-Taste bei aktivem Ausgang eingeschaltet ist, beträgt der Verbrauch etwa 2 W.

Um unnötigen Batterieverbrauch zu vermeiden, wird empfohlen, das Gerät bei Nichtgebrauch vollständig auszuschalten.

UPS-Modus

Das Gerät unterstützt den Bypass-Modus, sodass Wechselstrom direkt ausgegeben werden kann, ohne die Batterie zu durchlaufen.
Wenn im UPS-Modus die Haupt-Wechselstromversorgung plötzlich unterbrochen wird, schaltet das Gerät innerhalb von 10 ms automatisch auf Batteriestrom um und gewährleistet so den kontinuierlichen Betrieb des angeschlossenen Wechselstromgeräts.
UPS-Anschlussdiagramm
Wie in der Abbildung unten gezeigt, wird das Gerät zwischen der Steckdose und dem/den Gerät(en) platziert, wobei das Gerät eingeschaltet ist.

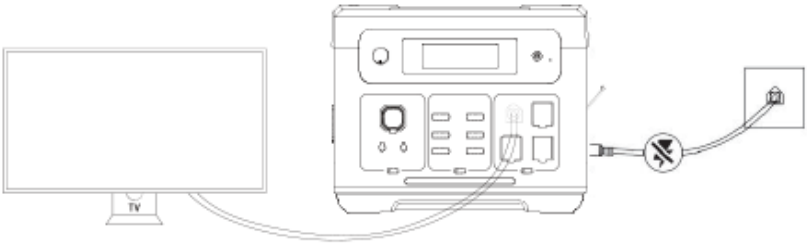

Wenn Sie das Gerät einschalten, wird direkt Wechselstrom aus dem Netz verwendet.
Wenn in diesem Zustand die Netzstromversorgung unterbrochen wird, schaltet es automatisch auf die interne Batteriestromversorgung des Geräts um.
Im USV-Modus beträgt der maximale Strom gemäß japanischen und amerikanischen Vorschriften 1400 W; im USV-Modus beträgt der maximale Strom gemäß chinesischen, britischen, europäischen und koreanischen Vorschriften 15 A. Wenn der Wechselstromausgang den maximalen Strom überschreitet, blinkt das USV-Symbol, um eine Überlastung anzuzeigen, gleichzeitig erlischt das Wechselstromsymbol und der Ausgang wird unterbrochen.

Aufladen durch Solarpanels

Dieses Gerät unterstützt das Laden über Solarpanels und bietet eine bequeme und umweltfreundliche Stromversorgungslösung für den Einsatz im Freien oder netzunabhängig.
• Bei Anschluss an ein 500-W-Solarpanel unter optimalen Sonnenlichtbedingungen kann das Gerät in etwa 4 Stunden vollständig aufgeladen werden.
• Die maximale Solarladeeingangsleistung beträgt 500 W bei einer maximalen Eingangsspannung von 60 V.

⚠ Wichtige Hinweise:

• Die tatsächliche Ladeleistung kann je nach Wetter- und Klimabedingungen (z. B. Sonnenlichtintensität, Winkel und Temperatur) variieren.
• Die Eingangsspannung darf 50 V nicht überschreiten. Höhere Spannungen können das Gerät beschädigen und zum Erlöschen der Garantie führen.

Anschlussdiagramm für Solarmodule:

1. Verbinden Sie den Ausgang des Solarpanels mit dem Solareingang des Geräts (XT60 empfohlen).
2. Stellen Sie sicher, dass alle Anschlüsse fest sitzen und das Modul direktem Sonnenlicht ausgesetzt ist.
3. Der LCD-Bildschirm zeigt die Eingangsleistung an, sobald der Ladevorgang beginnt.

Option 1

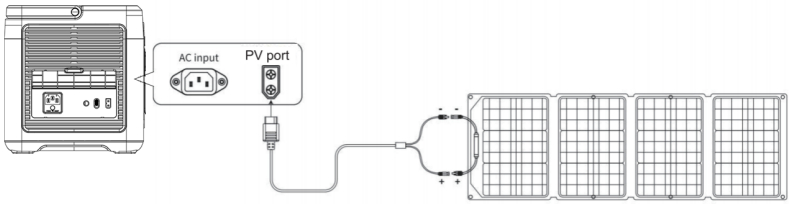

Solarpanel (nicht im Lieferumfang enthalten)

Option 2

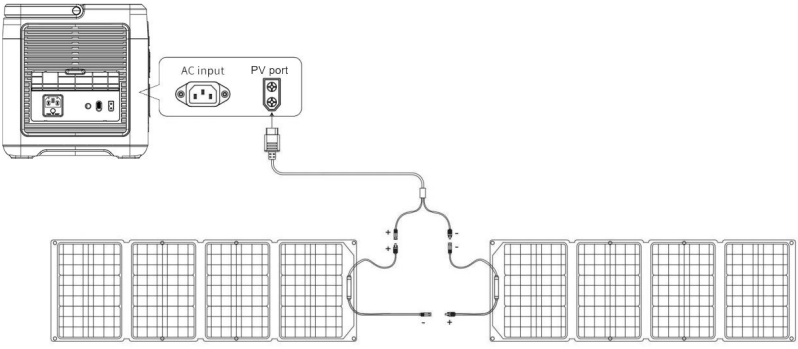

Solarpanel Solarpanel

(Solarpanels nicht im Lieferumfang enthalten)

Aufladen im Auto

Aufladen über den Zigarettenanzünder im Auto (ACC-Anschluss)

Dieses Gerät unterstützt das mobile Laden über den Zigarettenanzünder eines Fahrzeugs (Zubehöranschluss, im Folgenden als ACC bezeichnet) unter Verwendung des mitgelieferten ACC-Ladekabels.

Schritte:

1. Schalten Sie das Gerät ein.
2. Schließen Sie ein Ende des ACC-Ladekabels an den Zigarettenanzünder Ihres Fahrzeugs und das andere Ende an den XT60-Eingangsanschluss an der Seite des Geräts an.
3. Starten Sie den Motor Ihres Fahrzeugs. Nach dem Start zeigt das LCD-Display des Geräts die Eingangsleistung an.

⚠ Wichtige Hinweise:

• Beginnen Sie mit dem Laden im Fahrzeug immer erst, nachdem der Motor gestartet wurde, um ein Entladen der Autobatterie zu vermeiden.
• Das Laden im Fahrzeug liefert in der Regel eine Leistung von 90–240 W, wobei die Ladezeiten je nach Leistung des Fahrzeugs variieren (z. B. 12 V/8 A oder 24 V/10 A).
• Für ein schnelleres Laden wird empfohlen, stattdessen das Stromnetz (Steckdose) zu verwenden.

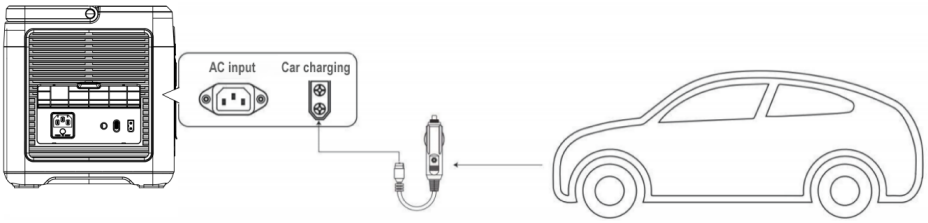

Geräteparameter

Gerätename	BPPS2000A
Gerätegröße	L406*B287*H327,6 mm
Gerätegewicht	22 kg
Batteriekapazität	2048 Wh
AC-Ladung	
PV-Eingang	12–60 V, 500 W
AC-Ausgang	100V/2400W(JP),120V/2400W(USA), 220–240 V, 1800 W (EU), 50/60 Hz, reine Sinuswelle
USBQC3.0	(5–12 V, 18 W)*2
Typ C	(5–20 V 20 W)*2, (5–20 V/45 W)*1
Typ C	(5–20 V/5,0 A)*1, max. 100 W mit PD3.0
DC5521	(12 V/3 A) *2
Ausgang des Autoladegeräts	12 V/10 A
UPS	100-120V/1400W(JP/USA); 220–240 V/2000 W (EU)
Ladetemperatur	0-40°C
Betriebstemperatur	-10 bis 40 °C
Umgebungsfeuchtigkeit	<90 % r. F.
Ladezyklus	>3500

Batterieparameter

Parameter	Wert
Typ	Lithium-Eisenphosphat
Nennspannung Einzelzelle	3,2
Kapazität einer einzelnen Zelle	20 Ah
Nennspannung des Systems	51,2 V
Gewicht einer einzelnen Zelle	376 g
Gesamtkapazität der Batterie	2048Wh

Häufig gestellte Fragen zu

1. Die Lastleistung liegt innerhalb des Nennbereichs, aber das Gerät funktioniert nicht – warum?
Dies kann zwei Gründe haben:
. Der Akkustand ist niedrig und muss aufgeladen werden.
. Bestimmte Geräte haben beim Start einen hohen Spitzenstrombedarf – oft ein Vielfaches ihrer Nennleistung –, der die Ausgangsleistung überschreiten und den normalen Betrieb verhindern kann.

2. Warum macht das Produkt während des Gebrauchs Geräusche?
Das ist normal. Interne Lüfter und induktive Komponenten werden beim Start und während des Betriebs aktiviert, was zu leisen Geräuschen führen kann.

3. Ist es normal, dass sich das Ladekabel leicht warm anfühlt?
Ja, das ist normal. Bei einer Hochleistungsladung kann es zu einem leichten Anstieg der Kabeltemperatur kommen. Alle verwendeten Kabel haben strenge Tests durchlaufen und entsprechen den geltenden Sicherheitsstandards.

4. Welchen Akkutyp verwendet das Gerät?
Das Gerät verwendet einen Lithium-Eisenphosphat-Akku ($LiFePO_4$), der alle relevanten Sicherheits- und Leistungsstandards erfüllt.

5. Welche Geräte können über den AC-Ausgang mit Strom versorgt werden?
Die AC-Anschlüsse unterstützen Geräte mit einer Nennleistung von weniger als 1800 W. Dies umfasst über 95 % der Haushaltsgeräte.
Bitte stellen Sie sicher, dass der Ausgangsstrom jedes angeschlossenen Geräts den maximalen Nennstrom des AC-Anschlusses nicht überschreitet.

6. Wie kann ich die verbleibende Nutzungsdauer überprüfen?
Während des Betriebs wird die geschätzte verbleibende Nutzungsdauer auf der linken Seite des Displays angezeigt, basierend auf dem aktuellen Stromverbrauch.

7. Wie kann ich überprüfen, ob das Gerät aufgeladen wird?
Während des Ladevorgangs wird auf dem Bildschirm Folgendes angezeigt:
. Ladeleistung
. Eine scrollende Leistungsanzeige
. Ein Symbol, das je nach verwendeter Methode entweder das Laden über Wechselstrom oder PV anzeigt

8. Wie sollte das Gerät gereinigt werden?
Verwenden Sie ein trockenes, weiches und sauberes Tuch oder Papiertuch, um die Außenseite des Produkts vorsichtig abzuwischen. Verwenden Sie keine flüssigen Reinigungsmittel oder scheuernden Materialien.

9. Wie wird das Gerät ordnungsgemäß gelagert?
Stellen Sie sicher, dass das Gerät ausgeschaltet ist, und bewahren Sie es an einem kühlen, trockenen Ort auf.
Bei längerer Lagerung wird empfohlen, alle drei Monate einen Teil der verbleibenden Energie zu verbrauchen und das Gerät dann wieder auf etwa 50 % aufzuladen, bevor es erneut gelagert wird. Dies trägt zur Erhaltung der Akkuleistung bei.

10. Darf ich das Produkt im Flugzeug mitnehmen?
Nein, Batterien mit einer Leistung von mehr als 160 Wh dürfen nicht in Passagierflugzeugen mitgeführt werden. Weitere Informationen erhalten Sie von Ihrer Fluggesellschaft.

11. Entspricht die tatsächliche Akkukapazität der in der Bedienungsanleitung angegebenen Kapazität?
In der Bedienungsanleitung ist die Nennkapazität des Akkus angegeben. Aufgrund von Effizienzverlusten beim Laden und Entladen ist die tatsächlich nutzbare Kapazität etwas geringer als der Nennwert.

12. Was ist die maximale Ausgangsleistung eines einzelnen Wechselstromanschlusses?
Jeder AC-Ausgang muss innerhalb der Nennleistung des Geräts betrieben werden. Eine Überschreitung dieser Leistung kann zu Fehlfunktionen oder Schäden führen.

Betriebsbedingungen

1. Es wird empfohlen, dieses Gerät in einer Umgebung mit einer Temperatur zwischen 20 °C und 30 °C zu verwenden oder zu lagern, fern von Wasser, Hitze und anderen Metallgegenständen.

2. Aus Sicherheitsgründen sollte dieses Gerät nicht über einen längeren Zeitraum bei Temperaturen über 40 °C oder unter –10 °C gelagert werden.

3. Wenn das Gerät längere Zeit nicht benutzt wird, laden Sie es bitte vor der Lagerung zu 60 % auf. Wenn der Akku bei starker Entladung längere Zeit unbenutzt bleibt, kann dies zu irreversiblen Schäden am Akku führen und die Lebensdauer des Geräts verkürzen.

Blaupunkt JuiceBox 2000

Manuel d'utilisation

STATION D'ALIMENTATION PORTABLE

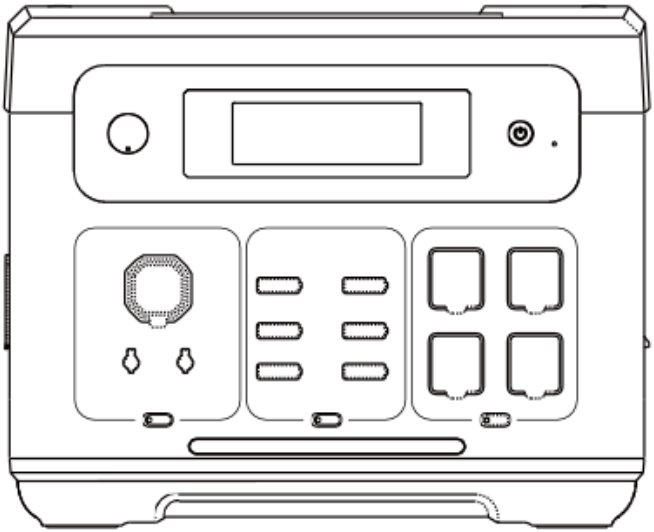

Nous vous remercions sincèrement d'avoir acheté l'alimentation électrique portable BPPS2000A.
Avant d'utiliser le produit, veuillez lire attentivement ce manuel afin de garantir une manipulation correcte et un fonctionnement sûr.
Nous vous recommandons vivement de conserver ce manuel avec votre facture d'achat et tous les certificats associés pour référence ultérieure.
Afin de garantir un transport en toute sécurité, la batterie n'est que partiellement chargée (environ 30 %) au moment de l'emballage. Veuillez charger complètement l'appareil avant de l'utiliser pour la première fois.
Pour des raisons de sécurité, n'utilisez pas de rallonges ou d'adaptateurs multiprises pour charger l'appareil. Ce produit doit être chargé directement à partir d'une prise murale ou d'autres sources d'alimentation stables.
De plus, évitez d'utiliser la même prise pour d'autres appareils pendant que l'appareil est en charge.

FRANCAISE Contenu

Avertissement 51

Contenu de l'emballage..... 51

Consignes de sécurité..... 52

Spécifications..... 53

Description du produit 54

Interface d'affichage..... 57

Voyants lumineux de précaution..... 57

Startup Test 58

Mode UPS..... 59

Charge par panneau solaire..... 59

Charge embarquée dans le véhicule 61

Paramètres du produit 62

FAQ..... 63

Conditions d'utilisation..... 64

Avertissements

Veuillez lire attentivement ce manuel d'utilisation avant d'utiliser l'appareil afin de bien comprendre ses fonctions et les consignes de sécurité. Après l'avoir lu, conservez le manuel dans un endroit sûr pour pouvoir le consulter ultérieurement.

Une utilisation incorrecte de cet appareil peut entraîner des blessures graves, des dommages à autrui, des dommages à l'appareil ou des pertes matérielles. En utilisant cet appareil, vous reconnaissez avoir lu, compris et accepté toutes les conditions énoncées dans ce manuel. Les utilisateurs sont seuls responsables de leurs actions et des conséquences qui en découlent.

Notre société décline toute responsabilité en cas de perte ou de dommage résultant d'une utilisation de l'appareil non conforme aux instructions fournies dans ce manuel. Afin de garantir le respect des lois et réglementations applicables, la société se réserve le droit d'interpréter en dernier ressort le présent document et tous les documents connexes relatifs à l'appareil.

Contenu de l'emballage

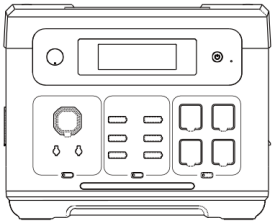

Blaupunkt JuiceBox 2000



Cordon d'alimentation CA



MC4-XT60



Guide d'utilisation



Câble chargeur voiture XT60

Consignes de sécurité

1. Évitez les températures élevées et l'humidité. Évitez d'utiliser l'appareil en plein soleil ou à proximité d'une source de chaleur.

2. Veillez à ne pas démonter ou modifier l'appareil, car cela pourrait entraîner un dysfonctionnement, voire un incendie.

3. Veuillez jeter ou recycler l'appareil conformément aux méthodes prévues par la législation locale.

4. Veillez à ne pas faire tomber l'appareil d'un endroit élevé et à ne pas l'exposer à des chocs violents.

5. Veuillez stocker ou utiliser l'appareil hors de portée des enfants.

6. Veuillez utiliser les accessoires d'origine de la société. Les clients qui utilisent des appareils non d'origine et subissent des conséquences négatives ne peuvent pas bénéficier de la maintenance gratuite.

7. Lorsque vous utilisez cet appareil, veuillez ne pas gêner son refroidissement et libérer un espace de ventilation de plus de 30 cm autour des orifices d'aspiration et d'échappement latéraux.

8. Lorsque l'appareil n'est pas utilisé, veuillez éteindre l'appareil et débrancher le cordon d'alimentation. Veuillez éviter de stocker l'appareil dans un endroit où la température est élevée, l'humidité importante et la lumière du soleil directe.

9. Si vous devez stocker l'appareil pendant une longue période, veillez à vider la batterie une fois tous les trois mois, puis rechargez-la à environ 50 %.

10. Si vous pensez que l'appareil, le câble auxiliaire ou l'équipement connecté est défectueux, veuillez cesser de l'utiliser. Contactez plutôt le service après-vente afin de résoudre le problème dans les meilleurs délais.

11. Veuillez ne pas stocker l'appareil pendant une longue période dans une voiture, un entrepôt ou tout autre endroit susceptible d'être soumis à des températures extrêmes, afin d'éviter de réduire la durée de vie de la batterie ou d'autres défaillances.

12 Limitation des équipements médicaux : cet appareil n'assure pas l'alimentation électrique des équipements médicaux. Ceux-ci comprennent les ventilateurs médicaux (CPE pour les hôpitaux) ou les poumons artificiels (ECMO : oxygénateur à membrane extracorporelle). Lorsque vous utilisez cet appareil avec d'autres appareils médicaux, veuillez vous assurer au préalable, en consultant le fabricant, qu'il n'y a aucune restriction quant à l'utilisation d'une alimentation électrique externe.

13. Les dispositifs d'alimentation électrique peuvent générer des champs électromagnétiques lorsqu'ils sont utilisés et peuvent affecter le fonctionnement normal des implants médicaux tels que les pédicules, les implants cochléaires, les défibrillateurs auditifs et les appareils médicaux personnels. Si vous utilisez ces appareils médicaux, veuillez nous contacter pour connaître les restrictions d'utilisation de cet appareil. Les mesures de base consistent à garantir une portée suffisante des implants médicaux, tels que les implants médicaux, les implants cochléaires, les appareils auditifs et les défibrillateurs.

Spécifications

Capacité	Durée de vie	Poids	Dimensions	Allume-cigare*1
LiFePo4 2048 Wh (51,2 V)	≥3500 charges	22 kg	L406*l287*H327,6 mm	12V/10A
USB-A*2	USB-C*2	USB-C*1	USB-C*1	Sortie CC*2
5 V/2,4 A	PD-20W	PD-45W	PD-100W	12V/3A
CA			Entrée CA	Entrée PV/DC
2400 W CA 220-240 V 50/60 Hz			Entrée CA 200-240 V/1200 W	12 V-60 V 500 W (MAX)

Description du produit

Cet appareil est une station d'alimentation portable conçue pour une large gamme d'applications, notamment l'alimentation de secours à domicile, les voyages en plein air, les interventions en cas de catastrophe et les environnements de travail en extérieur. Sa polyvalence le rend adapté à de nombreux besoins en matière d'alimentation électrique.
Équipé d'une batterie lithium fer phosphate ($LiFePO_4$) intégrée, l'appareil prend en charge plusieurs méthodes de charge :

- Charge rapide CA
- Charge à partir d'un véhicule
- Charge solaire

De plus, l'appareil dispose d'une fonction d'alimentation sans coupure (UPS) intégrée. En cas de panne de courant, il passe automatiquement à l'alimentation par batterie en moins de 10 millisecondes, garantissant ainsi une alimentation électrique ininterrompue à vos appareils connectés.
La sortie CA fournit une onde sinusoïdale pure, plus sûre et plus compatible avec les appareils électroniques sensibles. La fréquence de sortie peut également être réglée manuellement entre 50 Hz et 60 Hz afin de respecter les normes régionales et d'optimiser la protection de vos appareils.

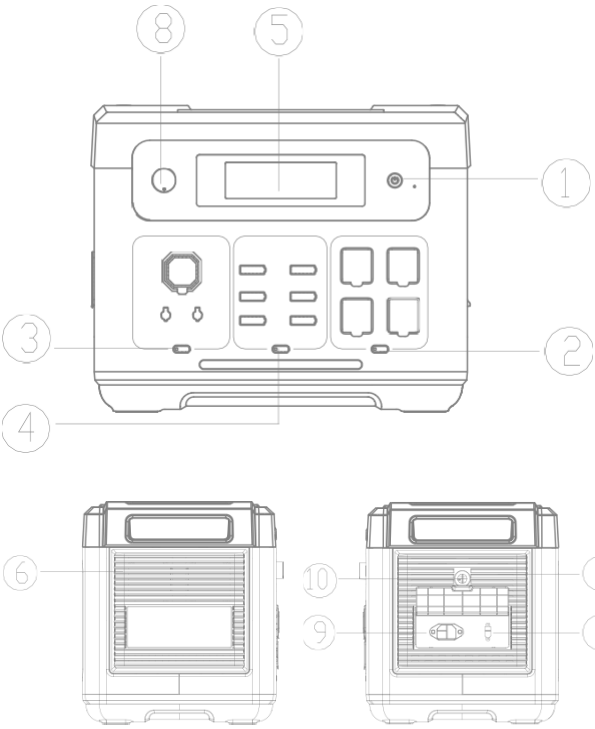

① Interrupteur d'alimentation
② Interrupteur CA
③ Interrupteur CC
④ Commutateur USB
⑤ Écran LCD
⑥ Entrée/sortie d'air de refroidissement
⑦ Port d'entrée PV/voiture
⑧ Commutateur de réglage CA
⑨ Port d'entrée CA
⑩ Bouton de protection contre les surcharges

①Interrupteur d'alimentation

Appuyez sur le bouton d'alimentation et maintenez-le enfoncé pendant 3 secondes pour mettre le système sous tension.
Une fois l'écran LCD allumé, appuyez à nouveau sur le bouton et maintenez-le enfoncé pendant 3 secondes pour éteindre le système.

②Interrupteur CA

Lorsque l'appareil est sous tension, appuyez brièvement sur le bouton AC pour activer les ports de sortie CA.
Appuyez à nouveau pour les désactiver.
1. Remarque : les normes de tension et de fréquence CA varient selon les régions. Vérifiez les exigences de votre appareil avant utilisation.
2. Pour passer de 50 Hz à 60 Hz, appuyez simultanément sur les boutons AC et LED pendant 3 secondes.
3. Pour modifier la tension de sortie CA (220 V/230 V/240 V), appuyez 10 fois de suite sur le bouton AC.

③Interrupteur CC

Une brève pression sur le bouton DC active le port de sortie DC. Une autre brève pression le désactive à nouveau.

		
Output*2	Cigar Lighter*1	DC

④Commutateur USB

Une brève pression sur le bouton USB ouvre le port de sortie USB. Une autre brève pression le ferme.

			
USB-A*2	USB-C*2	USB-C*1	USB-C*1
5/2.4A	PD-20W	PD-45W	PD-100W

⑤Écran LCD

Affiche l'état de consommation électrique de l'appareil.

⑥Entrée/sortie d'air de refroidissement

Lorsque l'appareil atteint une certaine température pendant son fonctionnement, le ventilateur de refroidissement s'active automatiquement. Ne bloquez pas l'entrée ou la sortie d'air pendant l'utilisation de l'appareil et veillez à ce qu'aucun objet ne soit placé à moins de 30 cm des évents de refroidissement afin de permettre une circulation d'air adéquate.

⑦Port d'entrée PV/voiture

Utilisez un câble de charge standard pour port d'entrée PV/voiture afin de connecter un panneau solaire pour la charge.
1. L'entrée maximale est de 500 W, avec une limite de tension de 60 V.
2. Une charge avec une tension supérieure à 60 V peut endommager l'appareil, et ces dommages ne sont pas couverts par la garantie.

⑧Commutateur de réglage de charge rapide/lente CA

Lorsque le commutateur est réglé sur le mode de charge rapide CA, assurez-vous que la tension de sortie de l'appareil est comprise entre 200 et 240 V. Dans cette plage, la puissance de charge maximale peut atteindre 1800 W.
Lorsque le commutateur est réglé sur le mode de charge lente CA, assurez-vous également que la tension de sortie est comprise entre 200 et 240 V. Dans ces conditions, la puissance de charge maximale est limitée à 500 W.

⑨Port d'entrée CA

Pour charger cet appareil sur secteur, veuillez utiliser le câble de recharge CA standard fourni.
Branchez le câble de la prise murale CA au port de charge CA de l'appareil.
⚠ Avant de procéder au chargement, assurez-vous que la tension et la fréquence de votre alimentation secteur locale sont compatibles avec les exigences d'entrée CA de l'appareil.

⑩Bouton de protection contre les surcharges

Avis de protection contre les surcharges
Si l'alimentation électrique est instable (en raison de la foudre, de surtensions ou d'une tension d'entrée élevée), le système de protection contre les surcharges intégré à l'appareil s'active automatiquement. Cela déconnecte l'entrée CA afin de protéger les composants internes.
Pour rétablir la fonction de charge CA, procédez comme suit :
1. Éteignez l'interrupteur d'alimentation principal et débranchez tous les appareils connectés.
2. Vérifiez que tous les composants sont en état normal et ne présentent aucun signe de détérioration.
3. Rallumez l'interrupteur d'alimentation.
4. Appuyez sur le bouton de réinitialisation de la protection contre les surcharges, puis reconnectez le câble de charge CA pour reprendre la charge.

Interface d'affichage

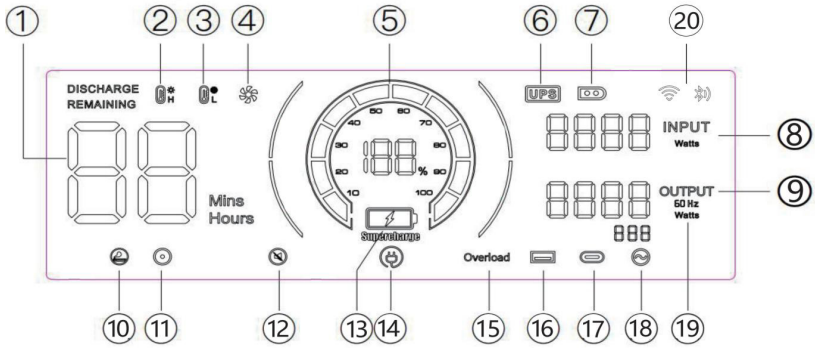

① de la durée d'utilisation/du temps de charge
② de la protection contre les températures élevées
③ de la protection contre les températures basses
④ de l'état du ventilateur
⑤ de l'état de l'alimentation
⑥ Mode UPS
⑦ Mode de charge PV
⑧ Puissance d'entrée totale
⑨ Puissance de sortie totale
⑩ Sortie allume-cigare (12 V)
⑪ Sortie CC (12 V)
⑫ Mode silencieux
⑬ Mode de charge rapide
⑭ Mode de charge lente
⑮ Protection contre les surcharges
⑯ Sortie USB
⑰ Sortie PD
⑱ Sortie CA
⑲ Fréquence
⑳ WIFI/ Bluetooth

Voyants lumineux de précaution



Lorsque cette icône est allumée, veuillez vous assurer que les entrées d'air situées des deux côtés du produit ne sont pas obstruées.



Lorsque l'icône clignote, cela signifie que la température interne de l'appareil est trop élevée ou trop basse. À ce moment-là, l'appareil a activé le programme de protection intelligent et a cessé de fonctionner normalement. Vous devez attendre que l'appareil revienne à une température normale avant qu'il puisse recommencer à fonctionner.



Lorsque cette icône clignote, la sortie du port correspondant est anormale. Veuillez vérifier la charge.

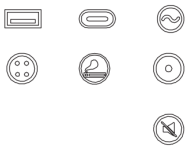

Lorsque cette icône clignote, l'appareil est passé en mode silencieux.

Startup Test

Élément testé	Méthode de test	Réponse attendue du système	Remarque
Activer la sortie CA	Activer la sortie correspondante sans charge.	L'écran s'allume et passe en mode veille après 30 minutes sans s'éteindre, tout en maintenant une sortie normale.	
Activer la sortie CC			
Activer la sortie USB		L'écran s'allume, s'éteint après 30 minutes, la sortie est déconnectée.	
Allumez le bouton d'alimentatio	Après avoir appuyé sur le bouton d'alimentation pour allumer l'appareil, aucune sortie n'est affichée.	L'écran s'allume, puis s'éteint après 30 minutes.	
Charge CA/CC	Utilisez le câble de charge pour charger l'appareil lorsqu'il est éteint.	L'écran s'allume et passe en mode veille après 30 minutes. Il ne s'éteint pas et appuyer sur le bouton d'alimentation ne permet pas de l'éteindre.	Peu importe qu'il soit complètement chargé ou en cours de chargement

Avis concernant la consommation d'énergie

Lorsque la station d'alimentation portable n'est pas utilisée mais reste allumée, elle continue à consommer environ 20 W d'énergie provenant de la batterie :

• Si le bouton AC est activé avec une sortie active, la consommation est d'environ 20 W.

• Si le bouton USB/DC est activé avec une sortie active, la consommation est d'environ 2 W.

Pour éviter toute décharge inutile de la batterie, il est recommandé d'éteindre complètement l'appareil lorsqu'il n'est pas utilisé.

Mode UPS

L'appareil prend en charge le mode bypass, qui permet de fournir directement le courant alternatif sans passer par la batterie.
En mode UPS, si l'alimentation CA principale est soudainement interrompue, l'appareil passe automatiquement à l'alimentation par batterie en moins de 10 ms, garantissant ainsi le fonctionnement continu de l'appareil CA connecté.
Schéma de connexion UPS
Comme le montre la figure ci-dessous, l'appareil est placé entre la prise murale et le ou les appareils, l'appareil étant sous tension.

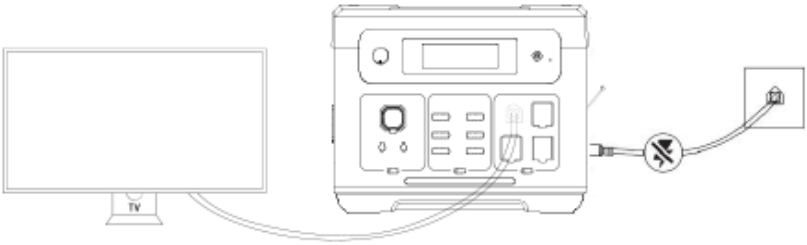

Lorsque vous allumez l'appareil, celui-ci utilise directement le courant alternatif du réseau. Lorsque l'alimentation secteur est coupée dans cet état, il passe automatiquement à l'alimentation par batterie interne de l'appareil.
En mode UPS, le courant maximal autorisé par les réglementations japonaises et américaines est de 1400 W ; en mode UPS, le courant maximal autorisé par les réglementations chinoises, britanniques, européennes et coréennes est de 15 A. Lorsque la sortie CA dépasse le courant maximal, l'icône UPS clignote pour indiquer une surcharge, tandis que l'icône CA s'éteint et que la sortie est interrompue.

Charge solaire

Cet appareil prend en charge la recharge via des panneaux solaires, offrant une solution d'alimentation pratique et écologique pour une utilisation en extérieur ou hors réseau.
• Lorsqu'il est connecté à un panneau solaire de 500 W dans des conditions d'ensoleillement optimales, l'appareil peut être complètement chargé en environ 4 heures.
• La puissance maximale de charge solaire est de 500 W, avec une tension d'entrée maximale de 60 V.

⚠ Remarques importantes :

• La puissance de charge réelle peut varier en fonction des conditions météorologiques et climatiques (par exemple, l'intensité du soleil, l'angle et la température).
• Ne dépassez pas une tension d'entrée de 50 V. Des tensions plus élevées peuvent endommager l'appareil et annuler la garantie.

Schéma de connexion du panneau solaire :

1. Connectez la sortie du panneau solaire au port d'entrée solaire de l'appareil (XT60 recommandé).
2. Assurez-vous que toutes les connexions sont bien fixées et que le panneau est exposé directement au soleil.
3. L'écran LCD affichera la puissance d'entrée une fois la charge commencée.

Option 1

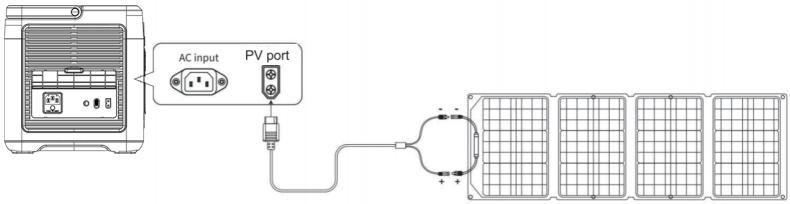

Panneau solaire (non inclus)

Option 2

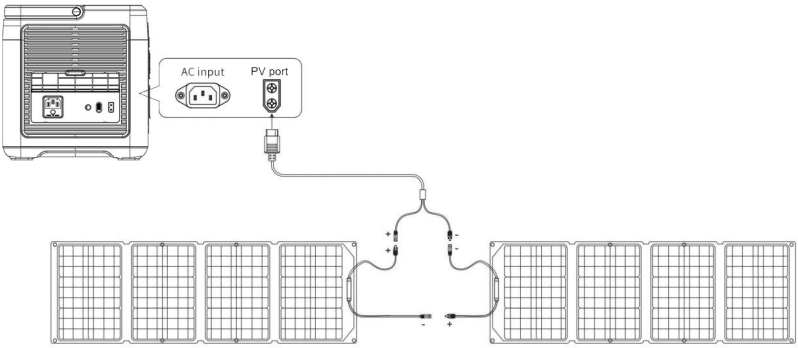

Panneau solaire Panneau solaire

(Panneaux solaires non inclus)

Charge embarquée dans le véhicule

Charge via l'allume-cigare (port ACC)

Cet appareil prend en charge la recharge mobile via la prise allume-cigare d'un véhicule (port accessoire, ci-après dénommé ACC) à l'aide du câble de recharge ACC fourni.

Étapes :

1. Mettez l'appareil sous tension.
2. Connectez une extrémité du câble de recharge ACC à la prise allume-cigare de votre voiture et l'autre extrémité au port d'entrée XT60 situé sur le côté de l'appareil.
3. Démarrez le moteur de la voiture. Une fois démarré, l'écran LCD de l'appareil affiche la puissance d'entrée.

⚠ Remarques importantes :

• Commencez toujours la recharge à bord uniquement après avoir démarré le moteur, afin d'éviter de décharger la batterie de la voiture.
• La recharge embarquée fournit généralement une puissance de 90 à 240 W, avec des temps de recharge variables en fonction de la puissance du véhicule (par exemple, 12 V/8 A ou 24 V/10 A).
• Pour une recharge plus rapide, il est recommandé d'utiliser plutôt une prise secteur (prise CA).

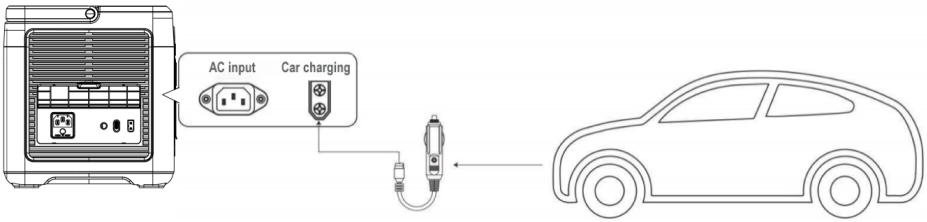

Paramètres de l'appareil

Nom de l'appareil	BPPS2000A
Dimensions de l'appareil	L406*l287*H327,6 mm
Poids de l'appareil	22 kg
Capacité de la batterie	2048Wh
Charge CA	
Entrée PV	12-60 V, 500 W
Sortie CA	100V/2400W(JP),120V/2400W(USA), 220-240 V 1800 W (UE), 50/60 Hz, onde sinusoïdale pure
USBQC3.0	(5- 12 V 18 W)*2
Type-C	(5-20 V 20 W)*2, (5-20 V/45 W)*1
Type-C	(5-20 V/5,0 A)*1, 100 W max avec PD3.0
DC5521	(12 V/3 A) *2
Sortie du chargeur de voiture	12 V/10 A
UPS	100-120V/1400W(JP/USA); 220-240 V/2000 W (UE)
Température de charge	0-40°C
Température de fonctionnement	-10 ~ 40°C
Humidité ambiante	<90 % HR
Cycle de charge	>3500

Paramètres de la batterie

Paramètre	Valeur
Type	Lithium fer phosphate
Tension nominale d'une cellule	3,2 V
Capacité d'une cellule	20 Ah
Tension nominale du système	51,2 V
Poids d'une cellule	376 g
Capacité totale de la batterie	2048 Wh

Foire aux questions

1. La puissance de charge se situe dans la plage nominale, mais l'appareil ne fonctionne pas. Pourquoi ?
Cela peut se produire pour deux raisons :
. Le niveau de la batterie est faible et doit être rechargé.
. Certains appareils ont une demande de puissance de pointe élevée au démarrage, souvent plusieurs fois supérieure à leur puissance nominale, ce qui peut dépasser la capacité de sortie et empêcher un fonctionnement normal.

2. Pourquoi le produit émet-il un bruit pendant son utilisation ?
C'est normal. Les ventilateurs de refroidissement internes et les composants inductifs s'activent au démarrage et pendant le fonctionnement, ce qui peut produire un faible niveau sonore.

3. Est-il normal que le câble de recharge soit légèrement chaud ?
Oui, c'est normal. Lors d'une recharge à haute puissance, une légère augmentation de la température du câble peut se produire. Tous les câbles utilisés ont passé des tests rigoureux et répondent aux normes de sécurité applicables.

4. Quel type de batterie l'appareil utilise-t-il ?
L'appareil utilise une batterie au lithium fer phosphate ($LiFePO_4$) qui est conforme à toutes les normes de sécurité et de performance applicables.

5. Quels appareils peuvent être alimentés via le port de sortie CA ?
Les ports CA prennent en charge les appareils dont la puissance nominale est inférieure à 1800 W. Cela inclut plus de 95 % des appareils électroménagers.
Veuillez vous assurer que le courant de sortie de chaque appareil connecté ne dépasse pas le courant nominal maximal du port CA.

6. Comment puis-je vérifier le temps d'utilisation restant ?
Pendant le fonctionnement, le temps d'utilisation restant estimé s'affiche sur le côté gauche de l'écran, en fonction de la consommation électrique actuelle.

7. Comment puis-je vérifier que l'appareil est en cours de chargement ?
Pendant le chargement, l'écran affiche :
. Puissance de charge
. Une barre de puissance défilante
. Une icône indiquant le chargement CA ou PV, selon la méthode utilisée

8. Comment nettoyer l'appareil ?
Utilisez un chiffon ou un mouchoir sec, doux et propre pour essuyer délicatement l'extérieur du produit. N'utilisez pas de nettoyants liquides ni de matériaux abrasifs.

9. Comment stocker correctement l'appareil ?
Assurez-vous que l'appareil est éteint et rangez-le dans un endroit frais et sec.
Pour un stockage à long terme, il est recommandé d'utiliser une partie de l'énergie restante tous les trois mois, puis de recharger l'appareil à environ 50 % avant de le ranger à nouveau. Cela permet de préserver la santé de la batterie.

10. Puis-je emporter le produit dans un avion ?
Non, les batteries de plus de 160 Wh sont interdites à bord des avions de ligne. Contactez votre compagnie aérienne pour plus d'informations.

11. La capacité réelle de la batterie est-elle la même que celle indiquée dans le manuel d'utilisation ?
Le manuel d'utilisation indique la capacité nominale de la batterie du produit. En raison des pertes d'efficacité lors de la charge et de la décharge, la capacité utile réelle est légèrement inférieure à la valeur nominale.

12. Quelle est la puissance de sortie maximale d'un seul port CA ?
Chaque port de sortie CA doit fonctionner dans les limites de la puissance de sortie nominale de l'appareil. Le dépassement de cette limite peut entraîner un dysfonctionnement ou des dommages.

Conditions de fonctionnement

1. Il est recommandé d'utiliser ou de stocker cet appareil dans un environnement dont la température est comprise entre 20 °C et 30 °C, à l'écart de l'eau, de la chaleur et d'autres objets métalliques.

2. Pour des raisons de sécurité, veuillez ne pas stocker cet appareil dans un environnement dont la température est supérieure à 40 °C ou inférieure à -10 °C pendant une longue période.

3. Si vous ne l'utilisez pas pendant une longue période, veuillez le charger à 60 % avant de le ranger. Si la batterie reste inutilisée pendant une longue période alors qu'elle est sérieusement insuffisante, cela causera des dommages irréversibles à la batterie et raccourcira la durée de vie de l'appareil.

Blaupunkt JuiceBox 2000

Manuale d'uso

STAZIONE DI ALIMENTAZIONE PORTATILE

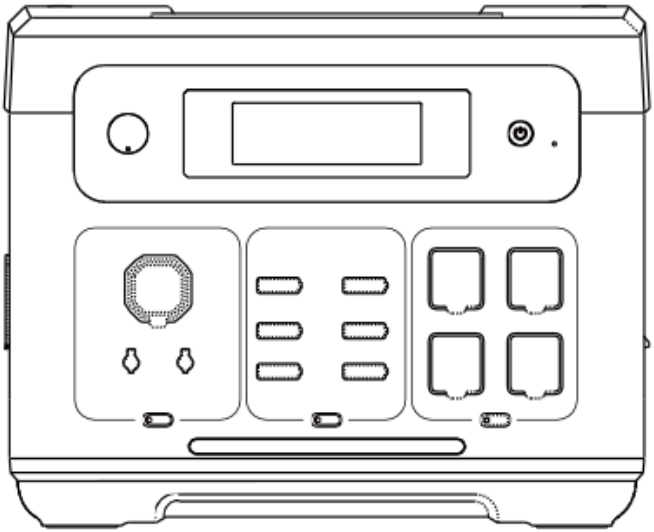

Vi ringraziamo per aver acquistato l'alimentatore portatile BPPS2000A.
Prima di utilizzare il prodotto, leggere attentamente il presente manuale per garantire un utilizzo corretto e un funzionamento sicuro.
Si consiglia vivamente di conservare il presente manuale insieme alla fattura di acquisto e a tutti i certificati correlati per riferimento futuro.
Per garantire un trasporto sicuro, la batteria è caricata solo parzialmente (circa il 30%) al momento dell'imballaggio. Si prega di caricare completamente l'unità prima di utilizzarla per la prima volta.
Per motivi di sicurezza, non utilizzare prolunghe o adattatori multipli per ricaricare il dispositivo. Questo prodotto deve essere ricaricato direttamente da una presa a muro o da altre fonti di alimentazione stabili. Inoltre, evitare di utilizzare la stessa presa per altri apparecchi mentre l'unità è in carica.

Dichiarazione di non responsabilità 67

Contenuto della confezione 67

Precauzioni di sicurezza 68

Specifiche 69

Descrizione del prodotto 70

Interfaccia display 73

Spie luminose di sicurezza 73

Startup Test 74

Modalità UPS 75

Ricarica tramite pannello solare 75

Ricarica a bordo dell'auto 77

Parametri del prodotto 78

Domande frequenti 79

Condizioni operative 80

Dichiarazioni di non responsabilità

Leggere attentamente il presente manuale d'uso prima di utilizzare il dispositivo per assicurarsi di aver compreso appieno le sue funzioni e le istruzioni di sicurezza. Dopo averlo letto, conservare il manuale in un luogo sicuro per poterlo consultare in futuro.

L'uso improprio di questo dispositivo può causare gravi lesioni personali, danni ad altri, danni al dispositivo o perdita di proprietà. Utilizzando questo dispositivo, l'utente dichiara di aver letto, compreso e accettato tutti i termini descritti nel presente manuale. Gli utenti sono gli unici responsabili delle loro azioni e delle conseguenze che ne derivano.

La nostra azienda non si assume alcuna responsabilità per eventuali perdite o danni derivanti dal mancato utilizzo del dispositivo in conformità con le istruzioni fornite nel presente manuale. Al fine di garantire la conformità alle leggi e ai regolamenti applicabili, l'azienda si riserva il diritto di interpretazione finale del presente documento e di tutti i materiali relativi al dispositivo.

Contenuto della confezione

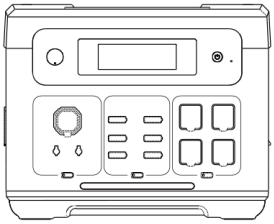

Blaupunkt JuiceBox 2000

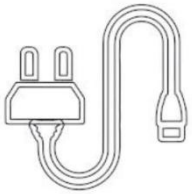

Cavo di alimentazione CA



MC4-XT60



Guida per l'utente



Cavo caricatore per auto XT60

Precauzioni di sicurezza

1. Evitare temperature elevate e umidità. Evitare di utilizzare il dispositivo alla luce diretta del sole o vicino a fonti di calore.

2. Assicurarsi di non smontare o modificare il dispositivo, poiché ciò potrebbe causare malfunzionamenti o persino un incendio.

3. Smaltire o riciclare il dispositivo secondo le modalità previste dalle leggi locali.

4. Fare attenzione a non far cadere il dispositivo da luoghi elevati o esporlo a forti urti.

5. Conservare o utilizzare il dispositivo fuori dalla portata dei bambini.

6. Utilizzare accessori originali dell'azienda. I clienti che utilizzano dispositivi non originali e subiscono conseguenze negative non possono usufruire della manutenzione gratuita.

7. Quando si utilizza questo dispositivo, non interferire con il raffreddamento del dispositivo, svuotare lo spazio di ventilazione di oltre 30 cm dalla porta di aspirazione e scarico laterale.

8. Quando il dispositivo non è in uso, spegnere l'alimentazione e scollegare il cavo di alimentazione. Evitare di conservare il dispositivo in luoghi con temperature elevate, umidità elevata e luce solare diretta.

9. Se è necessario conservare il dispositivo per un lungo periodo di tempo, assicurarsi di scaricare completamente la carica una volta ogni 3 mesi, quindi ricaricarla al 50% circa.

10. In caso di dubbi sul funzionamento del dispositivo, del cavo ausiliario e delle apparecchiature di collegamento, non continuare a utilizzare il dispositivo. Contattare invece il personale dell'assistenza post-vendita per risolvere il problema in tempo.

11. Non conservare il dispositivo per lunghi periodi in auto, magazzini all'aperto o altri luoghi che potrebbero essere soggetti a temperature estremamente alte o basse, per evitare che la durata della batteria si riduca o si verifichino altri guasti.

12 Limiti delle apparecchiature mediche: questo dispositivo non garantisce l'alimentazione di apparecchiature mediche. Queste includono ventilatori medici (CPE per ospedali) o polmoni artificiali (ECMO: ossigenatore a membrana extracorporea). Quando si utilizza questo dispositivo con altri dispositivi medici, assicurarsi che non vi siano restrizioni sull'uso di alimentatori esterni consultando preventivamente il produttore.

13. I dispositivi di alimentazione possono generare campi elettromagnetici durante l'uso e possono influire sul normale funzionamento di impianti medici quali peduncoli, impianti cocleari, defibrillatori acustici e dispositivi medici personali. Se si utilizzano questi dispositivi medici, contattarci per conoscere le restrizioni relative all'uso di questo dispositivo. Le misure di base consistono nel garantire una distanza sufficiente dagli impianti medici, quali impianti medici, impianti cocleari, apparecchi acustici e defibrillatori.

Specifiche

Capacità	Durata	Peso	Dimensioni	Accendisigari*1
LiFePo4 2048 Wh (51,2 V)	≥3500 ricariche	22 kg	L406*P287*A327,6 mm	12 V/10 A
USB-A*2	USB-C*2	USB-C*1	USB-C*1	Uscita CC*2
5 V/2,4 A	PD-20W	PD-45W	PD-100W	12V/3A
CA			Ingresso CA	Ingresso PV/DC
2400 W AC220-240V 50/60 Hz			Ingresso CA 200-240 V/1200 W	12 V-60 V 500 W (MAX)

Descrizione del prodotto

Questo dispositivo è una stazione di alimentazione portatile progettata per un'ampia gamma di applicazioni, tra cui alimentazione di emergenza domestica, viaggi all'aperto, risposta alle catastrofi e ambienti di lavoro all'aperto. La sua versatilità lo rende adatto a numerose esigenze relative all'alimentazione.

Dotato di una batteria integrata al litio ferro fosfato ($LiFePO_4$), l'unità supporta diversi metodi di ricarica:

- Ricarica rapida CA
- Ricarica da veicolo
- Ricarica solare

Inoltre, il dispositivo è dotato di una funzione integrata di alimentazione elettrica ininterrotta (UPS). In caso di interruzione dell'alimentazione di rete, passa automaticamente all'alimentazione a batteria entro 10 millisecondi, garantendo un'alimentazione elettrica ininterrotta ai dispositivi collegati.

L'uscita CA fornisce un'onda sinusoidale pura, più sicura e compatibile con i dispositivi elettronici sensibili. La frequenza di uscita può anche essere regolata manualmente tra 50 Hz e 60 Hz per soddisfare gli standard regionali e ottimizzare la protezione dei vostri apparecchi.

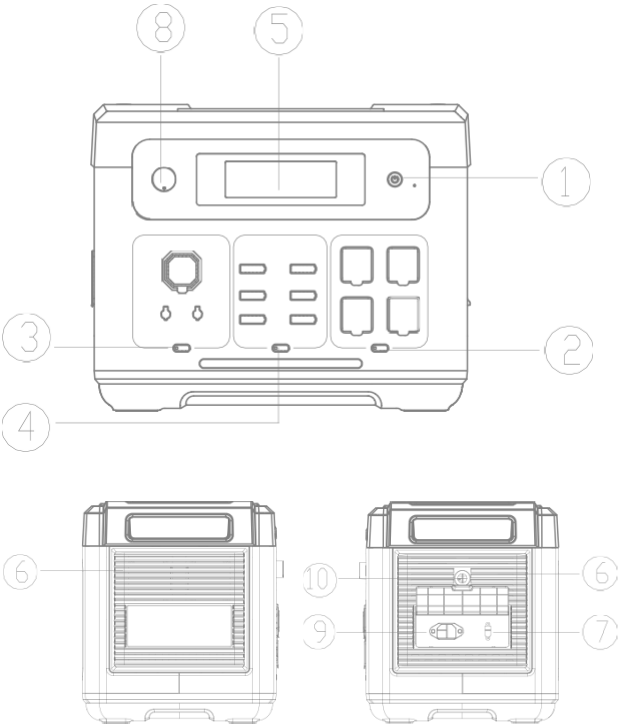

① Interruttore di alimentazione
② Interruttore CA
③ Interruttore CC
④ Interruttore USB
⑤ Schermo LCD
⑥ Presa d'aria di raffreddamento/uscita
⑦ Porta di ingresso PV/auto
⑧ Interruttore di regolazione CA
⑨ Porta di ingresso CA
⑩ Pulsante di protezione da sovraccarico

①Interruttore di alimentazione

Tenere premuto il pulsante di accensione per 3 secondi per accendere il sistema.
Con il display LCD acceso, tenerlo premuto nuovamente per 3 secondi per spegnere il sistema.

②Interruttore CA

Mentre il dispositivo è acceso, premere brevemente il pulsante AC per attivare le porte di uscita AC.
Premere nuovamente per disattivarle.
1. Nota: gli standard di tensione e frequenza CA variano a seconda della regione. Verificare i requisiti del dispositivo prima dell'uso.
2. Per passare da 50 Hz a 60 Hz, premere contemporaneamente il pulsante AC e il pulsante LED per 3 secondi.
3. Per modificare la tensione di uscita CA (220 V/230 V/240 V), premere il pulsante CA 10 volte di seguito.

③Interruttore DC

Una breve pressione del pulsante DC attiva la porta di uscita DC. Un'altra breve pressione la disattiva nuovamente.

		
Output*2	Cigar Lighter*1	DC

④Interruttore USB

Una breve pressione del pulsante USB apre la porta di uscita USB. Un'altra breve pressione la chiude.

			
USB-A*2	USB-C*2	USB-C*1	USB-C*1
5/2.4A	PD-20W	PD-45W	PD-100W

⑤Schermo LCD

Visualizza lo stato di consumo energetico del dispositivo.

⑥Presa d'aria di raffreddamento/uscita

Quando il dispositivo raggiunge una certa temperatura durante il funzionamento, la ventola di raffreddamento si attiva automaticamente. Non ostruire l'entrata o l'uscita dell'aria durante l'uso del dispositivo e assicurarsi che non vi siano oggetti posizionati entro 30 cm dalle prese d'aria di raffreddamento per consentire un flusso d'aria adeguato.

⑦Porta di ingresso PV/Auto

Utilizzare un cavo di ricarica standard con porta di ingresso PV/Auto per collegare un pannello solare per la ricarica.
1. L'ingresso massimo è di 500 W, con un limite di tensione di 60 V.
2. La ricarica con una tensione superiore a 60 V può danneggiare il dispositivo e tali danni non sono coperti dalla garanzia.

⑧Interruttore di regolazione della carica rapida/lenta CA

Quando l'interruttore è impostato sulla modalità di ricarica rapida CA, assicurarsi che la tensione di uscita del dispositivo sia compresa tra 200 e 240 V. In questo intervallo, la potenza di ricarica massima può raggiungere 1800 W.
Quando l'interruttore è impostato sulla modalità di ricarica lenta CA, assicurarsi anche che la tensione di uscita sia compresa tra 200 e 240 V. In queste condizioni, la potenza di ricarica massima è limitata a 500 W.

⑨Porta di ingresso CA

Per ricaricare questo dispositivo tramite alimentazione di rete, utilizzare il cavo di ricarica CA standard in dotazione.
Collegare il cavo dalla presa a muro CA alla porta di ricarica CA del dispositivo.
⚠ Prima di effettuare la ricarica, assicurarsi che la tensione e la frequenza della rete elettrica locale siano compatibili con i requisiti di ingresso CA del dispositivo.

⑩Pulsante di protezione da sovraccarico

Avviso di protezione da sovraccarico
Se l'alimentazione è instabile, a causa di fulmini, sbalzi di tensione o un ingresso ad alta tensione, il sistema di protezione da sovraccarico integrato nel dispositivo si attiverà automaticamente. Ciò scollega l'ingresso CA per proteggere i componenti interni.
Per ripristinare la funzione di ricarica CA, procedere come segue:
1. Spegnere l'interruttore di alimentazione principale e scollegare tutti i dispositivi collegati.
2. Verificare che tutti i componenti siano in condizioni normali e non presentino segni di danneggiamento.
3. Riaccendere l'interruttore di alimentazione.
4. Premere il pulsante di ripristino della protezione da sovraccarico, quindi ricollegare il cavo di ricarica CA per riprendere la ricarica.

Interfaccia display

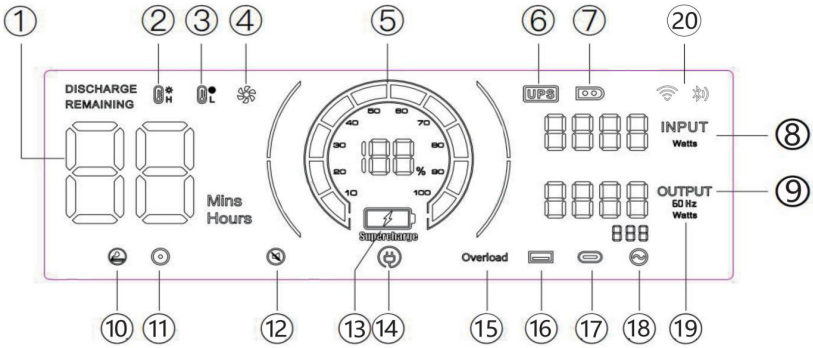

①Tempo di utilizzo/tempo di ricarica
②Protezione da alta temperatura
③Protezione da bassa temperatura
④Stato della ventola
⑤Stato dell'alimentazione
⑥Modalità UPS
⑦Modalità di ricarica PV
⑧Potenza totale in ingresso
⑨Potenza totale in uscita
⑩Uscita accendisigari (12 V)
⑪Uscita CC (12 V)
⑫Modalità silenziosa
⑬Modalità di ricarica rapida
⑭Modalità di ricarica lenta
⑮Protezione da sovraccarico
⑯Uscita USB
⑰Uscita PD
⑱Uscita CA
⑲Frequenza
⑳WIFI/ Bluetooth

Spie luminose di precauzione



Quando questa icona è accesa, assicurarsi che le prese d'aria su entrambi i lati del prodotto non siano ostruite.



Quando l'icona dell'indicatore lampeggia, significa che la temperatura interna della macchina è troppo alta o troppo bassa. In questo momento, il dispositivo ha attivato il programma di protezione intelligente e ha smesso di funzionare normalmente. È necessario attendere che la macchina torni alla temperatura normale prima che possa riprendere a funzionare.



Quando questa icona lampeggia, l'uscita della porta corrispondente è anomala. Controllare il carico.

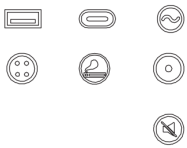

Quando questa icona lampeggia, il dispositivo è entrato in modalità silenziosa.

Startup Test

Elemento di prova	Metodo di prova	Risposta prevista del sistema	Osservazione
Accendere l'uscita CA	Accendere l'uscita corrispondente senza carico.	Lo schermo si illumina ed entra in modalità sleep dopo 30 minuti senza spegnersi, mantenendo la normale uscita.	
Accendere l'uscita CC			
Accendere l'uscita USB		Lo schermo si illumina, si spegne dopo 30 minuti, l'uscita viene disconnessa.	
Accendere il pulsante di accensione	Dopo aver premuto il pulsante di accensione per accendere il dispositivo, non viene visualizzata alcuna uscita.	Lo schermo si accende, si spegne dopo 30 minuti.	
Ricarica CA/CC	Utilizzare il cavo di ricarica per ricaricare il dispositivo mentre è spento.	Lo schermo si accende ed entra in modalità di sospensione dopo 30 minuti. Non si spegne e premendo il pulsante di accensione non si spegne.	Indipendentemente dal fatto che sia completamente carico o in carica

Avviso sul consumo energetico

Quando la stazione di ricarica portatile non è in uso ma rimane accesa, continuerà ad assorbire circa 20 W di potenza dalla batteria:

- Se il pulsante AC è attivato con un'uscita attiva, il consumo è di circa 20 W.
- Se il pulsante USB/DC è attivato con un'uscita attiva, il consumo è di circa 2 W.

Per evitare un inutile consumo della batteria, si consiglia di spegnere completamente l'unità quando non è in uso.

Modalità UPS

Il dispositivo supporta la modalità bypass, che consente l'uscita diretta dell'alimentazione CA senza passare attraverso la batteria.
In modalità UPS, se l'alimentazione CA principale viene improvvisamente interrotta, il dispositivo passerà automaticamente all'alimentazione a batteria entro 10 ms, garantendo il funzionamento continuo del dispositivo CA collegato.
Schema di collegamento UPS
Come mostrato nella figura sottostante, il dispositivo è posizionato tra la presa a muro e gli apparecchi, con il dispositivo acceso

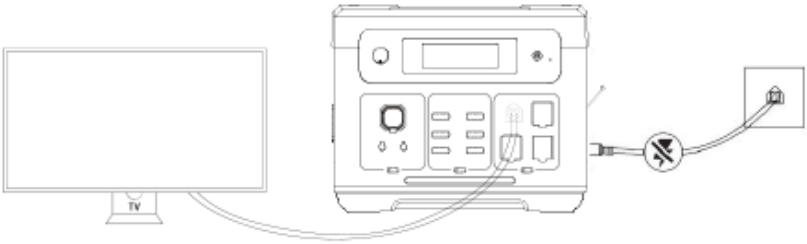

Quando si accende l'apparecchio, questo utilizza direttamente la corrente alternata della rete.
Quando l'alimentazione di rete viene interrotta in questo stato, passerà automaticamente all'alimentazione interna a batteria del dispositivo.
In modalità UPS, la corrente massima prevista dalle normative giapponesi e americane è di 1400 W; in modalità UPS, la corrente massima prevista dalle normative cinesi, britanniche, europee e coreane è di 15 A. Quando l'uscita CA supera la corrente massima, l'icona UPS lampeggia per indicare un sovraccarico, contemporaneamente l'icona CA si spegne e l'uscita viene interrotta.

Ricarica tramite pannelli solari ( )

Questo dispositivo supporta la ricarica tramite pannelli solari, fornendo una soluzione di alimentazione comoda ed ecologica per l'uso all'aperto o fuori rete.
• Quando è collegato a un pannello solare da 500 W in condizioni di luce solare ottimali, il dispositivo può essere caricato completamente in circa 4 ore.
• L'ingresso massimo di ricarica solare è di 500 W, con una tensione massima di ingresso di 60 V.

⚠ Note importanti:

• La potenza di ricarica effettiva può variare a seconda delle condizioni meteorologiche e climatiche (ad esempio, intensità della luce solare, angolo e temperatura).
• Non superare una tensione di ingresso di 50 V. Tensioni più elevate potrebbero danneggiare il dispositivo e invalidare la garanzia.

Schema di collegamento del pannello solare:

1. Collegare l'uscita del pannello solare alla porta di ingresso solare del dispositivo (si consiglia XT60).
2. Assicurarsi che tutti i collegamenti siano saldi e che il pannello sia esposto alla luce diretta del sole.
3. Lo schermo LCD visualizzerà la potenza in ingresso una volta avviata la ricarica.

Opzione 1

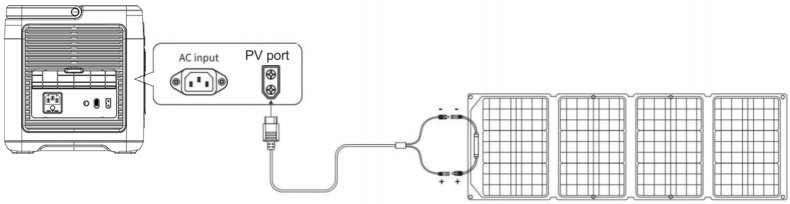

Pannello solare (non incluso)

Opzione 2

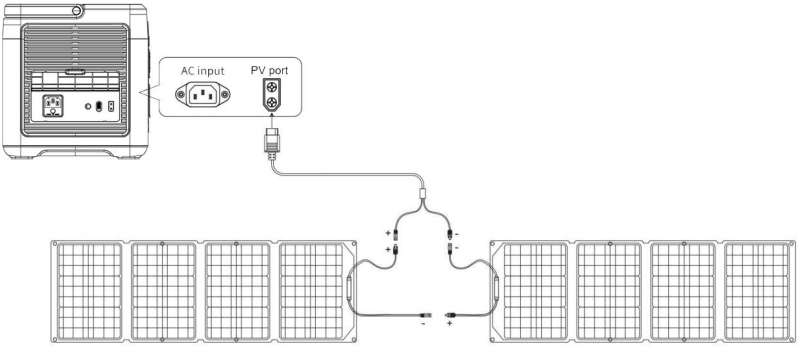

Pannello solare Pannello solare

(Pannelli solari non inclusi)

Ricarica a bordo dell'auto

Ricarica tramite accendisigari dell'auto (porta ACC)

Questo dispositivo supporta la ricarica mobile tramite la presa dell'accendisigari del veicolo (porta accessori, di seguito denominata ACC) utilizzando il cavo di ricarica ACC incluso.

Procedura:

1. Accendere il dispositivo.
2. Collegare un'estremità del cavo di ricarica ACC alla presa dell'accendisigari dell'auto e l'altra estremità alla porta di ingresso XT60 sul lato dell'unità.
3. Avviare il motore dell'auto. Una volta avviato, lo schermo LCD del dispositivo visualizzerà la potenza in ingresso.

⚠ Note importanti:

• Iniziare sempre la ricarica a bordo solo dopo aver avviato il motore, per evitare di scaricare la batteria dell'auto.
• La ricarica a bordo fornisce in genere una potenza di 90-240 W, con tempi di ricarica che variano a seconda della potenza del veicolo (ad esempio, 12 V/8 A o 24 V/10 A).
• Per una ricarica più rapida, si consiglia di utilizzare invece l'alimentazione di rete (presa CA).

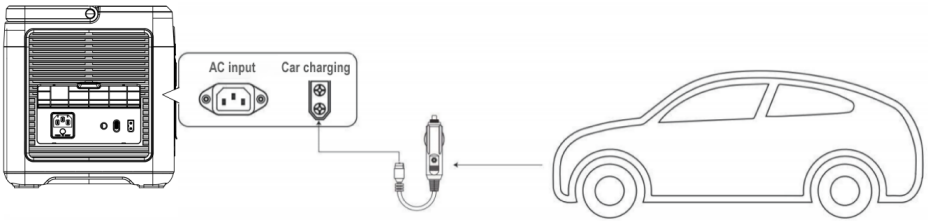

Parametri del dispositivo

Nome del dispositivo	BPPS2000A
Dimensioni del dispositivo	L406*P287*A327,6 mm
Peso del dispositivo	22 kg
Capacità della batteria	2048 Wh
Carica CA	
Ingresso PV	12-60 V, 500 W
Uscita CA	100V/2400W(JP),120V/2400W(USA), 220-240 V 1800 W (UE), 50/60 Hz, onda sinusoidale pura
USBQC3.0	(5- 12 V 18 W)*2
Tipo C	(5-20 V 20 W)*2, (5-20 V/45 W)*1
Tipo C	(5-20 V/5,0 A)*1, 100 W max con PD3.0
DC5521	(12 V/3 A) *2
Uscita caricatore auto	12 V/10 A
UPS	100-120V/1400W(JP/USA); 220-240 V/2000 W (UE)
Temperatura di ricarica	0-40
Temperatura di funzionamento	-10 ~ 40°C
Umidità ambientale	<90%RH
Ciclo di carica	>3500

Parametri della batteria

Parametro	Valore
Tipo	Fosfato di ferro e litio
Tensione nominale singola cella	3,2 V
Capacità singola cella	20 Ah
Tensione nominale del sistema	51,2 V
Peso singolo elemento	376g
Capacità totale della batteria	2048Wh

Domande frequenti

1. La potenza di carico rientra nell'intervallo nominale, ma il dispositivo non funziona: perché?
Ciò può verificarsi per due motivi:
. Il livello della batteria è basso e deve essere ricaricato.
. Alcuni dispositivi hanno un picco di potenza elevato all'avvio, spesso pari a diverse volte la loro potenza nominale, che può superare la capacità di uscita e impedire il normale funzionamento.

2. Perché il prodotto emette un rumore durante l'uso?
È normale. Le ventole di raffreddamento interne e i componenti induttivi si attivano durante l'avvio e il funzionamento, il che può produrre un leggero rumore.

3. È normale che il cavo di ricarica sia leggermente caldo?
Sì, è normale. Durante la ricarica ad alta potenza, può verificarsi un leggero aumento della temperatura del cavo. Tutti i cavi utilizzati hanno superato rigorosi test e soddisfano gli standard di sicurezza applicabili.

4. Che tipo di batteria utilizza il dispositivo?
Il dispositivo utilizza una batteria al litio ferro fosfato ($LiFePO_4$), conforme a tutti gli standard di sicurezza e prestazioni pertinenti.

5. Quali dispositivi possono essere alimentati tramite la porta di uscita CA?
Le porte CA supportano dispositivi con una potenza nominale inferiore a 1800 W. Ciò include oltre il 95% degli elettrodomestici.
Assicurarsi che la corrente di uscita di ciascun dispositivo collegato non superi la corrente nominale massima della porta CA.

6. Come posso controllare il tempo di utilizzo rimanente?
Durante il funzionamento, il tempo di utilizzo rimanente stimato viene visualizzato sul lato sinistro dello schermo, in base al consumo energetico corrente.

7. Come posso verificare che il dispositivo sia in carica?
Durante la ricarica, lo schermo visualizzerà:
. Potenza di ricarica
. Una barra di potenza scorrevole
. Un'icona che indica la ricarica CA o FV, a seconda del metodo in uso

8. Come si pulisce il dispositivo?
Utilizzare un panno o un fazzoletto asciutto, morbido e pulito per pulire delicatamente l'esterno del prodotto. Non utilizzare detergenti liquidi o materiali abrasivi.

9. Qual è il modo corretto di conservare il dispositivo?
Assicurarsi che il dispositivo sia spento e conservarlo in un luogo fresco e asciutto.
Per una conservazione a lungo termine, si consiglia di utilizzare parte della carica residua ogni tre mesi e quindi ricaricare il dispositivo al 50% circa prima di riporlo nuovamente. Ciò contribuisce a mantenere la batteria in buone condizioni.

10. Posso portare il prodotto in aereo?
No, le batterie con potenza superiore a 160 Wh non possono essere trasportate sugli aerei passeggeri. Contatta la tua compagnia aerea per ulteriori informazioni.

11. La capacità effettiva della batteria è la stessa indicata nel manuale d'uso?
Il manuale d'uso indica la capacità nominale della batteria del prodotto. A causa delle perdite di efficienza durante la carica e la scarica, la capacità effettiva utilizzabile è leggermente inferiore al valore nominale.

12. Qual è la potenza massima di uscita di una singola porta CA?
Ogni porta di uscita CA deve funzionare entro la potenza di uscita nominale del dispositivo. Il superamento di tale valore può causare malfunzionamenti o danni.

Condizioni operative

1. Si consiglia di utilizzare o conservare questo dispositivo in un ambiente con temperatura compresa tra 20 °C e 30 °C, lontano da acqua, fonti di calore e altri oggetti metallici.

2. Per motivi di sicurezza, non conservare questo dispositivo in un ambiente con temperatura superiore a 40 °C o inferiore a-10 °C per un periodo prolungato.

3. Se non viene utilizzato per un lungo periodo, caricarlo al 60% prima di riporlo. Se la batteria viene lasciata inutilizzata per un lungo periodo quando è gravemente scarica, ciò causerà danni irreversibili alla batteria e ridurrà la durata del ciclo di vita del dispositivo.

Blaupunkt JuiceBox 2000

Manual del usuario

ESTACIÓN DE ENERGÍA PORTÁTIL

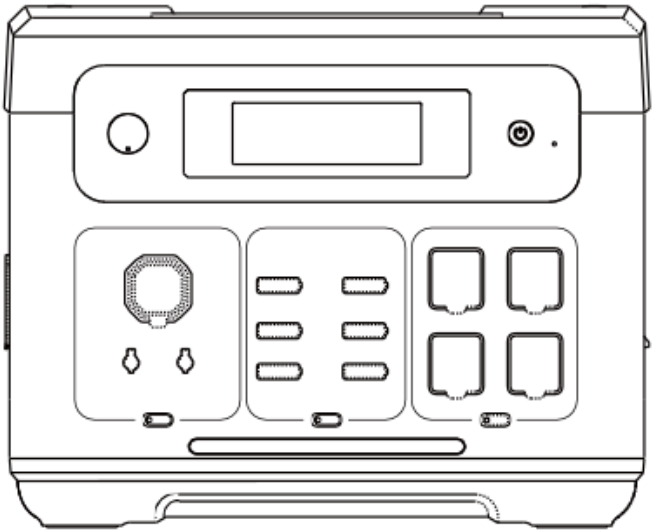

Le agradecemos sinceramente la compra de la fuente de alimentación portátil BPPS2000A.
Antes de utilizar el producto, lea atentamente este manual para garantizar un manejo adecuado y un funcionamiento seguro.
Le recomendamos encarecidamente que conserve este manual junto con la factura de compra y cualquier certificado relacionado para futuras consultas.
Para garantizar un transporte seguro, la batería solo está parcialmente cargada (aproximadamente al 30 %) en el momento del embalaje. Cargue completamente la unidad antes de utilizarla por primera vez.
Por razones de seguridad, no utilice cables alargadores ni adaptadores múltiples para cargar el dispositivo. Este producto debe cargarse directamente desde una toma de corriente u otras fuentes de alimentación estables.
Además, evite utilizar la misma toma para otros aparatos mientras la unidad se está cargando.

Descargo de responsabilidad..... 83

Contenido del paquete..... 83

Precauciones de seguridad..... 84

Especificaciones 85

Descripción del producto 86

Interfaz de visualización 89

Indicadores luminosos de precaución 89

Startup Test 90

Modo UPS..... 91

Carga del panel solar 91

Carga a bordo del coche 93

Parámetros del producto..... 94

Preguntas frecuentes 95

Condiciones de funcionamiento..... 96

Descargos de responsabilidad

Lea detenidamente este manual del usuario antes de utilizar el dispositivo para asegurarse de que comprende completamente sus funciones y las instrucciones de seguridad. Después de leerlo, guarde el manual en un lugar seguro para poder consultarlo en el futuro.

El uso incorrecto de este dispositivo puede provocar lesiones personales graves, daños a otras personas, daños al dispositivo o pérdidas materiales. Al utilizar este dispositivo, usted reconoce que ha leído, comprendido y aceptado todos los términos descritos en este manual. Los usuarios son los únicos responsables de sus acciones y de las consecuencias que de ellas se deriven.

Nuestra empresa no asume ninguna responsabilidad por cualquier pérdida o daño que se derive del incumplimiento de las instrucciones proporcionadas en este manual. Para garantizar el cumplimiento de las leyes y normativas aplicables, la empresa se reserva el derecho a la interpretación final de este documento y de todos los materiales relacionados con el dispositivo.

Contenido del paquete

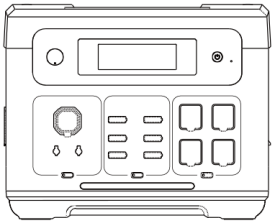

Blaupunkt JuiceBox 2000

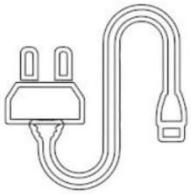

Cable de alimentación de CA



MC4-XT60



Guía del usuario



Cable XT60 para cargador de coche

Precauciones de seguridad

1. Evite las altas temperaturas y la humedad. Evite utilizar el dispositivo bajo la luz solar directa o cerca del fuego.

2. Asegúrese de no desmontar ni modificar el dispositivo, ya que podría provocar un mal funcionamiento o incluso un incendio.

3. Deseche o recicle el dispositivo de acuerdo con los métodos estipulados por las leyes locales.

4. Tenga cuidado de no dejar caer el dispositivo desde un lugar elevado ni exponerlo a ningún tipo de impacto fuerte.

5. Guarde o utilice el dispositivo fuera del alcance de los niños.

6. Utilice accesorios originales de la empresa. Los clientes que utilicen dispositivos no originales y sufran consecuencias adversas como resultado de ello no podrán disfrutar del mantenimiento gratuito.

7. Cuando utilice este dispositivo, no interfiera con la refrigeración del mismo y deje un espacio de ventilación de más de 30 cm desde el puerto de succión y escape lateral.

8. Cuando no utilice el dispositivo, apague el cuerpo y desenchufe el cable de alimentación. Evite guardar el dispositivo en lugares con alta temperatura, alta humedad y luz solar directa.

9. Si necesita almacenar el dispositivo durante un período prolongado, asegúrese de agotar la carga una vez cada 3 meses y, a continuación, recárguelo hasta aproximadamente el 50 %.

10. Si tiene alguna duda sobre si el cuerpo del dispositivo, el cable auxiliar o el equipo de conexión están defectuosos, no siga utilizando el dispositivo. En su lugar, póngase en contacto con el personal de posventa para resolver el problema a tiempo.

11. No guarde el dispositivo durante mucho tiempo en el coche, en un almacén al aire libre u otros lugares que puedan estar expuestos a temperaturas extremas, ya que esto podría acortar la vida útil de la batería, entre otros fallos.

12. Limitación del equipo médico: este dispositivo no asume la fuente de alimentación de equipos médicos. Estos incluyen ventiladores médicos (CPE para hospitales) o pulmones artificiales (ECMO: oxigenador de membrana extracorpórea). Cuando utilice este dispositivo con otros dispositivos médicos, asegúrese de que no haya restricciones en el uso de la fuente de alimentación externa consultando previamente con el fabricante.

13. Los dispositivos de alimentación eléctrica pueden generar campos electromagnéticos cuando se utilizan y pueden afectar al funcionamiento normal de implantes médicos como pedículos, implantes cocleares, audífonos desfibriladores y dispositivos médicos personales. Si utiliza estos dispositivos médicos, póngase en contacto con nosotros para conocer las restricciones de uso de este dispositivo. Las medidas básicas consisten en garantizar un alcance suficiente de los implantes médicos, como implantes médicos, implantes cocleares, audífonos y desfibriladores.

Especificaciones

Capacidad	Vida útil	Peso	Tamaño	Encendedor de cigarros*1
LiFePo4 2048 Wh (51,2 V)	≥3500 cargas	22 kg	406 mm (largo) × 287 mm (ancho) × 327,6 mm (alto)	12 V/10 A
USB-A*2	USB-C*2	USB-C*1	USB-C*1	Salida CC*2
5 V/2,4 A	PD-20W	PD-45W	PD-100W	12V/3A
CA			Entrada CA	Entrada PV/CC
2400 W CA 220-240 V 50/60 Hz			Entrada CA 200-240 V/1200 W	12 V-60 V 500 W (MÁX.)

Descripción del producto

Este dispositivo es una estación de energía portátil diseñada para una amplia gama de aplicaciones, incluyendo respaldo de energía de emergencia en el hogar, viajes al aire libre, respuesta ante desastres y entornos de trabajo al aire libre. Su versatilidad lo hace adecuado para numerosas necesidades relacionadas con la energía.

Equipada con una batería de fosfato de hierro y litio ($LiFePO_4$) incorporada, la unidad admite múltiples métodos de carga:

- Carga rápida CA
- Carga desde un vehículo
- Carga solar

Además, el dispositivo cuenta con una función integrada de suministro de energía ininterrumpida (UPS). En caso de fallo del suministro eléctrico, cambia automáticamente a la energía de la batería en 10 milisegundos, lo que garantiza un suministro de energía ininterrumpido a los dispositivos conectados.

La salida de CA proporciona una onda sinusoidal pura, que es más segura y compatible con los dispositivos electrónicos sensibles. La frecuencia de salida también se puede ajustar manualmente entre 50 Hz y 60 Hz para cumplir con las normas regionales y optimizar la protección de sus aparatos.

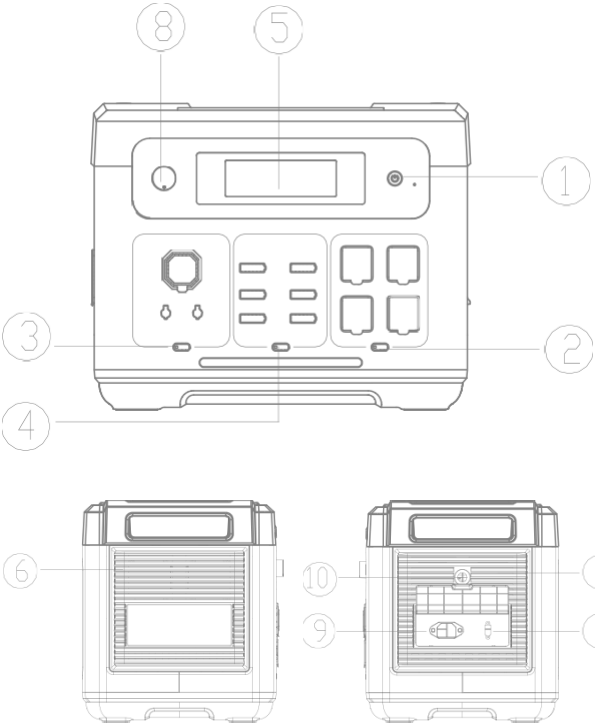

① Interruptor de encendido

② Interruptor de CA

③ Interruptor de CC

④ Interruptor USB

⑤ Pantalla LCD

⑥ Entrada/salida de aire de refrigeración

⑦ Puerto de entrada PV/ coche

⑧ Interruptor de ajuste de CA

⑨ Puerto de entrada de CA

⑩ Botón de protección contra sobrecargas

①Interruptor de encendido/apagado

Mantenga pulsado el botón de encendido durante 3 segundos para encender el sistema. Con la pantalla LCD encendida, manténgalo pulsado de nuevo durante 3 segundos para apagar el sistema.

② Interruptor de CA

Mientras el dispositivo está encendido, pulse brevemente el botón AC para activar los puertos de salida de CA.
Púlselo de nuevo para desactivarlos.
1. Nota: Los estándares de voltaje y frecuencia de CA varían según la región. Confirme los requisitos de su dispositivo antes de utilizarlo.
2. Para cambiar entre 50 Hz y 60 Hz, pulse simultáneamente el botón AC y el botón LED durante 3 segundos.
3. Para cambiar el voltaje de salida de CA (220 V/230 V/240 V), pulse el botón AC 10 veces seguidas.

③Interruptor de CC

Una pulsación breve del botón DC activa el puerto de salida de CC. Otra pulsación breve lo desactiva de nuevo.

		
Output*2	Cigar Lighter*1	DC

④Interruptor USB

Una pulsación breve del botón USB abre el puerto de salida USB. Otra pulsación breve lo cierra.

			
USB-A*2	USB-C*2	USB-C*1	USB-C*1
5/2.4A	PD-20W	PD-45W	PD-100W

⑤Pantalla LCD

Muestra el estado de consumo de energía del dispositivo.

⑥Entrada/salida de aire de refrigeración

Cuando el dispositivo alcanza una determinada temperatura durante su funcionamiento, el ventilador de refrigeración se activa automáticamente. No bloquee la entrada o salida de aire mientras utiliza el dispositivo y asegúrese de que no haya objetos a menos de 30 cm de las rejillas de ventilación para permitir un flujo de aire adecuado.

⑦Puerto de entrada PV/Coche

Utilice un cable de carga estándar para puerto de entrada PV/Coche para conectar un panel solar para la carga.
1. La entrada máxima es de 500 W, con un límite de voltaje de 60 V.
2. La carga con un voltaje superior a 60 V puede dañar el dispositivo, y dichos daños no están cubiertos por la garantía.

⑧Interruptor de ajuste de carga rápida/lenta de CA

Cuando el interruptor esté en modo de carga rápida CA, asegúrese de que el voltaje de salida del dispositivo esté entre 200 y 240 V. En este rango, la potencia máxima de carga puede alcanzar los 1800 W.
Cuando el interruptor esté en modo de carga lenta CA, asegúrese también de que el voltaje de salida sea de 200-240 V. En estas condiciones, la potencia máxima de carga está limitada a 500 W.

⑨Puerto de entrada de CA

Para cargar este dispositivo mediante la red eléctrica, utilice el cable de carga CA estándar suministrado.
Conecte el cable de la toma de corriente CA a la pared al puerto de carga CA del dispositivo.
⚠ Antes de cargar, asegúrese de que el voltaje y la frecuencia de la red eléctrica local sean compatibles con los requisitos de entrada de CA del dispositivo.

⑩Botón de protección contra sobrecargas

Aviso de protección contra sobrecargas
Si el suministro eléctrico es inestable, debido a rayos, subidas de tensión o una entrada de alto voltaje, el sistema de protección contra sobrecargas integrado en el dispositivo se activará automáticamente. Esto desconecta la entrada de CA para proteger los componentes internos.
Para restablecer la función de carga de CA, siga estos pasos:
1. Apague el interruptor de alimentación principal y desenchufe todos los dispositivos conectados.
2. Compruebe que todos los componentes se encuentran en condiciones normales y no presentan signos de daños.
3. Vuelva a encender el interruptor de alimentación.
4. Pulse el botón de reinicio de la protección contra sobrecargas y, a continuación, vuelva a conectar el cable de carga de CA para reanudar la carga.

Interfaz de visualización

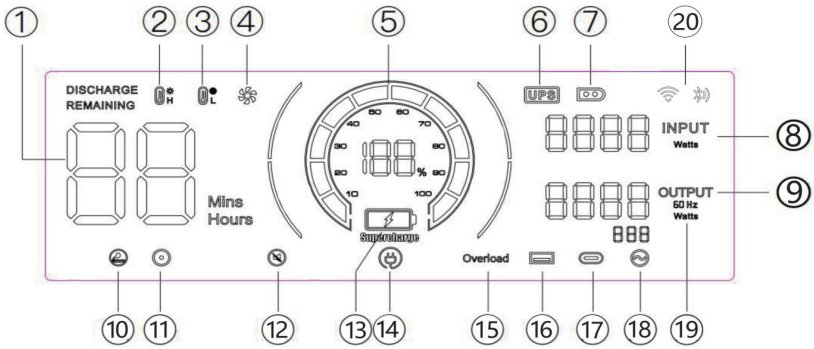

① Tiempo de uso/tiempo de carga
② Protección contra altas temperaturas
③ Protección contra bajas temperaturas
④ Estado del ventilador
⑤ Estado de la alimentación
⑥ Modo UPS
⑦ Modo de carga fotovoltaica
⑧ Potencia de entrada total
⑨ Potencia de salida total
⑩ Salida del encendedor (12 V)
⑪ Salida CC (12 V)
⑫ Modo silencioso
⑬ Modo de carga rápida
⑭ Modo de carga lenta
⑮ Protección contra sobrecargas
⑯ Salida USB
⑰ Salida PD
⑱ Salida CA
⑲ Frecuencia
⑳ WIFI/ Bluetooth

Indicadores luminosos de precaución



Cuando este icono esté encendido, asegúrese de que la entrada de aire a ambos lados del producto no esté bloqueada.



Cuando el icono indicador parpadea, significa que la temperatura interna de la máquina es demasiado alta o demasiado baja. En ese momento, el dispositivo ha activado el programa de protección inteligente y ha dejado de funcionar con normalidad. Debe esperar a que la máquina vuelva a la temperatura normal antes de que pueda reanudar su funcionamiento.



Cuando este icono parpadea, la salida del puerto correspondiente es anómala. Compruebe la carga.

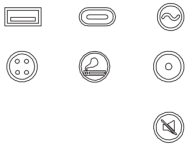

Cuando este icono parpadea, el dispositivo ha entrado en modo silencioso.

Startup Test

Elemento de prueba	Método de prueba	Respuesta esperada del sistema	Observación
Encender la salida de CA	Encender la salida correspondiente sin carga.	La pantalla se ilumina y entra en modo de suspensión después de 30 minutos sin apagarse, manteniendo la salida normal.	
Encender la salida de CC			
Encender la salida USB		La pantalla se ilumina, se apaga después de 30 minutos y la salida se desconecta.	
Encienda el botón de encendido	Después de pulsar el botón de encendido para encender el dispositivo, no se muestra ninguna salida.	La pantalla se enciende y se apaga después de 30 minutos.	
Carga CA/CC	Utilice el cable de carga para cargar el dispositivo mientras está apagado.	La pantalla se enciende y entra en modo de suspensión después de 30 minutos. No se apaga, y al pulsar el botón de encendido no se apaga.	No importa si está completamente cargado o se está cargando.

Aviso sobre el consumo de energía

Cuando la estación de energía portátil no se utiliza pero permanece encendida, seguirá consumiendo aproximadamente 20 W de energía de la batería:

- Si el botón CA está activado con una salida activa, el consumo es de unos 20 W.
- Si el botón USB/CC está activado con una salida activa, el consumo es de unos 2 W.

Para evitar un consumo innecesario de batería, se recomienda apagar completamente la unidad cuando no se utilice.

Modo UPS

El dispositivo admite el modo de derivación, lo que permite que la alimentación de CA se emita directamente sin pasar por la batería.
En el modo UPS, si la entrada de CA principal se interrumpe repentinamente, el dispositivo cambiará automáticamente a la alimentación de la batería en 10 ms, lo que garantiza el funcionamiento continuo del dispositivo de CA conectado.
Diagrama de conexión del SAI
Como se muestra en la figura siguiente, el dispositivo se coloca entre la toma de corriente de la pared y el aparato o aparatos, con el dispositivo encendido.

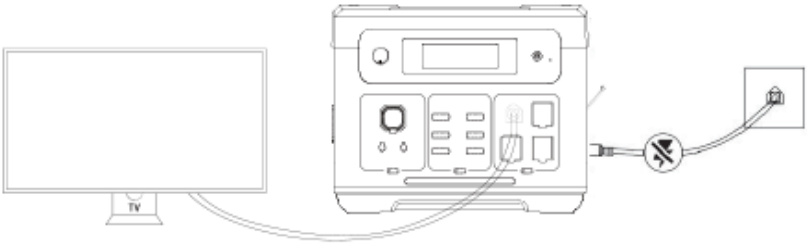

Cuando se enciende el aparato, este utiliza directamente la corriente alterna de la red.
Cuando se corta la alimentación de la red eléctrica en este estado, se cambia automáticamente a la alimentación de la batería interna del dispositivo.
En modo SAI, la corriente máxima de las normativas japonesas y estadounidenses es de 1400 W; en modo SAI, la corriente máxima de las normativas chinas, británicas, europeas y coreanas es de 15 A. Cuando la salida de CA supera la corriente máxima, el icono del SAI parpadea para indicar una sobrecarga, al mismo tiempo que el icono de CA se apaga y se interrumpe la salida.

Carga solar

Este dispositivo admite la carga a través de paneles solares, lo que proporciona una solución de energía cómoda y ecológica para su uso en exteriores o fuera de la red.
• Cuando se conecta a un panel solar de 500 W en condiciones óptimas de luz solar, el dispositivo se puede cargar completamente en aproximadamente 4 horas.
• La entrada máxima de carga solar es de 500 W, con un voltaje de entrada máximo de 60 V.

⚠ Notas importantes:

• La potencia de carga real puede variar en función de las condiciones meteorológicas y climáticas (por ejemplo, la intensidad de la luz solar, el ángulo y la temperatura).
• No exceda los 50 V de tensión de entrada. Tensiones más altas pueden dañar el dispositivo y anular la garantía.

Diagrama de conexión del panel solar:

1. Conecte la salida del panel solar al puerto de entrada solar del dispositivo (se recomienda XT60).
2. Asegúrese de que todas las conexiones estén bien fijadas y de que el panel esté expuesto a la luz solar directa.
3. La pantalla LCD mostrará la potencia de entrada una vez que comience la carga.

Opción 1

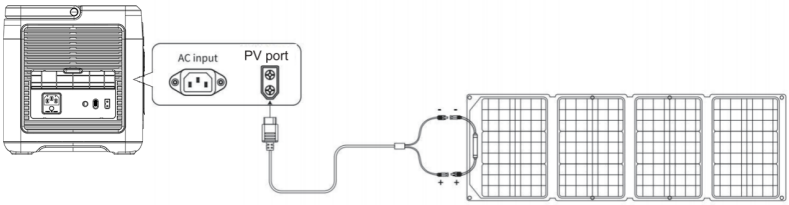

Panel solar (no incluido)

Opción 2

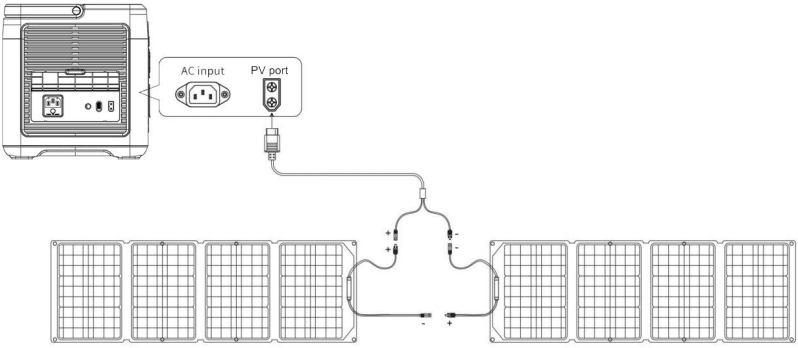

Panel solar Panel solar

(Paneles solares no incluidos)

Carga a bordo del coche

Carga a través del encendedor del coche (puerto ACC)

Este dispositivo admite la carga móvil a través de la toma del encendedor del vehículo (puerto accesorio, en adelante denominado ACC) utilizando el cable de carga ACC incluido.

Pasos:

1. Encienda el dispositivo.
2. Conecte un extremo del cable de carga ACC a la toma del encendedor de cigarrillos de su coche y el otro extremo al puerto de entrada XT60 situado en el lateral de la unidad.
3. Arranque el motor del coche. Una vez arrancado, la pantalla LCD del dispositivo mostrará la potencia de entrada.

⚠ Notas importantes:

• Comience siempre la carga a bordo solo después de haber arrancado el motor, para evitar agotar la batería del coche.
• La carga a bordo suele proporcionar entre 90 y 240 W de potencia, y los tiempos de carga varían en función de la potencia del vehículo (por ejemplo, 12 V/8 A o 24 V/10 A).
• Para una carga más rápida, se recomienda utilizar la red eléctrica (toma de CA) en su lugar.

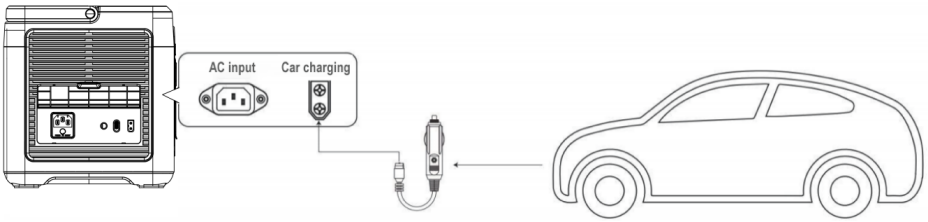

Parámetros del producto

Nombre del dispositivo	BPPS2000A
Tamaño del dispositivo	406 mm (largo) × 287 mm (ancho) × 327,6 mm (alto)
Peso del dispositivo	22 kg
Capacidad de la batería	2048 Wh
Carga CA	
Entrada fotovoltaica	12-60 V, 500 W
Salida CA	100V/2400W(JP),120V/2400W(USA), 220-240 V, 1800 W (UE), 50/60 Hz, onda sinusoidal pura
USBQC3.0	(5-12 V, 18 W) *2
Tipo C	(5-20 V 20 W)*2, (5-20 V/45 W)*1
Tipo C	(5-20 V/5,0 A)*1, 100 W máx. con PD3.0
DC5521	(12 V/3 A) *2
Salida del cargador para coche	12V/10A
UPS	100-120V/1400W(JP/USA); 220-240 V/2000 W (UE)
Temperatura de carga	0-40°C
Temperatura de funcionamiento	-10 ~ 40°C
Humedad ambiental	<90 % HR
Ciclo de carga	>3500

Parámetros de la batería

Parámetro	Valor
Tipo	Fosfato de hierro y litio
Tensión nominal de una sola celda	3,2 V
Capacidad de una sola celda	20 Ah
Tensión nominal del sistema	51,2 V
Peso de una celda	376g
Capacidad total de la batería	2048Wh

Preguntas frecuentes

1. La potencia de carga está dentro del rango nominal, pero el dispositivo no funciona, ¿por qué?
Esto puede ocurrir por dos motivos:
. El nivel de la batería es bajo y es necesario recargarla.
. Algunos dispositivos tienen una demanda de potencia máxima elevada al arrancar, a menudo varias veces superior a su potencia nominal, lo que puede superar la capacidad de salida e impedir el funcionamiento normal.

2. ¿Por qué el producto hace ruido durante su uso?
Es normal. Los ventiladores de refrigeración internos y los componentes inductivos se activan durante el arranque y el funcionamiento, lo que puede producir un nivel bajo de ruido.

3. ¿Es normal que el cable de carga esté ligeramente caliente?
Sí, es normal. Durante la carga de alta potencia, puede producirse un ligero aumento de la temperatura del cable. Todos los cables utilizados han superado rigurosas pruebas y cumplen las normas de seguridad aplicables.

4. ¿Qué tipo de batería utiliza el dispositivo?
El dispositivo utiliza una batería de fosfato de hierro y litio ($LiFePO_4$), que cumple con todas las normas de seguridad y rendimiento pertinentes.

5. ¿Qué dispositivos se pueden alimentar a través del puerto de salida de CA?
Los puertos de CA admiten dispositivos con una potencia nominal inferior a 1800 W. Esto incluye más del 95 % de los electrodomésticos.
Asegúrese de que la corriente de salida de cada dispositivo conectado no supere la corriente nominal máxima del puerto de CA.

6. ¿Cómo puedo comprobar el tiempo de uso restante?
Durante el funcionamiento, el tiempo de uso restante estimado se muestra en la parte izquierda de la pantalla, en función del consumo de energía actual.

7. ¿Cómo puedo confirmar que el dispositivo se está cargando?
Durante la carga, la pantalla mostrará:
. Potencia de carga
. Una barra de potencia desplazable
. Un icono que indica si se está cargando con CA o PV, dependiendo del método utilizado

8. ¿Cómo se debe limpiar el dispositivo?
Utilice un paño o un papel limpio, suave y seco para limpiar con cuidado el exterior del producto. No utilice limpiadores líquidos ni materiales abrasivos.

9. ¿Cuál es la forma adecuada de guardar el dispositivo?
Asegúrese de que el dispositivo esté apagado y guárdelo en un lugar fresco y seco.
Para un almacenamiento prolongado, se recomienda utilizar parte de la energía restante cada tres meses y, a continuación, recargar el dispositivo hasta aproximadamente el 50 % antes de volver a guardarlo. Esto ayuda a mantener el buen estado de la batería.

10. ¿Puedo llevar el producto en un avión?
No, las baterías de más de 160 Wh están prohibidas en los aviones de pasajeros. Póngase en contacto con su aerolínea para obtener más información.

11. ¿La capacidad real de la batería es la misma que la indicada en el manual del usuario?
El manual del usuario indica la capacidad nominal de la batería del producto. Debido a las pérdidas de eficiencia durante la carga y la descarga, la capacidad útil real es ligeramente inferior al valor nominal.

12. ¿Cuál es la potencia de salida máxima de un solo puerto de CA?
Cada puerto de salida de CA debe funcionar dentro de la potencia de salida nominal del dispositivo. Si se supera este valor, se pueden producir fallos de funcionamiento o daños.

Condiciones de funcionamiento

1. Se recomienda utilizar o almacenar este dispositivo en un entorno con una temperatura comprendida entre 20° C y 30° C, lejos del agua, el calor y otros objetos metálicos.

2. Por razones de seguridad, no almacene este dispositivo en un entorno con una temperatura superior a 40 °C o inferior a –10 °C durante un periodo prolongado.

3. Si no se va a utilizar durante un periodo prolongado, cárguelo al 60 % antes de guardarlo. Si la batería se deja sin usar durante un periodo prolongado cuando está muy baja, se producirán daños irreversibles en la batería y se acortará la vida útil del dispositivo.

Blaupunkt JuiceBox 2000

Manual do utilizador

ESTAÇÃO DE ENERGIA PORTÁTIL

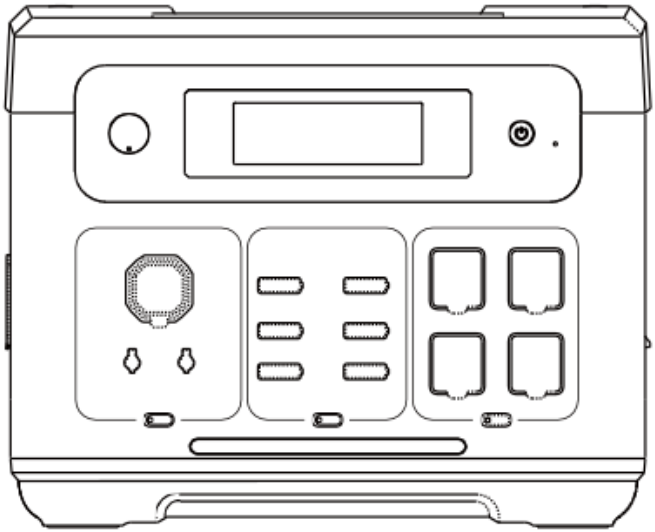

Agradecemos sinceramente a sua compra da fonte de alimentação portátil para armazenamento de energia BPPS2000A.
Antes de utilizar o produto, leia atentamente este manual para garantir o manuseamento adequado e o funcionamento seguro.
Recomendamos vivamente que guarde este manual juntamente com a sua fatura de compra e quaisquer certificados relacionados para referência futura.
Para garantir um transporte seguro, a bateria está apenas parcialmente carregada (aproximadamente 30%) no momento da embalagem. Carregue totalmente a unidade antes de a utilizar pela primeira vez.
Por motivos de segurança, não utilize cabos de extensão ou adaptadores múltiplos para carregar o dispositivo. Este produto deve ser carregado diretamente a partir de uma tomada de parede ou outras fontes de alimentação estáveis.
Além disso, evite utilizar a mesma tomada para outros aparelhos enquanto a unidade estiver a carregar.

Isenção de responsabilidade 99

Conteúdo da embalagem 99

Precauções de segurança 100

Especificações..... 101

Descrição do produto 102

Interface do visor..... 105

Luzes indicadoras de precaução 105

Startup Test 106

Modo UPS..... 107

Carregamento do painel solar 107

Carregamento a bordo do carro 109

Parâmetros do produto 110

Perguntas frequentes 111

Condições de funcionamento..... 112

Isenções de responsabilidade

Leia atentamente este Manual do Utilizador antes de utilizar o dispositivo para garantir a compreensão completa das suas funções e instruções de segurança. Após a leitura, guarde o manual num local seguro para referência futura.

A utilização inadequada deste dispositivo pode resultar em ferimentos graves, danos a terceiros, danos ao dispositivo ou perda de propriedade. Ao utilizar este dispositivo, reconhece que leu, compreendeu e aceitou todos os termos descritos neste manual. Os utilizadores são os únicos responsáveis pelas suas ações e quaisquer consequências resultantes.

A nossa empresa não se responsabiliza por quaisquer perdas ou danos decorrentes da não utilização do dispositivo de acordo com as instruções fornecidas neste manual. Para garantir a conformidade com as leis e regulamentos aplicáveis, a empresa reserva-se o direito de interpretação final deste documento e de todos os materiais relacionados com o dispositivo.

Conteúdo da embalagem

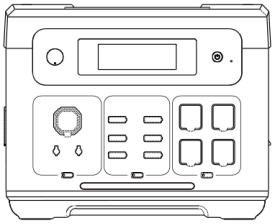

Blaupunkt JuiceBox 2000

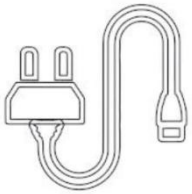

Cabo de alimentação CA



MC4-XT60



Guia do utilizador



Cabo carregador para automóvel XT60

Precauções de segurança

1. Evite altas temperaturas e humidade. Evite utilizar o dispositivo sob luz solar direta e/ou perto de fogo.

2. Certifique-se de não desmontar ou modificar o dispositivo, pois isso pode causar mau funcionamento ou até mesmo um incêndio.

3. Descarte ou recicle o dispositivo de acordo com os métodos estipulados pelas leis locais.

4. Tenha cuidado para não deixar cair o dispositivo de um local alto nem expô-lo a qualquer tipo de impacto forte.

5. Armazene ou utilize o dispositivo fora do alcance das crianças.

6. Utilize dispositivos genuínos da empresa para os acessórios. Os clientes que utilizarem dispositivos não genuínos e sofrerem consequências adversas como resultado, não poderão usufruir de manutenção gratuita.

7. Ao utilizar este dispositivo, não interfira com o arrefecimento do dispositivo, esvazie o espaço de ventilação de mais de 30 cm da porta de sucção e exaustão lateral.

8. Quando o dispositivo não estiver em uso, desligue-o e desconecte o cabo de alimentação. Evite armazenar o dispositivo em locais com alta temperatura, alta umidade e luz solar direta.

9. Se precisar de guardar o dispositivo por um longo período, certifique-se de esgotar a carga uma vez a cada 3 meses e, em seguida, recarregue-o até cerca de 50%.

10. Se houver qualquer dúvida de que o corpo do dispositivo, a linha auxiliar e o equipamento de conexão estejam com defeito, não continue a usar o dispositivo. Em vez disso, entre em contato com o pessoal de pós-venda para resolver o problema a tempo.

11. Não armazene o dispositivo por muito tempo no carro, no armazém de campo ou em outros locais que possam sofrer temperaturas extremamente altas ou baixas, para evitar que a vida útil da bateria diminua, entre outras falhas.

12 Limitação do equipamento médico: Este dispositivo não assume o fornecimento de energia de equipamentos médicos. Estes incluem ventiladores médicos (CPE para hospitais) ou pulmões artificiais (ECMO: oxigenador de membrana extracorpórea). Ao utilizar este dispositivo com outros dispositivos médicos, certifique-se de que não há restrições quanto ao uso de fonte de alimentação externa, consultando previamente o fabricante.

13. Os dispositivos de alimentação podem gerar campos eletromagnéticos quando utilizados e podem afetar o funcionamento normal de implantes médicos, tais como pedículos, implantes cocleares, aparelhos auditivos, desfibriladores e dispositivos médicos pessoais. Se estiver a utilizar estes dispositivos médicos, contacte-nos sobre as restrições à utilização deste dispositivo. As medidas básicas consistem em garantir um alcance suficiente dos implantes médicos, tais como implantes médicos, implantes cocleares, aparelhos auditivos e desfibriladores.

Especificações

Capacidade	Vida útil	Peso	Tamanho	Isqueiro para cigarros*1
LiFePo4 2048 Wh (51,2 V)	≥3500 cargas	22 kg	C 406 x L 287 x A 327,6 mm	12 V/10 A
USB-A*2	USB-C*2	USB-C*1	USB-C*1	Saída CC*2
5 V/2,4 A	PD-20W	PD-45W	PD-100W	12V/3A
CA			Entrada CA	Entrada PV/DC
2400 W CA 220-240 V 50/60 Hz			Entrada CA 200-240 V/1200 W	12 V-60 V 500 W (MÁX.)

Descrição do produto

Este dispositivo é uma estação de energia portátil projetada para uma ampla gama de aplicações, incluindo backup de energia de emergência doméstica, viagens ao ar livre, resposta a desastres e ambientes de trabalho ao ar livre. A sua versatilidade torna-o adequado para inúmeras necessidades relacionadas com energia.

Equipada com uma bateria de fosfato de ferro e lítio ($LiFePO_4$) integrada, a unidade suporta vários métodos de carregamento:

- Carregamento rápido CA
- Carregamento a partir de veículo
- Carregamento solar

Além disso, o dispositivo possui uma função integrada de fonte de alimentação ininterrupta (UPS). Em caso de falha na energia elétrica, ele muda automaticamente para a energia da bateria em 10 milissegundos, garantindo o fornecimento ininterrupto de energia aos seus dispositivos conectados.

A saída CA fornece uma onda senoidal pura, que é mais segura e mais compatível com equipamentos eletrónicos sensíveis. A frequência de saída também pode ser ajustada manualmente entre 50 Hz e 60 Hz para atender aos padrões regionais e otimizar a proteção dos seus aparelhos.

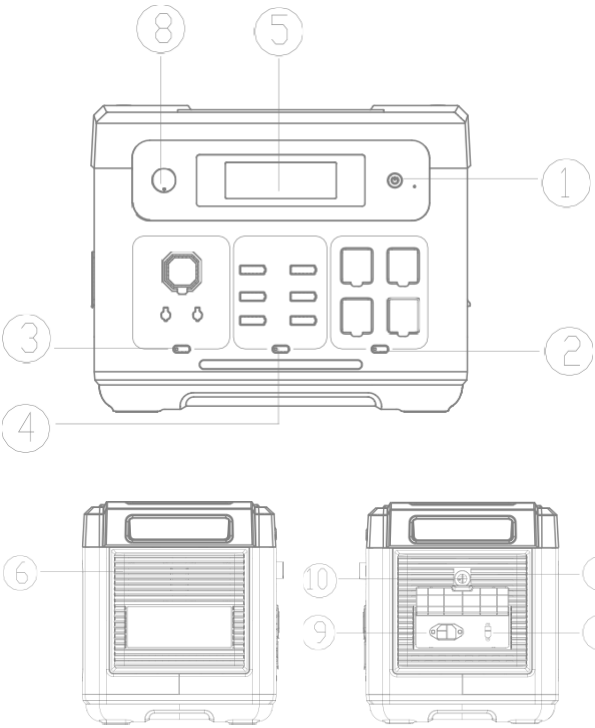

① Interruptor de alimentação
② Interruptor CA
③ Interruptor CC
④ Porta USB
⑤ Ecrã LCD
⑥ Entrada/saída de ar de refrigeração
⑦ Porta de entrada PV/Car
⑧ Interruptor de ajuste CA
⑨ Porta de entrada CA
⑩ Botão de proteção contra sobrecarga

①Interruptor de alimentação

Pressione e mantenha pressionado o botão de alimentação por 3 segundos para ligar o sistema.
Com o visor LCD ligado, mantenha-o pressionado novamente durante 3 segundos para desligar o sistema.

② Interruptor CA

Com o dispositivo ligado, pressione brevemente o botão AC para ativar as portas de saída AC.
Prima novamente para desativar.
1. Nota: os padrões de tensão e frequência CA variam de acordo com a região. Confirme os requisitos do seu dispositivo antes de usar.
2. Para alternar entre 50 Hz e 60 Hz, pressione o botão AC e o botão LED simultaneamente por 3 segundos.
3. Para alterar a tensão de saída CA (220 V/230 V/240 V), pressione o botão CA 10 vezes consecutivas.

③ Interruptor DC

Um toque curto no botão DC liga a porta de saída DC. Outro toque curto desliga-a novamente.

		
Output*2	Cigar Lighter*1	DC

④Interruptor USB

Um toque curto no botão USB abre a porta de saída USB. Outro toque curto fecha-a.

			
USB-A*2	USB-C*2	USB-C*1	USB-C*1
5/2.4A	PD-20W	PD-45W	PD-100W

⑤Interruptor LCD

Exibe o estado de utilização de energia do dispositivo.

⑥Entrada/saída de ar de refrigeração

Quando o dispositivo atinge uma determinada temperatura durante o funcionamento, a ventoinha de refrigeração é ativada automaticamente. Não bloqueie a entrada ou saída de ar enquanto utiliza o dispositivo e certifique-se de que não há objetos colocados a menos de 30 cm das aberturas de refrigeração para permitir o fluxo de ar adequado.

⑦Porta de entrada PV/Car

Use um cabo de carregamento com porta de entrada PV/Car padrão para conectar um painel solar para carregamento.
1. A entrada máxima é de 500 W, com um limite de tensão de 60 V.
2. Carregar com uma tensão superior a 60 V pode danificar o dispositivo, e esses danos não são cobertos pela garantia.

⑧Interruptor de ajuste de carga rápida/lenta CA

Quando o interruptor estiver definido para o modo de carregamento rápido CA, certifique-se de que a tensão de saída do dispositivo esteja entre 200 e 240 V. Nesta faixa, a potência máxima de carregamento pode atingir 1800 W.
Quando o interruptor estiver definido para o modo de carregamento lento CA, certifique-se também de que a tensão de saída esteja entre 200 e 240 V. Nessas condições, a potência máxima de carregamento é limitada a 500 W.

⑨Porta de entrada CA

Para carregar este dispositivo através da rede elétrica, utilize o cabo de carregamento CA padrão fornecido.
Ligue o cabo da tomada CA à porta de carregamento CA do dispositivo.
⚠ Antes de carregar, certifique-se de que a tensão e a frequência da sua rede elétrica local são compatíveis com os requisitos de entrada CA do dispositivo.

⑩Botão de proteção contra sobrecarga

Aviso de proteção contra sobrecarga
Se a fonte de alimentação estiver instável — devido a raios, picos de energia ou uma entrada de alta tensão — o sistema de proteção contra sobrecarga integrado do dispositivo será ativado automaticamente. Isso desconecta a entrada CA para proteger os componentes internos.
Para restaurar a função de carregamento CA, siga estas etapas:
1. Desligue o interruptor principal e desconecte todos os dispositivos conectados.
2. Confirme se todos os componentes estão em condições normais, sem sinais de danos.
3. Ligue novamente o interruptor de alimentação.
4. Pressione o botão de reinicialização da proteção contra sobrecarga e, em seguida, reconecte o cabo de carregamento CA para retomar o carregamento.

Interface do visor

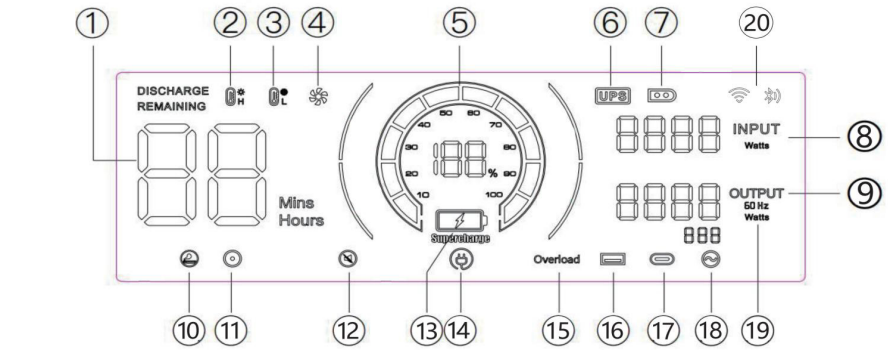

① Tempo de utilização/tempo de carregamento
② Proteção contra alta temperatura
③ Proteção contra baixa temperatura
④ Estado do ventilador
⑤ Estado da alimentação
⑥ Modo UPS
⑦ Modo de carregamento PV
⑧ Potência total de entrada
⑨ Potência total de saída
⑩ Saída do isqueiro (12 V)
⑪ Saída CC (12 V)
⑫ Modo silencioso
⑬ Modo de carregamento rápido
⑭ Modo de carregamento lento
⑮ Proteção contra sobrecarga
⑯ Saída USB
⑰ Saída PD
⑱ Saída CA
⑲ Frequência
⑳ WIFI/Bluetooth

Luzes indicadoras de precaução



Quando este ícone estiver aceso, certifique-se de que a entrada de ar em ambos os lados do produto não esteja bloqueada.



Quando o ícone indicador piscar, significa que a temperatura interna da máquina está muito alta ou muito baixo. Nesse momento, o dispositivo ativou o programa de proteção inteligente e parou de funcionar normalmente. É necessário aguardar até que a máquina volte à temperatura normal para que possa retomar o funcionamento.



Quando este ícone estiver a piscar, a saída da porta correspondente está anormal. Verifique a carga.

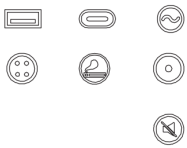

Quando este ícone estiver a piscar, o dispositivo entrou no modo silencioso.

Startup Test

Item de teste	Método de teste	Resposta esperada do sistema	Observação
Ligar a saída CA	Ligar a saída correspondente sem carga.	O ecrã acende e entra em modo de suspensão após 30 minutos sem desligar, mantendo a saída normal.	
Ligar a saída CC			
Ligar a saída USB		O ecrã acende, desliga após 30 minutos e a saída é desligada.	
Ligue o botão de alimentação	Após pressionar o botão liga/desliga para ligar o dispositivo, nenhuma saída é exibida.	O ecrã liga, desliga após 30 minutos.	
Carregamento CA/CC	Use o cabo de carregamento para carregar enquanto o dispositivo estiver desligado.	O ecrã liga e entra em modo de suspensão após 30 minutos. Não desliga e pressionar o botão liga/desliga não o desliga.	Independentemente de estar totalmente carregado ou a carregar

Aviso sobre consumo de energia

Quando a estação de energia portátil não está a ser utilizada, mas permanece ligada, continuará a consumir aproximadamente 20 W de energia da bateria:

• Se o botão AC estiver ligado com uma saída ativa, o consumo é de cerca de 20 W.

• Se o botão USB/DC estiver ligado com uma saída ativa, o consumo é de cerca de 2 W.

Para evitar o consumo desnecessário da bateria, recomenda-se desligar completamente a unidade quando não estiver a ser utilizada.

Modo UPS

O dispositivo suporta o modo bypass, permitindo que a energia CA seja emitida diretamente sem passar pela bateria.
No modo UPS, se a entrada CA principal for interrompida repentinamente, o dispositivo mudará automaticamente para a alimentação da bateria em 10 ms, garantindo o funcionamento contínuo do dispositivo CA conectado.
Diagrama de ligação UPS
Conforme mostrado na figura abaixo, o dispositivo é colocado entre a tomada de parede e o(s) aparelho(s), com o dispositivo ligado

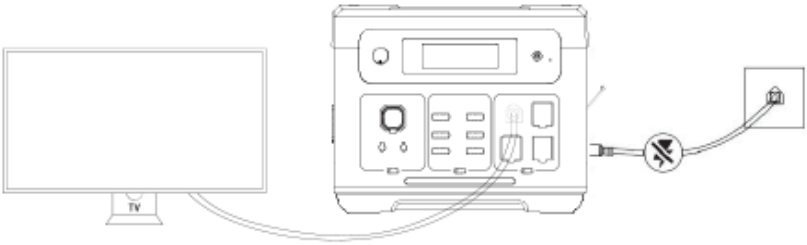

Quando liga o aparelho, este utiliza diretamente a corrente alternada da rede elétrica.
Quando a alimentação da rede elétrica é cortada neste estado, ele muda automaticamente para a alimentação da bateria interna do dispositivo.
No modo UPS, a corrente máxima das regulamentações japonesas e americanas é de 1400 W; no modo UPS, a corrente máxima das regulamentações chinesas, britânicas, europeias e coreanas é de 15 A. Quando a saída CA excede a corrente máxima, o ícone UPS pisca para indicar sobrecarga, ao mesmo tempo que o ícone CA se apaga e a saída é interrompida.

Carregamento solar

Este dispositivo suporta carregamento através de painéis solares, proporcionando uma solução de energia conveniente e ecológica para uso ao ar livre ou fora da rede.
• Quando conectado a um painel solar de 500 W em condições ideais de luz solar, o dispositivo pode ser totalmente carregado em aproximadamente 4 horas.
• A entrada máxima de carregamento solar é de 500 W, com uma tensão de entrada máxima de 60 V.

⚠ Notas importantes:

• A potência real de carregamento pode variar dependendo das condições meteorológicas e climáticas (por exemplo, intensidade da luz solar, ângulo e temperatura).
• Não exceda a tensão de entrada de 50 V. Tensões mais altas podem danificar o dispositivo e invalidar a garantia.

Diagrama de ligação do painel solar:

1. Ligue a saída do painel solar à porta de entrada solar do dispositivo (recomenda-se XT60).
2. Certifique-se de que todas as ligações estão seguras e que o painel está colocado sob luz solar direta.
3. O ecrã LCD exibirá a potência de entrada assim que o carregamento começar.

Opção 1

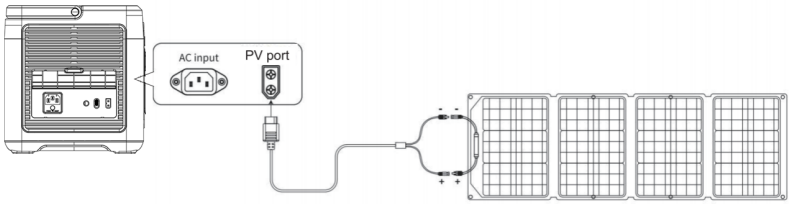

Painel solar (não incluído)

Opção 2

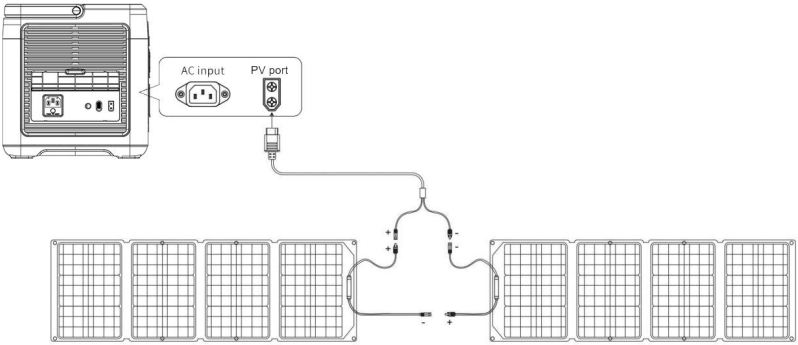

Painel solar Painel solar

(Painéis solares não incluídos)

Carregamento a bordo do carro

Carregamento através do isqueiro do carro (porta ACC)

Este dispositivo suporta o carregamento móvel através da tomada do isqueiro do veículo (porta acessória, doravante referida como ACC) utilizando o cabo de carregamento ACC incluído.

Passos:

1. Ligue o dispositivo.
2. Ligue uma extremidade do cabo de carregamento ACC à tomada do isqueiro do seu carro e a outra extremidade à porta de entrada XT60 na lateral da unidade.
3. Ligue o motor do carro. Depois de ligado, o ecrã LCD do dispositivo exibirá a potência de entrada.

⚠ Notas importantes:

• Comece sempre o carregamento a bordo somente após o motor ter sido ligado, para evitar descarregar a bateria do carro.
• O carregamento a bordo normalmente fornece 90–240 W de potência, com tempos de carregamento que variam dependendo da saída do veículo (por exemplo, 12 V/8 A ou 24 V/10 A).
• Para um carregamento mais rápido, recomenda-se usar energia elétrica (tomada CA) em vez disso.

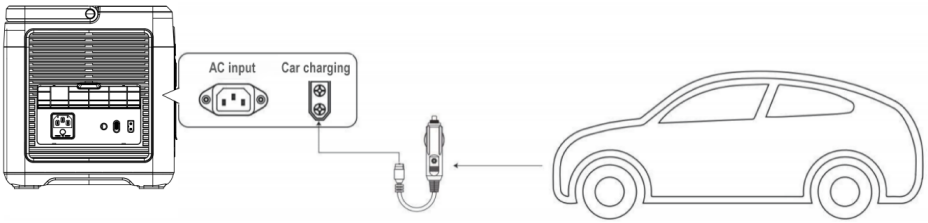

Parâmetros do dispositivo

Nome do dispositivo	BPPS2000A
Dimensões do dispositivo	C 406 x L 287 x A 327,6 mm
Peso do dispositivo	22 kg
Capacidade da bateria	2048 Wh
Carregamento CA	
Entrada fotovoltaica	12-60 V, 500 W
Saída CA	100V/2400W(JP),120V/2400W(USA), 220-240 V 1800 W (UE), 50/60 Hz, onda senoidal pura
USBQC3.0	(5- 12 V 18 W)*2
Tipo C	(5-20 V 20 W)*2, (5-20 V/45 W)*1
Tipo C	(5-20 V/5,0 A)*1, 100 W máx. com PD3.0
DC5521	(12 V/3 A) *2
Saída do carregador para automóvel	12V/10A
UPS	100-120V/1400W(JP/USA); 220-240 V/2000 W (UE)
Temperatura de carregamento	0-40°C
Temperatura de funcionamento	-10 ~ 40°C
Humidade ambiente	<90%RH
Ciclo de carga	>3500

Parâmetros da bateria

Parâmetro	Valor
Tipo	Fosfato de ferro e lítio
Tensão nominal de célula única	3,2 V
Capacidade de uma única célula	20 Ah
Tensão nominal do sistema	51,2 V
Peso de uma célula	376g
Capacidade total da bateria	2048Wh

Perguntas frequentes

1. A potência de carga está dentro da faixa nominal, mas o dispositivo não funciona — porquê?
Isso pode ocorrer por dois motivos:
. O nível da bateria está baixo e precisa ser recarregado.
. Certos dispositivos têm uma alta demanda de potência de pico na inicialização — muitas vezes várias vezes a sua potência nominal — o que pode exceder a capacidade de saída e impedir o funcionamento normal.

2. Por que o produto faz algum ruído durante o uso?
Isso é normal. As ventoinhas de refrigeração internas e os componentes indutivos são ativados durante a inicialização e a operação, o que pode produzir um baixo nível de ruído.

3. É normal que o cabo de carregamento fique ligeiramente quente?
Sim, isso é normal. Durante o carregamento de alta potência, pode ocorrer um ligeiro aumento na temperatura do cabo. Todos os cabos utilizados passaram por testes rigorosos e cumprem as normas de segurança aplicáveis.

4. Que tipo de bateria o dispositivo utiliza?
O dispositivo utiliza uma bateria de fosfato de ferro e lítio ($LiFePO_4$), que cumpre todas as normas de segurança e desempenho relevantes.

5. Que dispositivos podem ser alimentados através da porta de saída CA?
As portas CA suportam dispositivos com uma potência nominal inferior a 1800 W. Isto inclui mais de 95% dos eletrodomésticos.
Certifique-se de que a corrente de saída de cada dispositivo conectado não exceda a corrente nominal máxima da porta CA.

6. Como posso verificar o tempo de utilização restante?
Durante o funcionamento, o tempo de utilização restante estimado é apresentado no lado esquerdo do ecrã, com base no consumo de energia atual.

7. Como posso confirmar se o dispositivo está a carregar?
Durante o carregamento, o ecrã exibirá:
. Potência de carregamento
. Uma barra de energia rolante
. Um ícone indicando carregamento CA ou PV, dependendo do método em uso

8. Como o dispositivo deve ser limpo?
Use um pano ou lenço seco, macio e limpo para limpar suavemente o exterior do produto. Não use produtos de limpeza líquidos ou materiais abrasivos.

9. Qual é a maneira correta de guardar o dispositivo?
Certifique-se de que o dispositivo está desligado e guarde-o num local fresco e seco.
Para armazenamento a longo prazo, recomenda-se usar parte da energia restante a cada três meses e, em seguida, recarregar o dispositivo até cerca de 50% antes de armazená-lo novamente. Isso ajuda a manter a saúde da bateria.

10. Posso levar o produto em um avião?
Não, é proibido levar baterias com mais de 160 Wh em aviões de passageiros. Contacte a sua companhia aérea para obter mais informações.

11. A capacidade real da bateria é a mesma que a indicada no manual do utilizador?
O manual do utilizador indica a capacidade nominal da bateria do produto. Devido às perdas de eficiência durante o carregamento e descarregamento, a capacidade útil real é ligeiramente inferior ao valor nominal.

12. Qual é a potência máxima de saída de uma única porta CA?
Cada porta de saída CA deve funcionar dentro da potência de saída nominal do dispositivo. Exceder este valor pode resultar em mau funcionamento ou danos.

Condições de funcionamento

1. Recomenda-se utilizar ou armazenar este dispositivo num ambiente com temperatura entre 20 °C e 30 °C (20 °F e 30 °F), longe de água, calor e outros objetos metálicos.

2. Por motivos de segurança, não armazene este dispositivo em um ambiente com temperatura superior a 40 °C ou inferior a –10 °C por um longo período.

3. Se não for utilizado por um longo período, carregue-o até 60% antes de armazená-lo. Se a bateria for deixada sem uso por um longo período quando estiver muito fraca, isso causará danos irreversíveis à bateria e reduzirá a vida útil do dispositivo.

Blaupunkt JuiceBox 2000

Gebruikershandleiding

DRAAGBAAR STROOMSTATION

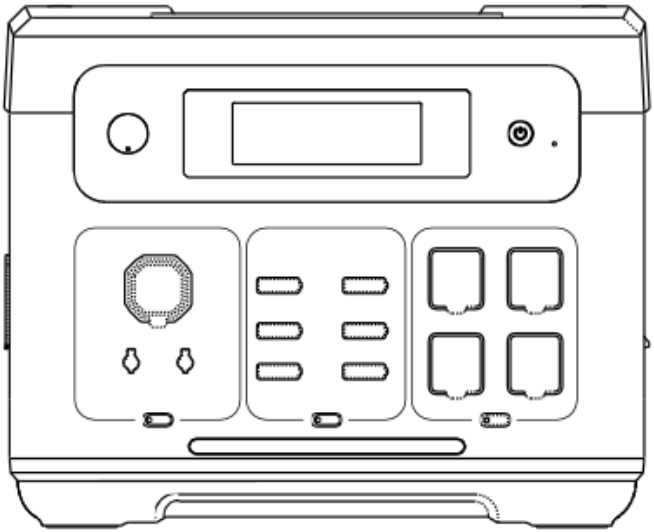

Wij stellen uw aankoop van de BPPS2000A draagbare energieopslagvoeding zeer op prijs.
Lees deze handleiding zorgvuldig door voordat u het product gebruikt, zodat u het op de juiste manier kunt hanteren en veilig kunt gebruiken.
Wij raden u ten zeerste aan deze handleiding samen met uw aankoopfactuur en alle bijbehorende certificaten te bewaren voor toekomstig gebruik.
Om veilig transport te garanderen, is de batterij op het moment van verpakking slechts gedeeltelijk opgeladen (ongeveer 30%). Laad het apparaat volledig op voordat u het voor het eerst gebruikt.
Gebruik om veiligheidsredenen geen verlengsnoeren of meervoudige stekkeradapters om het apparaat op te laden. Dit product moet rechtstreeks worden opgeladen via een stopcontact of andere stabiele stroombronnen.
Gebruik bovendien niet hetzelfde stopcontact voor andere apparaten terwijl het apparaat wordt opgeladen.

Disclaimer 115

Inhoud van de verpakking 115

Veiligheidsmaatregelen 116

Specificaties 117

Productbeschrijving 118

Display-interface 121

Waarschuwingslampjes 121

Startup Test 122

UPS-modus 123

Opladen via zonnepaneel 123

Opladen in de auto 125

Productparameters 126

Veelgestelde vragen 127

Bedrijfsomstandigheden 128

Disclaimers

Lees deze gebruikershandleiding grondig door voordat u het apparaat gebruikt, zodat u volledig op de hoogte bent van de functies en veiligheidsinstructies. Bewaar de handleiding na het lezen op een veilige plaats, zodat u deze later kunt raadplegen.

Onjuist gebruik van dit apparaat kan leiden tot ernstig persoonlijk letsel, letsel aan anderen, schade aan het apparaat of verlies van eigendommen. Door dit apparaat te gebruiken, erkent u dat u alle voorwaarden in deze handleiding hebt gelezen, begrepen en aanvaard. Gebruikers zijn zelf verantwoordelijk voor hun handelingen en de gevolgen daarvan.

Ons bedrijf aanvaardt geen aansprakelijkheid voor enig verlies of schade die voortvloeit uit het niet gebruiken van het apparaat in overeenstemming met de instructies in deze handleiding. Om naleving van de toepasselijke wet- en regelgeving te waarborgen, behoudt het bedrijf zich het recht voor om de uiteindelijke interpretatie van dit document en alle gerelateerde apparaatmaterialen te geven.

Inhoud van de verpakking

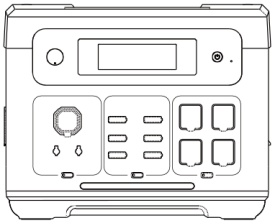

Blaupunkt JuiceBox 2000



AC-voedingskabel



MC4-XT60



Gebruikershandleiding



XT60-autoladerkabel

Veiligheidsmaatregelen

1. Vermijd hoge temperaturen en vochtigheid. Gebruik het apparaat niet in direct zonlicht of in de buurt van vuur.

2. Demonteer of wijzig het apparaat niet, aangezien dit kan leiden tot storingen of zelfs brand.

3. Voer het apparaat af of recycle het volgens de methoden die zijn vastgelegd in de lokale wetgeving.

4. Zorg ervoor dat u het apparaat niet van een hoge plaats laat vallen of blootstelt aan enige vorm van sterke schokken.

5. Bewaar of gebruik het apparaat buiten het bereik van kinderen.

6. Gebruik alleen originele accessoires van het bedrijf. Klanten die niet-originele accessoires gebruiken en daardoor nadelige gevolgen ondervinden, kunnen geen aanspraak maken op gratis onderhoud.

7. Belemmer tijdens het gebruik van dit apparaat de koeling ervan niet en houd de ventilatieruimte van meer dan 30 cm vrij vanaf de zijdelingse aanzuig- en afvoerpoort.

8. Schakel het apparaat uit en haal de stekker uit het stopcontact wanneer het niet in gebruik is. Bewaar het apparaat niet op een plaats met hoge temperaturen, hoge luchtvochtigheid en direct zonlicht.

9. Als u het apparaat voor langere tijd moet opslaan, zorg er dan voor dat u de accu eens in de drie maanden volledig leegmaakt en vervolgens weer oplaadt tot ongeveer 50%.

10. Als u twijfelt of het apparaat, de hulpkabel en de aansluitapparatuur defect zijn, gebruik het apparaat dan niet verder. Neem in plaats daarvan contact op met de klantenservice om het probleem tijdig op te lossen.

11. Bewaar het apparaat niet voor langere tijd in de auto, een magazijn of andere plaatsen waar extreme hoge of lage temperaturen kunnen voorkomen, om te voorkomen dat de levensduur van de batterij wordt verkort of andere storingen optreden.

12 Beperkingen van medische apparatuur: Dit apparaat is niet bedoeld voor de stroomvoorziening van medische apparatuur. Hieronder vallen medische beademingsapparatuur (CPE voor ziekenhuizen) of kunstmatige longen (ECMO: extracorporale membraanoxygenator). Wanneer u dit apparaat gebruikt voor andere medische apparaten, dient u vooraf met de fabrikant te overleggen of er geen beperkingen gelden voor het gebruik van externe stroomvoorziening.

13. Voedingsapparaten kunnen tijdens gebruik elektromagnetische velden genereren en de normale werking van medische implantaten zoals pedikels, cochleaire implantaten, gehoorapparaten en persoonlijke medische apparaten beïnvloeden. Als u deze medische apparaten gebruikt, neem dan contact met ons op over de beperkingen op het gebruik van dit apparaat. De basismaatregelen zijn ervoor te zorgen dat er voldoende afstand is tot medische implantaten, zoals een medisch implantaat, een cochleair implantaat, een gehoorapparaat en een defibrillator.

Specificaties

Capaciteit	Levensduur	Gewicht	Afmeting	Sigarettenaansteker *1
LiFePo4 2048 Wh (51,2 V)	≥3500 oplaadbeurten	22 kg	L406*B287*H327,6 mm	12 V/10 A
USB-A*2	USB-C*2	USB-C*1	USB-C*1	DC-uitgang*2
5 V/2,4 A	PD-20W	PD-45W	PD-100W	12V/3A
AC			AC-ingang	PV/DC-ingang
2400W AC220-240V 50/60 Hz			AC-ingang 200-240 V/1200 W	12V-60V 500W(MAX)

Productbeschrijving

Dit apparaat is een draagbaar energiecentrum dat is ontworpen voor een breed scala aan toepassingen, waaronder noodstroomvoorziening voor thuis, reizen in de buitenlucht, rampenbestrijding en buitenwerkzaamheden. Dankzij zijn veelzijdigheid is het geschikt voor tal van stroomgerelateerde behoeften.
Het apparaat is uitgerust met een ingebouwde lithium-ijzerfosfaatbatterij ($LiFePO_4$) en ondersteunt meerdere oplaadmethoden:

- AC-snelladen
- Opladen vanuit een voertuig
- Opladen via zonne-energie

Bovendien beschikt het apparaat over een geïntegreerde noodstroomvoorziening (UPS). Bij een stroomstoring schakelt het binnen 10 milliseconden automatisch over op batterijvoeding, waardoor een ononderbroken stroomvoorziening naar uw aangesloten apparaten wordt gegarandeerd.
De wisselstroomuitgang levert een zuivere sinusgolf, die veiliger is en beter compatibel met gevoelige elektronica. De uitgangsfrequentie kan ook handmatig worden aangepast tussen 50 Hz en 60 Hz om te voldoen aan regionale normen en de bescherming van uw apparaten te optimaliseren.

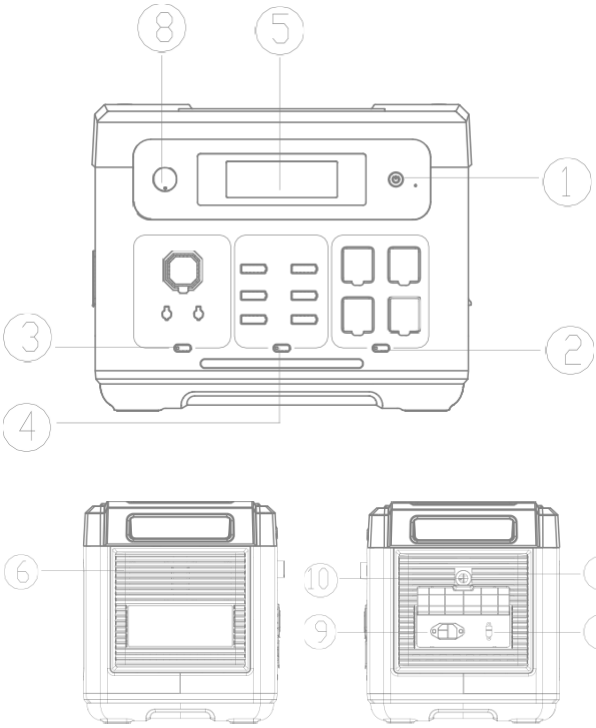

① Aan/uit-schakelaar
② AC-schakelaar
③ DC-schakelaar
④ USB- schakelaar
⑤ LCD-scherm
⑥ Koelluchtinlaat/-uitlaat
⑦ PV/auto-ingangspoort
⑧ AC-instelschakelaar
⑨ AC-ingang
⑩ Overbelastingsbeveiligings knop

① Aan/uit-schakelaar

Houd de aan/uit-knop 3 seconden ingedrukt om het systeem in te schakelen.
Houd de knop opnieuw 3 seconden ingedrukt terwijl het LCD-scherm is ingeschakeld om het systeem uit te schakelen.

②AC-schakelaar

Terwijl het apparaat is ingeschakeld, drukt u kort op de AC-knop om de AC-uitgangen te activeren.
Druk nogmaals om te deactiveren.
1. Opmerking: AC-spanning en frequentienormen verschillen per regio. Controleer de vereisten van uw apparaat voordat u het gebruikt.
2. Om te schakelen tussen 50 Hz en 60 Hz, drukt u tegelijkertijd 3 seconden lang op de AC-knop en de LED-knop.
3. Om de AC-uitgangsspanning (220 V/230 V/240 V) te wijzigen, drukt u 10 keer achter elkaar op de AC-knop.

③DC-schakelaar

Door kort op de DC-knop te drukken, wordt de DC-uitgangspoort ingeschakeld. Door nogmaals kort op de knop te drukken, wordt deze weer uitgeschakeld.

		
Output*2	Cigar Lighter*1	DC

④USB-schakelaar

Door kort op de USB-knop te drukken, wordt de USB-uitgang geopend. Door nogmaals kort op de knop te drukken, wordt deze weer gesloten.

			
USB-A*2	USB-C*2	USB-C*1	USB-C*1
5/2.4A	PD-20W	PD-45W	PD-100W

⑤LCD-scherm

Geeft de stroomverbruiksstatus van het apparaat weer.

⑥Koelluchtinlaat/-uitlaat van de

Wanneer het apparaat tijdens het gebruik een bepaalde temperatuur bereikt, wordt de koelventilator automatisch geactiveerd. Blokkeer de luchtinlaat of-uitlaat niet tijdens het gebruik van het apparaat en zorg ervoor dat er geen voorwerpen binnen 30 cm van de koelopeningen worden geplaatst, zodat de luchtstroom ongehinderd kan plaatsvinden.

⑦PV/Auto-ingang

Gebruik een standaard PV/auto-ingang poort oplaadkabel om een zonnepaneel aan te sluiten voor het opladen.
1. De maximale ingang is 500 W, met een spanningslimiet van 60 V.
2. Opladen met een spanning van meer dan 60 V kan het apparaat beschadigen en dergelijke schade valt niet onder de garantie.

⑧AC-schakelaar voor snelle/langzame lading

Wanneer de schakelaar is ingesteld op de AC-snellademodus, moet u ervoor zorgen dat de uitgangsspanning van het apparaat tussen 200 en 240 V ligt. Binnen dit bereik kan het maximale laadvermogen 1800 W bedragen.
Wanneer de schakelaar is ingesteld op de AC langzaam oplaadmodus, moet u er ook voor zorgen dat de uitgangsspanning 200-240 V is. Onder deze omstandigheden is het maximale laadvermogen beperkt tot 500 W.

⑨AC-ingang

Om dit apparaat via het lichtnet op te laden, gebruikt u de meegeleverde standaard AC-oplaadkabel.
Sluit de kabel aan op het stopcontact en op de AC-oplaadpoort van het apparaat.
⚠ Controleer voordat u begint met opladen of de spanning en frequentie van uw lokale netstroom compatibel zijn met de AC-invoervereisten van het apparaat.

⑩Overbelastingsbeveiligingsknop

Overbelastingsbeveiliging
Als de stroomvoorziening onstabiel is – als gevolg van bliksem, stroompieken of een hoge ingangsspanning – wordt het ingebouwde overbelastingsbeveiligingssysteem van het apparaat automatisch geactiveerd. Hierdoor wordt de wisselstroomingang losgekoppeld om de interne componenten te beschermen.
Volg deze stappen om de AC-laadfunctie te herstellen:
1. Schakel de hoofdschakelaar uit en koppel alle aangesloten apparaten los.
2. Controleer of alle onderdelen in normale staat verkeren en geen tekenen van schade vertonen.
3. Schakel de hoofdschakelaar weer in.
4. Druk op de resetknop voor overbelastingsbeveiliging en sluit vervolgens de wisselstroomkabel weer aan om het opladen te hervatten.

Display-interface

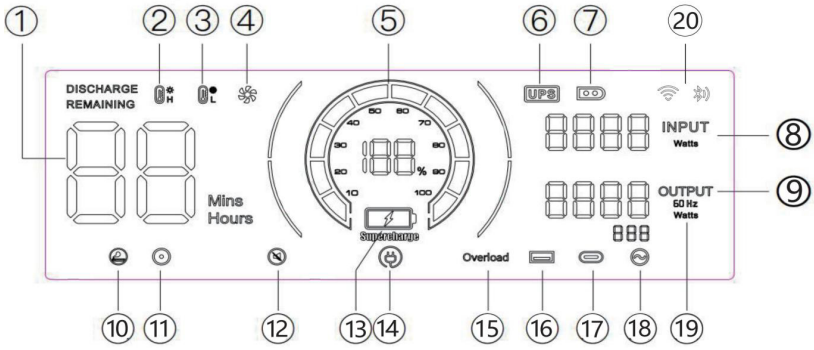

①Gebruikstijd/oplaadtijd
②Bescherming tegen hoge temperatuur
③Bescherming tegen lage temperatuur
④Ventilatortoestand-
⑤Stroomtoestand-
⑥UPS-modus
⑦PV-oplaadmodus-
⑧Totaal ingangsvermogen-
⑨Totaal uitgangsvermogen
⑩Uitgang sigarettenaansteker (12 V)
⑪DC-uitgang (12 V)
⑫Stille modus
⑬Snelle oplaadmodus
⑭Langzame oplaadmodus
⑮Overbelastingsbeveiliging
⑯USB-uitgang
⑰PD-uitgang
⑱AC-uitgang
⑲Frequentie
⑳WIFI/Bluetooth

Waarschuwingslampjes



Wanneer dit pictogram brandt, moet u ervoor zorgen dat de luchtinlaat aan beide zijden van het product niet verstopt is.



Wanneer het pictogram knippert, betekent dit dat de interne temperatuur van het apparaat te hoog of te laag is. Op dat moment heeft het apparaat het intelligente beveiligingsprogramma geactiveerd en is het gestopt met normaal functioneren. U moet wachten tot het apparaat weer op normale temperatuur is gekomen voordat het weer kan worden gebruikt.



Wanneer dit pictogram knippert, is de output van de bijbehorende poort abnormaal. Controleer de belasting.

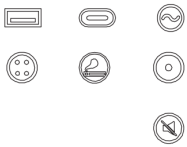

Wanneer dit pictogram knippert, is het apparaat in de stille modus gegaan.

Startup Test

Testitem	Testmethode	Verwachte systeemrespons	Opmerking
Schakel de wisselstroom uitgang in	Schakel de betreffende uitgang in zonder belasting.	Het scherm licht op en gaat na 30 minuten zonder uitschakeling in de slaapstand, waarbij de normale uitgang behouden blijft.	
DC-uitgang inschakelen			
USB-uitgang inschakelen		Het scherm licht op, schakelt na 30 minuten uit en de uitgang wordt losgekoppeld.	
Schakel de aan/uit-knop in	Nadat u op de aan/uit-knop hebt gedrukt om het apparaat in te schakelen, wordt er geen uitvoer weergegeven.	Het scherm wordt ingeschakeld en wordt na 30 minuten uitgeschakeld.	
AC/DC-opladen	Gebruik de oplaadkabel om het apparaat op te laden terwijl het is uitgeschakeld.	Het scherm wordt ingeschakeld en gaat na 30 minuten in de slaapstand. Het apparaat wordt niet uitgeschakeld en kan niet worden uitgeschakeld door op de aan/uit-knop te drukken.	Ongeacht of het apparaat volledig is opgeladen of wordt opgeladen

Opmerking over stroomverbruik

Wanneer het draagbare energiecentrum niet in gebruik is maar ingeschakeld blijft, blijft het ongeveer 20 W stroom verbruiken uit de batterij:

• Als de AC-knop is ingeschakeld met een actieve uitgang, is het verbruik ongeveer 20 W.

• Als de USB/DC-knop is ingeschakeld met een actieve uitgang, is het verbruik ongeveer 2 W.

Om onnodig batterijverbruik te voorkomen, wordt aanbevolen om het apparaat volledig uit te schakelen wanneer het niet in gebruik is.

UPS-modus

Het apparaat ondersteunt de bypass-modus, waardoor wisselstroom rechtstreeks kan worden uitgevoerd zonder via de batterij te gaan.
In de UPS-modus schakelt het apparaat automatisch binnen 10 ms over op batterijvoeding als de hoofdwisselstroomtoevoer plotseling wordt onderbroken, waardoor de aangesloten wisselstroomapparatuur continu blijft werken.
UPS-aansluitschema
Zoals weergegeven in de onderstaande afbeelding, wordt het apparaat tussen het stopcontact en het apparaat/de apparaten geplaatst, waarbij het apparaat is ingeschakeld

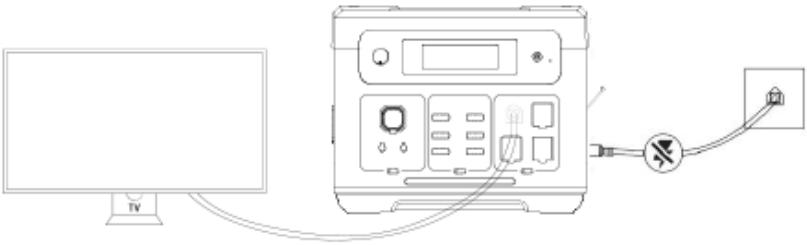

Wanneer u het apparaat inschakelt, gebruikt het rechtstreeks wisselstroom uit het elektriciteitsnet.
Wanneer de netvoeding in deze toestand wordt onderbroken, schakelt het apparaat automatisch over op de interne batterijvoeding van het apparaat.
In UPS-modus is de maximale stroomsterkte volgens de Japanse en Amerikaanse voorschriften 1400 W; in UPS-modus is de maximale stroomsterkte volgens de Chinese, Britse, Europese en Koreaanse voorschriften 15 A. Wanneer de wisselstroomuitgang de maximale stroomsterkte overschrijdt, knippert het UPS-pictogram om overbelasting aan te geven, terwijl tegelijkertijd het wisselstroompictogram uitgaat en de uitgang wordt onderbroken.

Opladen via zonne-

Dit apparaat ondersteunt opladen via zonnepanelen en biedt een handige en milieuvriendelijke stroomoplossing voor gebruik buitenshuis of off-grid.
• Wanneer het apparaat is aangesloten op een zonnepaneel van 500 W onder optimale zonlichtomstandigheden, kan het in ongeveer 4 uur volledig worden opgeladen.
• De maximale ingang voor opladen via zonne-energie is 500 W, met een maximale ingangsspanning van 60 V.

⚠ Belangrijke opmerkingen:

• Het werkelijke laadvermogen kan variëren afhankelijk van weers- en klimaatomstandigheden (bijv. intensiteit van het zonlicht, hoek en temperatuur).
• Overschrijd de ingangsspanning van 50 V niet. Hogere spanningen kunnen het apparaat beschadigen en kunnen de garantie ongeldig maken.

Aansluitschema zonnepaneel:

1. Sluit de uitgang van het zonnepaneel aan op de zonne-ingang van het apparaat (XT60 aanbevolen).
2. Zorg ervoor dat alle aansluitingen goed vastzitten en dat het paneel in direct zonlicht staat.
3. Het LCD-scherm geeft het ingangsvermogen weer zodra het opladen begint.

Optie 1

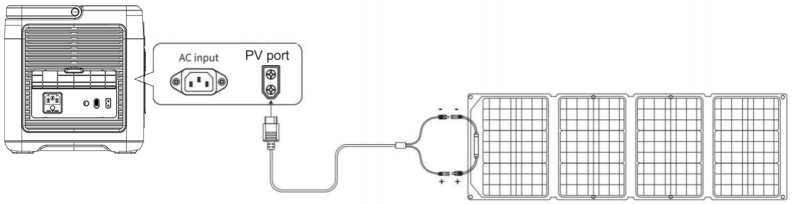

Zonnepaneel (niet meegeleverd)

Optie 2

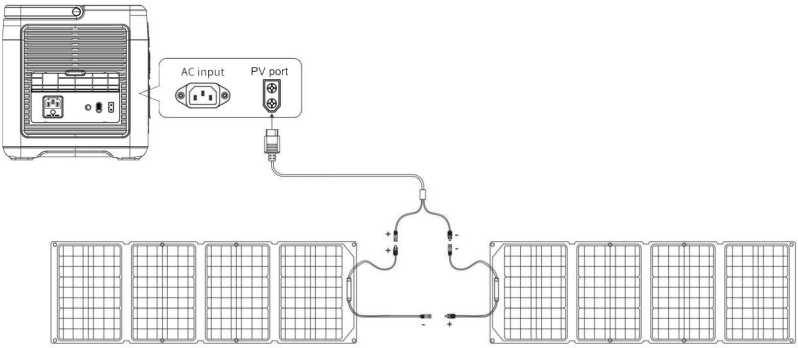

Zonnepaneel Zonnepaneel

(Zonnepanelen niet inbegrepen)

Oplaad -aansluiting van voertuig

Opladen via sigarettenaansteker in auto (ACC-poort)

Dit apparaat ondersteunt mobiel opladen via de sigarettenaansteker van een voertuig (accessoirepoort, hierna ACC genoemd) met behulp van de meegeleverde ACC-oplaadkabel.

Stappen:

1. Schakel het apparaat in.
2. Sluit het ene uiteinde van de ACC-oplaadkabel aan op de sigarettenaansteker van uw auto en het andere uiteinde op de XT60-ingang aan de zijkant van het apparaat.
3. Start de motor van de auto. Zodra de motor is gestart, geeft het LCD-scherm op het apparaat het ingangsvermogen weer.

⚠ Belangrijke opmerkingen:

• Begin altijd pas met opladen in de auto nadat de motor is gestart, om te voorkomen dat de accu van de auto leegraakt.
• Opladen in de auto levert doorgaans 90-240 W vermogen, waarbij de oplaadtijd varieert afhankelijk van het vermogen van het voertuig (bijv. 12 V/8 A of 24 V/10 A).
• Voor sneller opladen wordt aanbevolen om in plaats daarvan netstroom (stopcontact) te gebruiken.

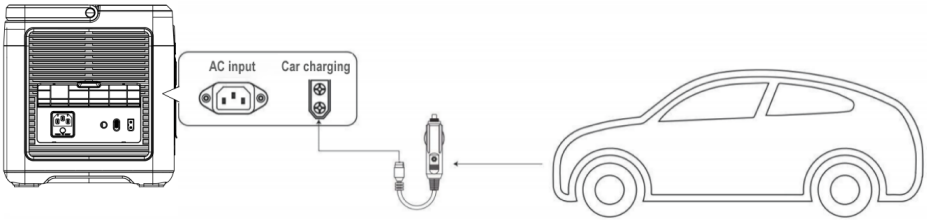

Apparaatparameters

Naam apparaat	BPPS2000A
Afmetingen apparaat	L406*B287*H327,6 mm
Gewicht apparaat	22 kg
Batterijcapaciteit	2048 Wh
AC-oplading	
PV-ingang	12-60 V, 500 W
AC-uitgang	100V/2400W(JP),120V/2400W(USA), 220-240 V 1800 W (EU), 50/60 Hz, zuivere sinusgolf
USBQC3.0	(5- 12 V 18 W)*2
Type-C	(5-20 V 20 W)*2, (5-20 V/45 W)*1
Type-C	(5-20 V/5,0 A)*1, max. 100 W met PD3.0
DC5521	(12 V/3 A) *2
Uitgang autolader	12 V/10 A
UPS	100-120V/1400W(JP/USA); 220-240 V/2000 W (EU)
Oplaadtemperatuur	0-40
Bedrijfstemperatuur	-10 ~ 40°C
Omgevingsvochtigheid	<90%RH
Laadcyclus	>3500

Batterijparameters

Parameter	Waarde
Type	Lithiumijzerfosfaat
Nominale spanning enkele cel	3,2 V
Capaciteit per cel	20 Ah
Nominale systeemspanning	51,2 V
Gewicht per cel	376g
Totale capaciteit batterij	2048 Wh

Veelgestelde vragen

1. Het belastingsvermogen ligt binnen het nominale bereik, maar het apparaat werkt niet. Waarom?
Dit kan twee redenen hebben:
. Het batterijniveau is laag en moet worden opgeladen.
. Bepaalde apparaten hebben bij het opstarten een hoog piekvermogen, vaak meerdere malen hun nominaal vermogen, waardoor de uitgangsvermogen kan worden overschreden en een normale werking wordt verhinderd.

2. Waarom maakt het product geluid tijdens het gebruik?
Dat is normaal. Interne koelventilatoren en inductieve componenten worden geactiveerd tijdens het opstarten en tijdens het gebruik, wat een laag geluidsniveau kan veroorzaken.

3. Is het normaal dat de oplaadkabel enigszins warm aanvoelt?
Ja, dat is normaal. Tijdens het opladen met hoog vermogen kan de temperatuur van de kabel licht stijgen. Alle gebruikte kabels hebben strenge tests doorstaan en voldoen aan de geldende veiligheidsnormen.

4. Welk type batterij gebruikt het apparaat?
Het apparaat maakt gebruik van een lithium-ijzerfosfaatbatterij ($LiFePO_4$), die voldoet aan alle relevante veiligheids- en prestatienormen.

5. Welke apparaten kunnen worden gevoed via de AC-uitgang?
De AC-poorten ondersteunen apparaten met een nominaal vermogen van minder dan 1800 W. Dit omvat meer dan 95% van de huishoudelijke apparaten.
Zorg ervoor dat de uitgangsstroom van elk aangesloten apparaat niet hoger is dan de maximale nominale stroom van de AC-poort.

6. Hoe kan ik de resterende gebruiksduur controleren?
Tijdens het gebruik wordt de geschatte resterende gebruiksduur aan de linkerkant van het scherm weergegeven, op basis van het huidige stroomverbruik.

7. Hoe kan ik controleren of het apparaat wordt opgeladen?
Tijdens het opladen wordt op het scherm het volgende weergegeven:
. Oplaadvermogen
. Een scrollende vermogensbalk
. Een pictogram dat aangeeft of het apparaat wordt opgeladen via wisselstroom of zonne-energie, afhankelijk van de gebruikte methode

8. Hoe moet het apparaat worden gereinigd?
Gebruik een droge, zachte en schone doek of tissue om de buitenkant van het product voorzichtig af te vegen. Gebruik geen vloeibare reinigingsmiddelen of schurende materialen.

9. Wat is de juiste manier om het apparaat op te bergen?
Zorg ervoor dat het apparaat is uitgeschakeld en bewaar het op een koele, droge plaats.
Voor langdurige opslag wordt aanbevolen om elke drie maanden een deel van de resterende stroom te gebruiken en het apparaat vervolgens opnieuw op te laden tot ongeveer 50% voordat u het weer opbergt. Dit helpt de batterij in goede conditie te houden.

10. Mag ik het product meenemen in het vliegtuig?
Nee, batterijen van meer dan 160 Wh mogen niet worden meegenomen in passagiersvliegtuigen. Neem contact op met uw luchtvaartmaatschappij voor meer informatie.

11. Is de werkelijke batterijcapaciteit hetzelfde als vermeld in de gebruikershandleiding?
De gebruikershandleiding geeft de nominale batterijcapaciteit van het product aan. Door efficiëntieverlies tijdens het opladen en ontladen is de werkelijke bruikbare capaciteit iets lager dan de nominale waarde.

12. Wat is het maximale uitgangsvermogen van een enkele AC-poort?
Elke AC-uitgangspoort moet binnen het nominale uitgangsvermogen van het apparaat werken. Overschrijding hiervan kan leiden tot storingen of schade.

Bedrijfsomstandigheden

1. Het wordt aanbevolen om dit apparaat te gebruiken of op te slaan in een omgeving met een temperatuur tussen 20 °C en 30 °° C, uit de buurt van water, warmte en andere metalen voorwerpen.

2. Bewaar dit apparaat om veiligheidsredenen niet gedurende langere tijd in een omgeving met een temperatuur hoger dan 40 °C of lager dan –10 °C.

3. Als het apparaat gedurende langere tijd niet wordt gebruikt, laad het dan op tot 60% voordat u het opbergt. Als de batterij gedurende langere tijd ongebruikt blijft terwijl de batterij ernstig onvoldoende is, zal dit onherstelbare schade aan de batterij veroorzaken en de levensduur van het apparaat verkorten.

Blaupunkt JuiceBox 2000

Käyttöohje

KANNETTAVA VOIMALA

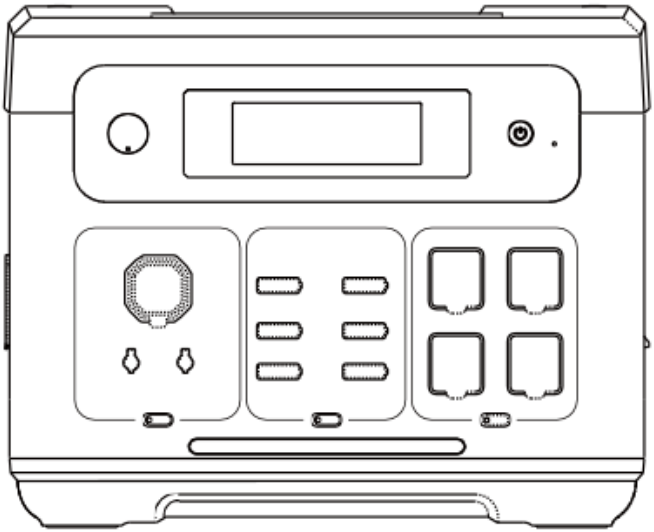

Kiitämme teitä BPPS2000A-kannettavan energianvarastointilaitteen ostamisesta.
Ennen tuotteen käyttöä lue tämä käyttöohje huolellisesti, jotta voit varmistaa oikean käsittelyn ja turvallisen käytön.
Suosittelemme, että säilytät tämän käyttöohjeen yhdessä ostokuitin ja mahdollisten sertifikaattien kanssa myöhempää tarvetta varten.
Turvallisen kuljetuksen varmistamiseksi akku on pakkaushetkellä vain osittain ladattu (noin 30 %). Lataa laite täyteen ennen ensimmäistä käyttökertaa.
Turvallisuussyistä älä käytä jatkojohtoja tai monipistokkeita laitteen lataamiseen. Tämä tuote tulee ladata suoraan pistorasiasta tai muusta vakaasta virtalähteestä.
Vältä lisäksi käyttämästä samaa pistorasiaa muiden laitteiden kanssa laitteen lataamisen aikana.

Vastuuvapaus 131

Pakkauksen sisältö 131

Turvallisuusohjeet 132

Tekniset tiedot 133

Tuotekuvaus 134

Näyttöliittymä 137

Varoitusvalot 137

Startup Test 138

UPS-tila 139

Aurinkopaneelin lataus 139

Auton sisäisen lataus 141

Tuoteparametrit 142

UKK 143

Käyttöolosuhteet 144

Vastuuvapaus

Lue tämä käyttöohje huolellisesti ennen laitteen käyttöä, jotta ymmärrät täysin sen toiminnot ja turvallisuusohjeet. Säilytä käyttöohje lukemisen jälkeen turvallisessa paikassa myöhempää tarvetta varten.

Laitteen väärinkäyttö voi aiheuttaa vakavia henkilövahinkoja, vahinkoa muille, laitteen vaurioitumisen tai omaisuuden menetyksen. Käyttämällä tätä laitetta vahvistat, että olet lukenut, ymmärtänyt ja hyväksynyt kaikki tässä käyttöoppaassa esitetyt ehdot. Käyttäjät ovat yksin vastuussa toimistaan ja niiden seurauksista.

Yrityksemme ei ole vastuussa mistään menetyksistä tai vahingoista, jotka johtuvat laitteen käytöstä tämän käyttöohjeen ohjeiden vastaisesti. Sovellettavien lakien ja määräysten noudattamisen varmistamiseksi yritys pidättää itsellään oikeuden tämän asiakirjan ja kaikkien laitteeseen liittyvien materiaalien lopulliseen tulkintaan.

Pakkauksen Sisältö

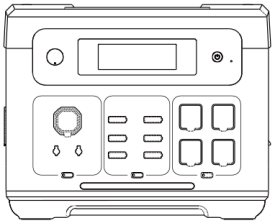

Blaupunkt JuiceBox 2000

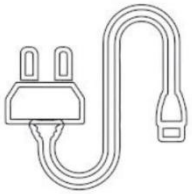

Verkkovirtajohto



MC4-XT60



Käyttöopas



XT60-auton latauskaapeli

Turvallisuusohjeet

1. Vältä korkeita lämpötiloja ja kosteutta. Vältä laitteen käyttöä suorassa auringonvalossa tai tulen lähellä.

2. Älä pura tai muokkaa laitetta, sillä se voi aiheuttaa toimintahäiriön tai jopa tulipalon.

3. Hävitä tai kierrätä laite paikallisten lakien mukaisilla menetelmillä.

4. Varo pudottamasta laitetta korkealta tai altistamasta sitä voimakkaille iskuille.

5. Säilytä tai käytä laitetta lasten ulottumattomissa.

6. Käytä laitteen lisävarusteina vain yrityksen alkuperäisiä laitteita. Asiakkaat, jotka käyttävät muita kuin alkuperäisiä laitteita ja kärsivät siitä johtuvista haitallisista seurauksista, eivät voi nauttia ilmaisesta huollosta.

7. Kun käytät tätä laitetta, älä estä laitteen jäähdytystä, vaan tyhjennä ilmanvaihtotila vähintään 30 cm:n etäisyydellä sivussa olevasta imu- ja poistoaukosta.

8. Kun laitetta ei käytetä, sammuta laite ja irrota virtajohto pistorasiasta. Vältä laitteen säilyttämistä paikassa, jossa on korkea lämpötila, korkea kosteus ja suora auringonvalo.

9. Jos laitetta on säilytettävä pitkään, tyhjennä akku 3 kuukauden välein ja lataa se sitten noin 50 %:iin.

10. Jos epäilet, että laitteen runko, apujohto tai liitäntälaitteet ovat viallisia, älä jatka laitteen käyttöä. Ota sen sijaan yhteyttä huoltopalveluun, jotta ongelma voidaan ratkaista ajoissa.

11. Älä säilytä laitetta pitkään autossa, varastossa tai muissa paikoissa, joissa lämpötila voi nousta erittäin korkeaksi tai laskea erittäin matalaksi, jotta akun käyttöikä ei lyhene tai muita vikoja ei synny.

12 Lääketieteellisten laitteiden rajoitukset: Tämä laite ei korvaa lääketieteellisten laitteiden virtalähdettä. Näitä ovat esimerkiksi lääketieteelliset hengityskoneet (CPE sairaaloille) tai keinotekoiset keuhkot (ECMO: ekstrakorporaalinen membraanioksigenaattori). Kun käytät tätä laitetta muiden lääketieteellisten laitteiden kanssa, varmista etukäteen valmistajalta, ettei ulkoisen virtalähteen käytölle ole rajoituksia.

13. Virtalähteet voivat tuottaa sähkömagneettisia kenttiä käytön aikana, mikä voi vaikuttaa lääketieteellisten implanttien, kuten pedikeleiden, sisäkorvaistutteiden, kuulokojeiden ja defibrillaattoreiden, sekä henkilökohtaisten lääketieteellisten laitteiden normaaliin toimintaan. Jos käytät näitä lääketieteellisiä laitteita, ota meihin yhteyttä tämän laitteen käytön rajoituksista. Perustoimenpiteet ovat varmistaa riittävä etäisyys lääketieteellisiin implantteihin, kuten lääketieteellisiin implantteihin, sisäkorvaistutteisiin, kuulokojeisiin ja defibrillaattoreihin.

Tekniset tiedot

Kapasiteetti	Käyttöikä	Paino	Koko	Sikarisytytin*1
LiFePo4 2048 Wh (51,2 V)	≥3500 latausta	22 kg	Pituus 406 mm, leveys 287 mm, korkeus 327,6 mm	12 V/10 A
USB-A*2	USB-C*2	USB-C*1	USB-C*1	DC-lähtö*2
5 V/2,4 A	PD-20W	PD-45W	PD-100W	12V/3A
AC			AC-tulo	PV/DC-tulo
2400W AC220-240V 50/60 Hz			AC-tulo 200–240 V/1200 W	12V-60V 500W(MAX)

Tuotekuvaus

Tämä laite on kannettava voimalaitos, joka on suunniteltu monenlaisiin käyttötarkoituksiin, kuten kodin hätävirtalähteeksi, ulkoilureissuille, katastrofitilanteisiin ja ulkoilmatyöskentelyyn. Sen monipuolisuus tekee siitä sopivan moniin virtaan liittyviin tarpeisiin.

Laitteessa on sisäänrakennettu litiumrautafosfaattiakku ($LiFePO_4$), ja se tukee useita lataustapoja:

- AC-pikalataus
- Lataus ajoneuvosta
- Aurinkolataus

Lisäksi laitteessa on integroitu keskeytymätön virransyöttö (UPS)-toiminto. Sähkökatkon sattuessa se siirtyy automaattisesti akkuvirtaan 10 millisekunnin kuluessa, mikä takaa keskeytymättömän virransyötön liitetyille laitteille.

AC-lähtö tuottaa puhtaan siniaallon, joka on turvallisempi ja yhteensopivampi herkän elektroniikan kanssa. Lähtötaajuutta voidaan myös säätää manuaalisesti välillä 50 Hz – 60 Hz alueellisten standardien mukaisesti ja laitteiden suojauksen optimoimiseksi.

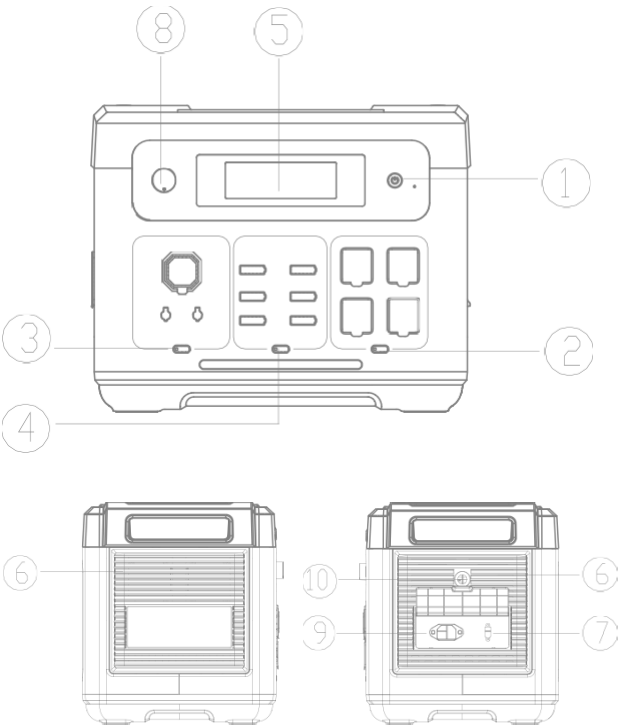

① Virtakytkin
② AC-kytkin
③ DC-kytkin
④ USB-portti
⑤ LCD-näyttö
⑥ Jäähdytysilman tulo-/poistoaukko
⑦ PV/auton tuloportti
⑧ AC-säätökytkin
⑨ AC-tuloportti
⑩ Ylikuormitussuojapainike

①Virtakytkin

Käynnistä järjestelmä painamalla virtapainiketta 3 sekunnin ajan.
Kun LCD-näyttö on päällä, paina ja pidä painettuna uudelleen 3 sekunnin ajan, jotta järjestelmä sammuu.

②AC-kytkin

Kun laite on päällä, paina lyhyesti AC-painiketta aktivoidaksesi AC-lähtöportit.
Paina uudelleen deaktivoidaksesi.
1. Huomaa: AC-jännitteen ja taajuuden standardit vaihtelevat alueittain. Varmista laitteen vaatimukset ennen käyttöä.
2. Voit vaihtaa 50 Hz:n ja 60 Hz:n välillä painamalla AC-painiketta ja LED-painiketta samanaikaisesti 3 sekunnin ajan.
3. Voit muuttaa AC-lähtöjännitettä (220 V/230 V/240 V) painamalla AC-painiketta 10 kertaa peräkkäin.

③DC-kytkin

DC-painikkeen lyhyt painallus kytkee DC-lähtöportin päälle. Toinen lyhyt painallus kytkee sen taas pois päältä.

		
Output*2	Cigar Lighter*1	DC

④USB-kytkin

USB-painikkeen lyhyt painallus avaa USB-lähtöportin. Toinen lyhyt painallus sulkee sen.

			
USB-A*2	USB-C*2	USB-C*1	USB-C*1
5/2.4A	PD-20W	PD-45W	PD-100W

⑤LCD-kytkin

Näyttää laitteen virrankulutuksen tilan.

⑥Jäähdytysilman tulo-/poistoaukko

Kun laite saavuttaa tietyn lämpötilan käytön aikana, jäähdytyspuhallin käynnistyy automaattisesti. Älä peitä ilman sisään- tai ulostuloaukkoa laitetta käytettäessä ja varmista, että jäähdytysaukkojen 30 cm:n säteellä ei ole esineitä, jotta ilmankierto on esteetöntä.

⑦PV/Auto-tuloportti

Käytä tavallista PV/Car-tuloportin latauskaapelia aurinkopaneelin liittämiseen latausta varten.
1. Suurin tuloteho on 500 W ja jänniteraja 60 V.
2. Lataaminen yli 60 V:n jännitteellä voi vahingoittaa laitetta, eikä tällainen vahinko kuulu takuun piiriin.

⑧AC-nopea/hidas latausasetuskytkin

Kun kytkin on asetettu AC-pikalataustilaan, varmista, että laitteen lähtöjännite on välillä 200–240 V. Tällä alueella suurin latausteho voi olla 1800 W.
Kun kytkin on asetettu AC-hidaslataustilaan, varmista myös, että lähtöjännite on 200–240 V. Näissä olosuhteissa suurin latausteho on rajoitettu 500 W:iin.

⑨AC-tuloportti

Lataa tämä laite verkkovirralla käyttämällä mukana toimitettua tavallista verkkovirtakaapelia.
Liitä kaapeli pistorasiasta laitteen AC-latausporttiin.
⚠ Varmista ennen lataamista, että paikallisen verkkovirran jännite ja taajuus ovat yhteensopivia laitteen verkkovirran syöttövaatimusten kanssa.

⑩Ylikuormitussuojapainike

Ylikuormitussuojausilmoitus
Jos virransyöttö on epävakaa salaman, virtapiikin tai korkean jännitteen vuoksi, laitteen sisäänrakennettu ylikuormitussuojausjärjestelmä aktivoituu automaattisesti. Tämä katkaisee AC-tulon sisäisten komponenttien suojaamiseksi.
Palauta AC-lataustoiminto seuraavasti:
1. Sammuta päävirtakytkin ja irrota kaikki liitetyt laitteet.
2. Varmista, että kaikki komponentit ovat normaalissa kunnossa eikä niissä ole vaurioita.
3. Kytke virta takaisin päälle.
4. Paina ylikuormitussuojan nollauspainiketta ja kytke sitten AC-latauskaapeli uudelleen lataamisen jatkamiseksi.

Näyttöliittymä

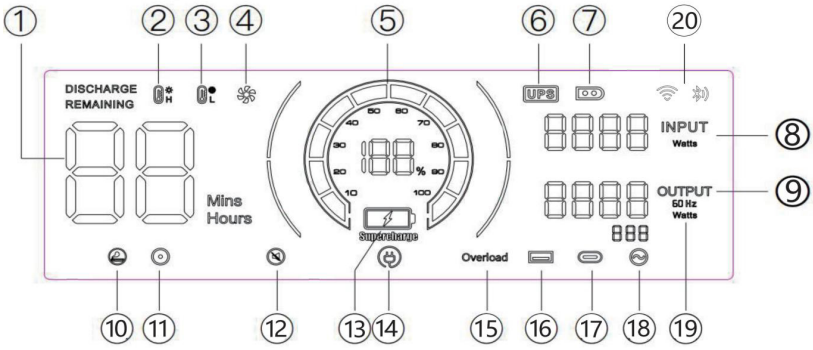

① Käyttöaika/latausaika
② Ylikuumenemissuoja
③ Alhaisen lämpötilan suojaus
④ Tuulettimen tila
⑤ Virran tila
⑥ UPS-tila
⑦ PV-lataustila
⑧ Kokonaisteho
⑨ Kokonaislähtöteho
⑩ Tupakansytyttimen (12 V) lähtö
⑪ DC (12 V) lähtö
⑫ Hiljainen tila
⑬ Pikalataustila
⑭ Hidas lataustila
⑮ Ylikuormitussuoja
⑯ USB-lähtö
⑰ PD-lähtö
⑱ AC-lähtö
⑲ Taajuus
⑳ WIFI/Bluetooth

Varoitusvalot



Kun tämä kuvake on päällä, varmista, että tuotteen molemmilla puolilla oleva ilmanottoaukko ei ole tukossa.



Kun merkkivalo vilkkuu, se tarkoittaa, että laitteen sisälämpötila on liian korkea tai liian matala. Tällöin laite on aktivoinut älykkään suojausohjelman ja lopettanut normaalin toiminnan. Sinun on odotettava, että laite palaa normaaliin lämpötilaan, ennen kuin se voi jatkaa toimintaansa.



Kun tämä kuvake vilkkuu, vastaava portin lähtö on epänormaali. Tarkista kuorma.

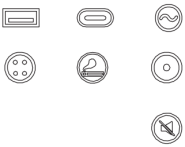

Kun tämä kuvake vilkkuu, laite on siirtynyt hiljaiseen tilaan.

Startup Test

Testikohde	Testausmenetelmä	Odotettu järjestelmän vaste	Huomautus
Kytke AC-lähtö päälle	Kytke vastaava lähtö päälle ilman kuormitusta.	Näyttö syttyy ja siirtyy lepotilaan 30 minuutin kuluttua sammuttamatta, säilyttäen normaalin ulostulon.	
Käynnistä DC-lähtö			
Käynnistä USB-lähtö		Näyttö syttyy, sammuu 30 minuutin kuluttua, lähtö katkaistaan.	
Kytke virtapainike	Kun laite on käynnistetty virtapainikkeella, lähtöä ei näytetä.	Näyttö käynnistyy, sammuu 30 minuutin kuluttua.	
AC/DC-lataus	Käytä latauskaapelia laitteen lataamiseen, kun laite on sammutettu.	Näyttö käynnistyy ja siirtyy lepotilaan 30 minuutin kuluttua. Laite ei sammu, eikä se sammu virtapainiketta painamalla.	Riippumatta siitä, onko laite täyteen ladattu vai latautumassa

Virrankulutusta koskeva huomautus

Kun kannettava virtalähde ei ole käytössä, mutta on edelleen päällä, se kuluttaa akusta noin 20 W:n tehon:

- Jos AC-painike on kytketty päälle ja lähtö on aktiivinen, kulutus on noin 20 W.
- Jos USB/DC-painike on kytketty päälle ja lähtö on aktiivinen, kulutus on noin 2 W.

Tarpeettoman akun kulutuksen estämiseksi on suositeltavaa sammuttaa laite kokonaan, kun sitä ei käytetä.

UPS-tila

Laite tukee ohitustilaa, jolloin vaihtovirta voidaan syöttää suoraan ilman akun kautta.
UPS-tilassa, jos päävaihtovirta katkeaa äkillisesti, laite siirtyy automaattisesti akkuvirtaan 10 ms:n kuluessa, mikä varmistaa kytketyn vaihtovirtalaitteen jatkuvan toiminnan.
UPS-liitäntäkaavio
Kuten alla olevassa kuvassa näkyy, laite sijoitetaan pistorasian ja laitteen (laitteiden) väliin, kun laite on päällä.

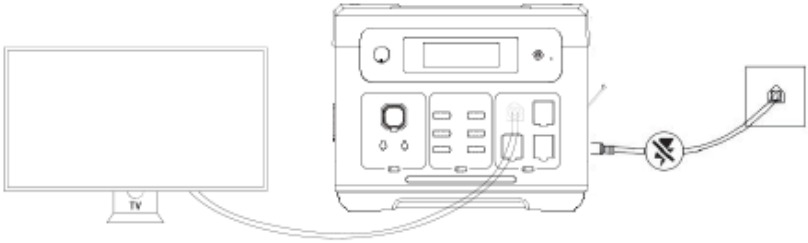

Kun kytket laitteen päälle, se käyttää suoraan verkosta tulevaa vaihtovirtaa.
Kun verkkovirta katkeaa tässä tilassa, laite siirtyy automaattisesti laitteen sisäisen akun virransyöttöön.
UPS-tilassa japanilaisten ja amerikkalaisten määräysten mukainen maksimivirta on 1400 W; UPS-tilassa kiinalaisten, brittiläisten, eurooppalaisten ja korealaisten määräysten mukainen maksimivirta on 15 A. Kun AC-lähtö ylittää maksimivirran, UPS-kuvake vilkkuu osoittaen ylikuormitusta, samalla AC-kuvake sammuu ja lähtö keskeytyy.

Aurinko -lataus

Tämä laite tukee lataamista aurinkopaneelien kautta, mikä tarjoaa kätevän ja ympäristöystävällisen virtalähderatkaisun ulkokäyttöön tai verkosta irralliseen käyttöön.
• Kun laite on kytketty 500 W:n aurinkopaneeliin optimaalisissa auringonvalon olosuhteissa, se voidaan ladata täyteen noin 4 tunnissa.
• Aurinkolatausmaksimi on 500 W ja maksimijännite 60 V.

⚠ Tärkeitä huomautuksia:

• Todellinen latausteho voi vaihdella sää- ja ilmasto-olosuhteiden mukaan (esim. auringonvalon voimakkuus, kulma ja lämpötila).
• Älä ylitä 50 V:n tulojännitettä. Korkeammat jännitteet voivat vahingoittaa laitetta ja mitätöidä takuun.

Aurinkopaneelin kytkentäkaavio:

1. Liitä aurinkopaneelin lähtö laitteen aurinkopaneelin tuloporttiin (suositellaan XT60).
2. Varmista, että kaikki liitännät ovat kunnolla kiinni ja että paneeli on suorassa auringonvalossa.
3. LCD-näytössä näkyy tuloteho, kun lataus alkaa.

Vaihtoehto 1

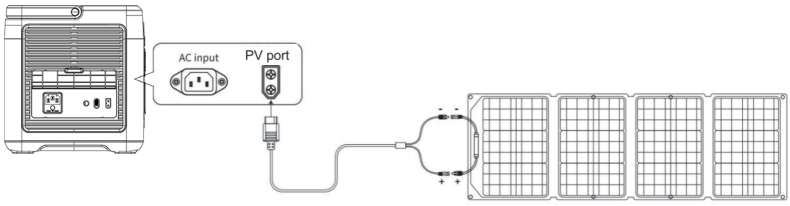

Aurinkopaneeli
(ei sisälly toimitukseen)

Vaihtoehto 2

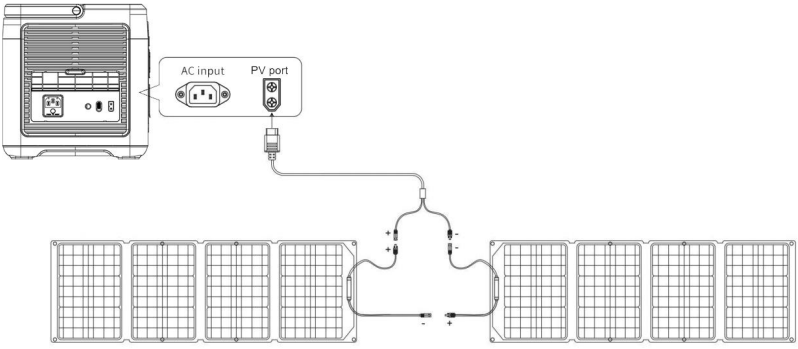

Aurinkopaneeli Aurinkopaneeli
(Aurinkopaneelit eivät sisälly toimitukseen)

Lataus ajoneuvon virralla ( )

Lataaminen auton savukkeensytyttimestä (ACC-portti)

Tämä laite tukee mobiililaitteiden lataamista ajoneuvon savukkeensytyttimen pistorasiasta (lisävarusteportti, jäljempänä ACC) mukana toimitetulla ACC-latauskaapelilla.

Vaiheet:

1. Kytke laitteen virta päälle.
2. Liitä ACC-latauskaapelin toinen pää ajoneuvon savukkeensytyttimen pistorasiaan ja toinen pää laitteen sivussa olevaan XT60-tuloporttiin.
3. Käynnistä auton moottori. Kun moottori on käynnistynyt, laitteen LCD-näytössä näkyy syöttöteho.

⚠ Tärkeitä huomautuksia

• Aloita ajoneuvon lataaminen aina vasta moottorin käynnistämisen jälkeen, jotta auton akku ei tyhjene.
• Lataus autossa tuottaa tyypillisesti 90–240 W tehoa, ja latausaika vaihtelee ajoneuvon tehon mukaan (esim. 12 V/8 A tai 24 V/10 A).
• Nopeampaa latausta varten on suositeltavaa käyttää sen sijaan verkkovirtaa (vaihtovirtapistoketta).

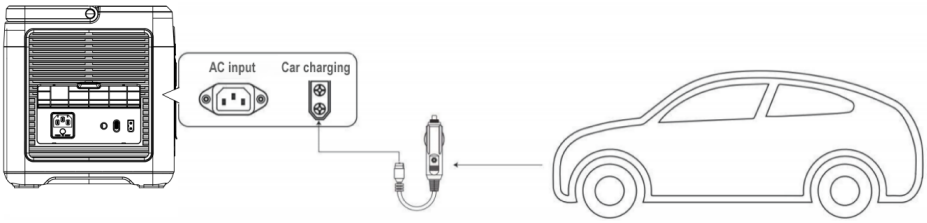

Laitteen parametrit

Laitteen nimi	BPPS2000A
Laitteen koko	Pituus 406 mm, leveys 287 mm, korkeus 327,6 mm
Laitteen paino	22 kg
Akun kapasiteetti	2048 Wh
AC-lataus	
PV-tulo	12–60 V, 500 W
AC-lähtö	100V/2400W(JP),120V/2400W(USA), 220–240 V, 1800 W (EU), 50/60 Hz, puhdas siniaalto
USBQC3.0	(5–12 V, 18 W)*2
Tyyppi C	(5–20 V 20 W)*2, (5–20 V/45 W)*1
Tyyppi C	(5–20 V/5,0 A)*1, enintään 100 W PD3.0:lla
DC5521	(12 V/3 A) *2
Auton laturin lähtö	12 V/10 A
UPS	100-120V/1400W(JP/USA); 220–240 V/2000 W (EU)
Latauslämpötila	0-40
Käyttölämpötila	-10 ~ 40
Ympäristön kosteus	<90 %RH
Latausjakso	>3500

Akun parametrit

Parametri	Arvo
Tyyppi	Litiumrautafosfaatti
Yksittäisen kennon nimellisjännite	3,2
Yksittäisen kennon kapasiteetti	20 Ah
Järjestelmän nimellisjännite	51,2 V
Yksittäisen kennon paino	376 g
Akun kokonaiskapasiteetti	2048 Wh

Usein kysyttyjä kysymyksiä

1. Kuormitusteho on nimellisarvon rajoissa, mutta laite ei toimi – miksi?
Tämä voi johtua kahdesta syystä:
. Akun varaus on vähissä ja se on ladattava.
. Tietyillä laitteilla on käynnistyksen yhteydessä suuri huipputehon tarve – usein useita kertoja nimellistehoa suurempi – joka voi ylittää lähtötehon ja estää normaalin toiminnan.

2. Miksi tuote aiheuttaa ääntä käytön aikana?
Se on normaalia. Sisäiset tuulettimet ja induktiiviset komponentit aktivoituvat käynnistyksen ja käytön aikana, mikä voi aiheuttaa hiljaista ääntä.

3. Onko normaalia, että latauskaapeli tuntuu hieman lämpimältä?
Kyllä, tämä on normaalia. Suuritehoisen latauksen aikana kaapelin lämpötila voi nousta hieman. Kaikki käytetyt kaapelit ovat läpäisseet tiukat testit ja täyttävät sovellettavat turvallisuusstandardit.

4. Minkä tyyppistä akkua laite käyttää?
Laite käyttää litiumrautafosfaattiakkua ($LiFePO_4$), joka täyttää kaikki asiaankuuluvat turvallisuus- ja suorituskykystandardit.

5. Mitä laitteita voidaan käyttää AC-lähtöportin kautta?
AC-portit tukevat laitteita, joiden nimellisteho on alle 1800 W. Tähän kuuluu yli 95 % kotitalouslaitteista.
Varmista, että kunkin liitetyn laitteen lähtövirta ei ylitä AC-portin suurinta nimellisvirtaa.

6. Kuinka voin tarkistaa jäljellä olevan käyttöajan?
Käytön aikana arvioitu jäljellä oleva käyttöaika näkyy näytön vasemmalla puolella nykyisen virrankulutuksen perusteella.

7. Kuinka voin varmistaa, että laite latautuu?
Lataamisen aikana näytöllä näkyy:
. Latausteho
. Vierivä virtapalkki
. Kuvake, joka ilmaisee joko AC- tai PV-lataamisen, käytetystä menetelmästä riippuen

8. Miten laite puhdistetaan?
Pyyhi tuotteen ulkopinta varovasti kuivalla, pehmeällä ja puhtaalla liinalla tai paperilla. Älä käytä nestemäisiä puhdistusaineita tai hankaavia materiaaleja.

9. Mikä on oikea tapa säilyttää laite?
Varmista, että laite on sammutettu ja säilytä sitä viileässä, kuivassa paikassa.
Pitkäaikaista säilytystä varten on suositeltavaa käyttää jäljellä oleva virta kolmen kuukauden välein ja ladata laite sitten noin 50 %:iin ennen sen uudelleen varastointia. Tämä auttaa ylläpitämään akun kuntoa.

10. Voinko viedä tuotteen lentokoneeseen?
Ei, yli 160 Wh:n akkuja ei saa viedä matkustajalentokoneisiin. Ota yhteyttä lentoyhtiöön saadaksesi lisätietoja.

11. Onko akun todellinen kapasiteetti sama kuin käyttöohjeessa ilmoitettu?
Käyttöoppaassa ilmoitetaan tuotteen nimelliskapasiteetti. Lataamisen ja purkamisen aikana tapahtuvan tehonhäviön vuoksi todellinen käyttökapasiteetti on hieman nimellisarvoa pienempi.

12. Mikä on yhden AC-portin suurin lähtöteho?
Jokaisen AC-lähtöportin on toimittava laitteen nimellistehon rajoissa. Tämän ylittäminen voi aiheuttaa toimintahäiriöitä tai vaurioita.

Käyttöolosuhteet

1. Laitetta suositellaan käytettäväksi tai säilytettäväksi 20–30 °C:n lämpötilassa, kaukana vedestä, lämmönlähteistä ja muista metalliesineistä.

2. Turvallisuussyistä älä säilytä tätä laitetta pitkään yli 40 °C:n tai alle –10 °C:n lämpötilassa.

3. Jos laitetta ei käytetä pitkään aikaan, lataa se 60 %:iin ennen varastointia. Jos akku jätetään käyttämättä pitkään aikaan, kun sen varaus on vakavasti riittämätön, se aiheuttaa akulle peruuttamattomia vaurioita ja lyhentää laitteen käyttöikää.

Blaupunkt JuiceBox 2000

Användarhandbok

BÄRBAR Strömförsörjning

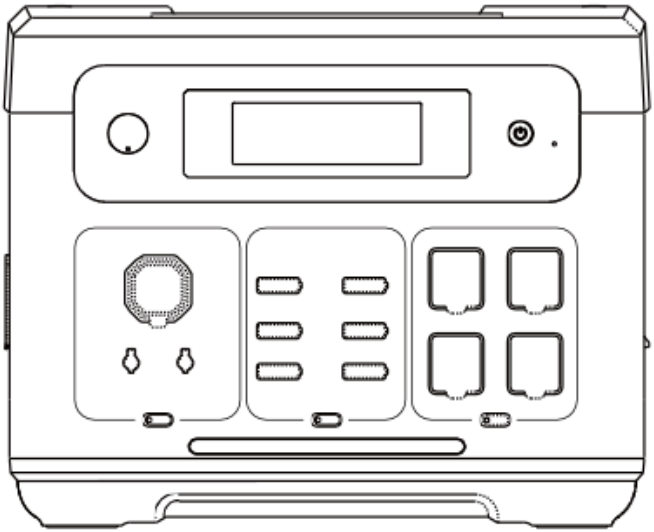

Tack för att du har köpt den bärbara strömförsörjningen BPPS2000A.
Läs igenom denna bruksanvisning noggrant innan du använder produkten för att säkerställa korrekt hantering och säker drift.
Vi rekommenderar starkt att du sparar denna bruksanvisning tillsammans med köpkuittingen och eventuella relaterade certifikat för framtida bruk.
För att säkerställa säker transport är batteriet endast delvis laddat (ca 30 %) vid förpackningstillfället. Ladda enheten helt innan du använder den för första gången.
Av säkerhetsskäl ska du inte använda förlängningssladdar eller grenuttag för att ladda enheten. Denna produkt måste laddas direkt från ett vägguttag eller annan stabil strömkälla.
Undvik också att använda samma vägguttag för andra apparater medan enheten laddas.

Ansvarsfriskrivning 147

Förpackningens innehåll 147

Säkerhetsföreskrifter 148

Specifikationer 149

Produktbeskrivning 150

Displaygränssnitt 153

Varningsindikatorlampor 153

Startup Test 154

UPS-läge 155

Laddning av solpanel 155

Biluppladdning 157

Produktparametrar 158

Vanliga frågor 159

Driftsförhållanden 160

Ansvarsfriskrivning

Läs igenom denna bruksanvisning noggrant innan du använder enheten för att säkerställa att du förstår dess funktioner och säkerhetsinstruktioner. Efter att du har läst igenom bruksanvisningen ska du förvara den på ett säkert ställe för framtida referens.

Felaktig användning av denna enhet kan leda till allvarliga personskador, skador på andra, skador på enheten eller förlust av egendom. Genom att använda denna enhet bekräftar du att du har läst, förstått och accepterat alla villkor som beskrivs i denna manual. Användarna är ensamt ansvariga för sina handlingar och eventuella konsekvenser därav.

Vårt företag tar inget ansvar för förluster eller skador som uppstår till följd av att instruktionerna i denna bruksanvisning inte följs. För att säkerställa efterlevnad av tillämpliga lagar och förordningar förbehåller sig företaget rätten till den slutgiltiga tolkningen av detta dokument och allt relaterat material om enheten.

Förpackningens innehåll

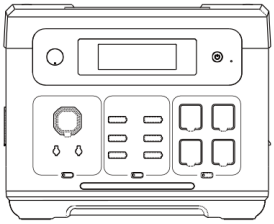

Blaupunkt JuiceBox 2000



AC-strömkabel



MC4-XT60



Användarhandbok



XT60-bil laddningskabel

Säkerhetsföreskrifter

1. Undvik höga temperaturer och hög luftfuktighet. Undvik att använda enheten i direkt solljus eller nära eld.

2. Se till att inte demontera eller modifiera enheten, eftersom detta kan orsaka funktionsfel eller till och med brand.

3. Kassera eller återvinn enheten i enlighet med de metoder som anges i lokal lagstiftning.

4. Var försiktig så att du inte tappar enheten från hög höjd eller utsätter den för kraftiga stötar.

5. Förvara eller använd enheten utom räckhåll för barn.

6. Använd företagets originalenheter som tillbehör. Kunder som använder icke-originalenheter och drabbas av negativa konsekvenser som ett resultat av detta har inte rätt till kostnadsfri service.

7. När du använder denna enhet, hindra inte enhetens kylning. Rensa ventilationsutrymmet på mer än 30 cm från sidans inlopps- och utloppsportar.

8. När enheten inte används ska du stänga av strömmen och koppla ur den. Undvik att förvara enheten på platser med hög temperatur, hög luftfuktighet och direkt solljus.

9. Om du behöver förvara enheten under en längre tid, se till att ladda ur den en gång var tredje månad och sedan ladda den till cirka 50 %.

10. Om du misstänker att enhetens hölje, hjälpkabel eller anslutningsutrustning är defekt, fortsätt inte att använda enheten. Kontakta istället kundtjänst för att lösa problemet så snart som möjligt.

11. Förvara inte enheten under långa perioder i din bil, lager eller andra platser där extremt höga eller låga temperaturer kan förekomma, för att undvika att batteriets livslängd förkortas eller att andra funktionsfel uppstår.

12 Begränsningar för medicinsk utrustning: Denna enhet kan inte användas för att driva medicinsk utrustning. Detta inkluderar medicinska ventilatorer (CPE för sjukhus) eller artificiella lungor (ECMO: extrakorporeal membranoxygenator). När du använder denna enhet för annan medicinsk utrustning, vänligen rådfråga tillverkaren i förväg för att säkerställa att det inte finns några begränsningar för användning av externa strömförsörjningar.

13. Strömförsörjningsenheter kan generera elektromagnetiska fält när de används och kan påverka den normala funktionen hos medicinska implantat såsom pediklar, cochleaimplantat, hörapparatdefibrillatorer och personliga medicinska apparater. Om du använder dessa medicinska enheter, kontakta oss för information om begränsningarna för användningen av denna enhet. De grundläggande åtgärderna är att säkerställa ett tillräckligt avstånd till medicinska implantat, såsom medicinska implantat, cochleaimplantat, hörapparater och defibrillatorer.

Specifikationer

Kapacitet	Livslängd	Vikt	Mått	Cigarettändare*1
LiFePo4 2048 Wh (51,2 V)	≥3500 laddningar	22 kg	L406*B287*H327,6 mm	12 V/10 A
USB-A*2	USB-C*2	USB-C*1	USB-C*1	DC-utgång*2
5 V/2,4 A	PD-20W	PD-45W	PD-100W	12V/3A
AC			AC-ingång	PV/DC-ingång
2400W AC220-240V 50/60 Hz			AC-ingång 200–240 V/1200 W	12 V-60 V 500 W (MAX)

Produkt

Denna enhet är en bärbar strömkälla som är utformad för ett brett spektrum av tillämpningar, inklusive nödströmförsörjning i hemmet, utomhusresor, katastrofberedskap och utomhusarbetsmiljöer. Dess mångsidighet gör den lämplig för många strömrelaterade behov.

Enheten är utrustad med ett inbyggt litiumjärnfosfatbatteri ($LiFePO_4$) och stöder flera laddningsmetoder:

- AC-snabbladdning
- Fordonsladdning
- Solcellsladdning

Dessutom har enheten en integrerad UPS-funktion (avbrottsfri strömförsörjning). Vid strömavbrott växlar den automatiskt till batteriström inom 10 millisekunder, vilket säkerställer oavbruten strömförsörjning till dina anslutna enheter.

Växelströmsutgången ger en ren sinusvåg, vilket är säkrare och mer kompatibelt med känslig elektronik. Utgångsfrekvensen kan också justeras manuellt mellan 50 Hz och 60 Hz för att uppfylla regionala standarder och optimera skyddet av dina apparater.

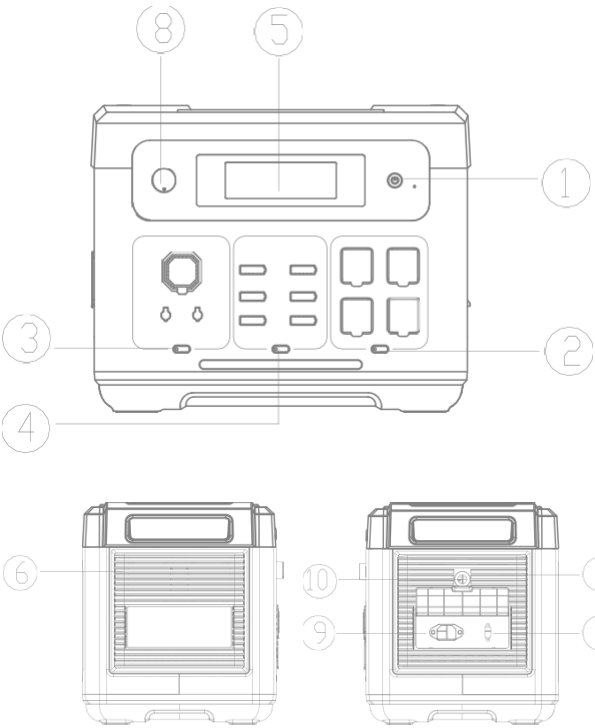

① Strömbrytare
② AC-uttag
③ DC-uttag
④ USB-uttag
⑤ LCD-display
⑥ Kylluftsintag/utlopp
⑦ PV-/bilingång
⑧ AC-justeringsbrytare
⑨ AC-ingång
⑩ Överbelastningsskyddsknapp

①Strömbrytare ( )

Håll strömbrytaren intryckt i 3 sekunder för att starta systemet.
När LCD-skärmen är på, håll den intryckt i 3 sekunder för att stänga av systemet.

②AC-brytare

När enheten är påslagen trycker du kort på AC-knappen för att aktivera AC-utgångarna. Tryck igen för att inaktivera.
1. Obs! AC-spänning och frekvensstandarder varierar från region till region. Kontrollera enhetens krav före användning.
2. För att växla mellan 50 Hz och 60 Hz, tryck på AC-knappen och LED-knappen samtidigt i 3 sekunder.
3. För att ändra AC-utspänningen (220 V/230 V/240 V), tryck på AC-knappen 10 gånger i följd.

③DC-omkopplare

Ett kort tryck på DC-knappen slår på DC-utgångsporten. Ett ytterligare kort tryck stänger av den igen.

		
Output*2	Cigar Lighter*1	DC

④USB-omkopplare

Ett kort tryck på USB-knappen öppnar USB-utgången. Ett nytt kort tryck stänger den.

			
USB-A*2	USB-C*2	USB-C*1	USB-C*1
5/2.4A	PD-20W	PD-45W	PD-100W

⑤LCD-skärm

Visar enhetens strömförbrukningsstatus.

⑥Kyla luftintag/utlopp

När enheten når en viss temperatur under drift aktiveras kylfläkten automatiskt. Blockera inte luftintaget eller luftutloppet medan enheten är i bruk och se till att det inte finns några föremål inom 30 cm från kylventilerna så att luftflödet kan fungera korrekt.

⑦PV/bilens ingångsport

Använd en standard PV/bil ingångsport laddningskabel för att ansluta en solpanel för laddning.
1. Den maximala ingångseffekten är 500 W med en spänningsgräns på 60 V.
2. Laddning med en spänning som överstiger 60 V kan skada enheten, och sådan skada täcks inte av garantin.

⑧AC-justeringsbrytare

När omkopplaren är inställd på AC-snabbladdning, se till att enhetens utspänning ligger mellan 200 och 240 V. Inom detta intervall kan den maximala laddningseffekten nå 1800 W. När omkopplaren är inställd på AC-långsam laddning, se också till att utspänningen är 200–240 V. Under dessa förhållanden är den maximala laddningseffekten begränsad till 500 W.

⑨AC-ingångsport

Använd den medföljande standardladdningskabeln för växelström för att ladda enheten via elnätet.
Anslut kabeln från eluttaget till AC-laddningsporten på enheten.
⚠ Innan du laddar, se till att spänningen och frekvensen i ditt lokala elnät är kompatibla med enhetens krav på växelströmsingång.

⑩Överbelastningsskyddsknapp

Anmärkning om överbelastningsskydd
Om strömförsörjningen är instabil – på grund av blixtnedslag, strömstötar eller högspänning – aktiveras enhetens inbyggda överbelastningsskydd automatiskt. Detta stänger av växelströmsingången för att skydda de interna komponenterna.
Följ dessa steg för att återställa växelströmsladdningsfunktionen:
1. Stäng av huvudströmbrytaren och koppla bort alla anslutna enheter.
2. Kontrollera att alla komponenter är i normalt skick och inte visar några tecken på skador.
3. Slå på strömbrytaren igen.
4. Tryck på återställningsknappen för överbelastningsskyddet och anslut sedan växelströmsladdningskabeln igen för att återuppta laddningen.

Displaygränssnitt

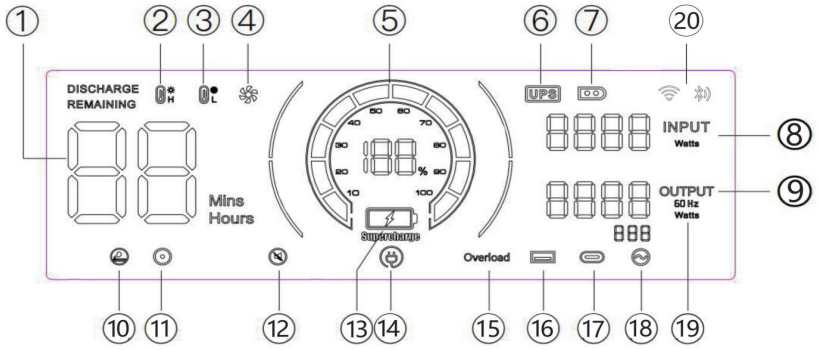

① Driftstid/laddningstid
② Skydd mot hög temperatur
③ Skydd mot låg temperatur
④ Fläktstatus
⑤ Strömstatus
⑥ UPS-läge
⑦ PV-laddningsläge
⑧ Total ingångseffekt
⑨ Total uteffekt
⑩ Cigarettändaruttag (12 V)
⑪ DC-uttag (12 V)
⑫ Tyst läge
⑬ Snabbladdningsläge
⑭ Långsamt laddningsläge
⑮ Överbelastningsskydd
⑯ USB-output
⑰ PD-output
⑱ AC-utgång
⑲ Frekvens
⑳ WIFI/Bluetooth

Varningsindikatorlampor



När denna ikon lyser ska du se till att luftintagen på båda sidor av produkten inte är blockerade.



När indikatorikonen blinkar betyder det att maskinens inre temperatur är för hög eller för låg. Vid detta tillfälle har enheten aktiverat det intelligenta skyddsprogrammet och slutat fungera normalt. Du måste vänta tills maskinen återgår till normal temperatur innan den kan återuppta driften.



När denna ikon blinkar är motsvarande portutgång onormal. Kontrollera belastningen.

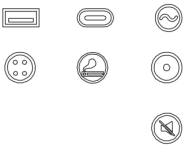

När denna ikon blinkar har enheten gått in i tyst läge

Startup Test

Testobjekt	Testmetod	Förväntad systemrespons	Anmärkning
Slå på växelströmsutgången	Slå på motsvarande utgång utan belastning.	Skärmen tänds och går in i viloläge efter 30 minuter utan att stängas av, med bibehållen normal utgång.	
Slå på DC-utgången			
Slå på USB-utgången		Skärmen tänds, stängs av efter 30 minuter, utgången kopplas bort.	
Slå på strömbrytaren	Efter att du har tryckt på strömbrytaren för att slå på enheten visas ingen utgång.	Skärmen tänds och stängs av efter 30 minuter.	
AC/DC-laddning	Använd laddningskabeln för att ladda medan enheten är avstängd.	Skärmen tänds och går in i viloläge efter 30 minuter. Den stängs inte av och tryck på strömbrytaren stänger inte av den.	Oavsett om den är fulladdad eller laddas

Meddelande om strömförbrukning

När den bärbara kraftstationen inte används men förblir påslagen fortsätter den att dra cirka 20 W ström från batteriet:

• Om AC-knappen är påslagen med en aktiv utgång är förbrukningen cirka 20 W.

• Om USB/DC-knappen är påslagen med en aktiv utgång är förbrukningen cirka 2 W.

För att förhindra onödig batteriförbrukning rekommenderas att enheten stängs av helt när den inte används.

UPS-läge

Enheten stöder bypass-läge, vilket gör att växelström kan hämtas direkt utan att passera batteriet.
I UPS-läge växlar enheten automatiskt till batteridrift inom 10 ms om den primära växelströmsingången plötsligt avbryts, vilket säkerställer kontinuerlig drift av den anslutna växelströmsenheten.
UPS-anslutningsschema
Som visas i figuren nedan placeras enheten mellan eluttaget och apparaten/apparaterna medan enheten är påslagen.

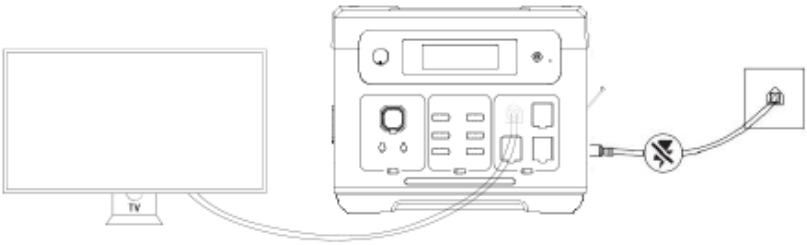

När du slår på apparaten använder den växelström direkt från elnätet.
När strömmen avbryts i detta läge växlar den automatiskt till enhetens interna batteriströmförsörjning.
I UPS-läge är den maximala strömmen enligt japanska och amerikanska bestämmelser 1400 W; i UPS-läge är den maximala strömmen enligt kinesiska, brittiska, europeiska och koreanska bestämmelser 15 A. När växelströmsutgången överskrider den maximala strömstyrkan blinkar UPS-ikonen för att indikera överbelastning, medan växelströmsikonen slocknar och utgången avbryts.

Laddning via solpanel

Denna enhet stöder laddning via solpaneler, vilket ger en bekväm och miljövänlig strömlösning för utomhusbruk eller användning långt från elnätet.
• När enheten är ansluten till en 500 W solpanel under optimala solförhållanden kan den laddas fullt på cirka 4 timmar.
• Den maximala laddningseffekten för solpanelen är 500 W med en maximal ingångsspänning på 60 V.

⚠ Viktiga anmärkningar:

• Den faktiska laddningseffekten kan variera beroende på väder- och klimatförhållanden (t.ex. solens intensitet, vinkel och temperatur).
• Ingångsspänningen får inte överstiga 50 V. Högre spänningar kan skada enheten och göra garantin ogiltig.

Anslutningsschema för solpanel:

1. Anslut solpanelens utgång till enhetens solingång (XT60 rekommenderas).
2. Se till att alla anslutningar är säkra och att panelen är placerad i direkt solljus.
3. LCD-skärmen visar ingångseffekten när laddningen påbörjas.

Alternativ 1

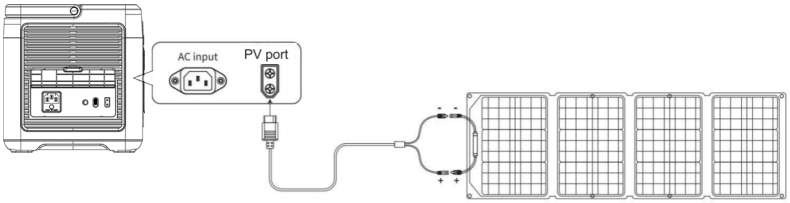

Solpanel (ingår ej)

Alternativ 2

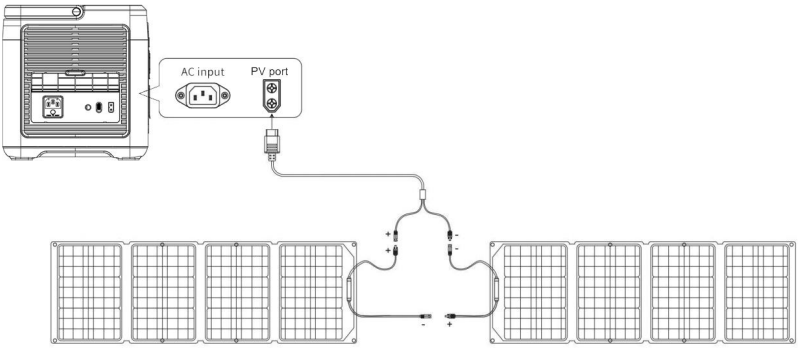

Solpanel Solpanel

(Solpaneler ingår ej)

Laddning från fordon

Laddning via bilens cigarettändare (ACC-port)

Denna enhet stöder mobil laddning via bilens cigarettändaruttag (tillbehörsport, hädanefter kallad ACC) med hjälp av den medföljande ACC-laddningskabeln.

Steg

1. Slå på enheten.
2. Anslut ena änden av ACC-laddningskabeln till bilens cigarettändare och den andra änden till XT60-ingången på sidan av enheten.
3. Starta bilens motor. När motorn har startat visar LCD-skärmen på enheten ingångseffekten.

⚠ Viktiga anmärkningar:

• Börja alltid ladda i bilen när motorn är igång för att undvika att bilbatteriet laddas ur.
• Laddning i bilen ger vanligtvis 90–240 W effekt, och laddningstiden varierar beroende på bilens uteffekt (t.ex. 12 V/8 A eller 24 V/10 A).
• För snabbare laddning rekommenderas att du använder nätström (vägguttag) istället.

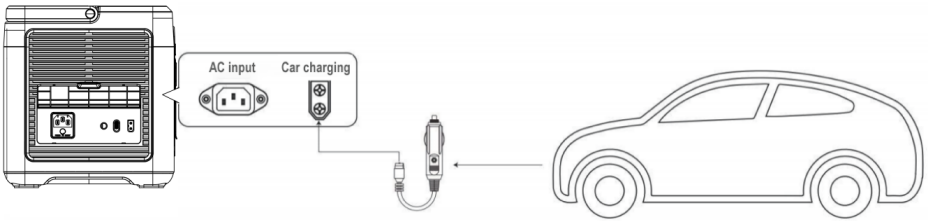

Enhetsparametrar

Enhetsnamn	BPPS2000A
Enhetsstorlek	L406*B287*H327,6 mm
Enhetsvikt	22
Batterikapacitet	2048 Wh
AC-laddning	
PV-ingång	12–60 V, 500 W
AC-utgång	100V/2400W(JP),120V/2400W(USA), 220–240 V 1800 W (EU), 50/60 Hz, ren sinusvåg
USBQC3.0	(5–12 V 18 W)*2
Typ C	(5–20 V 20 W)*2, (5–20 V/45 W)*1
Typ C	(5–20 V/5,0 A)*1, max. 100 W med PD3.0
DC5521	(12 V/3 A) *2
Biladdarens utgång	12 V/10 A
UPS	100-120V/1400W(JP/USA); 220–240 V/2000 W (EU)
Laddningstemperatur	0
Driftstemperatur	-10 ~ 40
Omgivande luftfuktighet	<90 % RH
Cykeluppladdning	>3500

Batteriparametrar

Parameter	Värde
Typ	Litiumjärnfosfat
Nominell spänning för enstaka cell	3,2
Enkelcellskapacitet	20 Ah
Nominell systemspänning	51,2
Vikt per cell	376 g
Total batterikapacitet	2048 Wh

Vanliga frågor om

1. Lastströmmen ligger inom det nominella intervallet, men enheten fungerar inte – varför?
Det finns två möjliga orsaker till detta:
. Batterinivån är låg och måste laddas.
. Vissa enheter har ett högt toppströmbehov vid start – ofta flera gånger sin nominella effekt – vilket kan överskrida utgångskapaciteten och förhindra normal drift.

2. Varför avger produkten ljud under användning?
Detta är normalt. Interna kylfläktar och induktiva komponenter aktiveras vid start och drift, vilket kan orsaka ett svagt ljud.

3. Är det normalt att laddningskabeln känns något varm?
Ja, det är normalt. Vid laddning med hög effekt kan kabelns temperatur stiga något. Alla kablar som används har genomgått rigorösa tester och uppfyller gällande säkerhetsstandarder.

4. Vilken typ av batteri använder enheten?
Enheten använder ett litiumjärnfosfatbatteri ($LiFePO_4$) som uppfyller alla relevanta säkerhets- och prestandastandarder.

5. Vilka enheter kan drivas via AC-utgången?
AC-portarna stöder enheter med en nominell effekt på mindre än 1800 W. Detta omfattar över 95 % av hushållsapparaterna.
Se till att uteffekten för varje ansluten enhet inte överstiger den maximala nominella effekten för AC-porten.

6. Hur kan jag kontrollera återstående användningstid?
Under drift visas den beräknade återstående användningstiden på vänster sida av skärmen, baserat på den aktuella strömförbrukningen.

7. Hur kan jag kontrollera om enheten laddas?
Under laddning visas följande på skärmen:
. Laddningseffekt
. En rullande effektstapel
. En ikon som indikerar antingen AC- eller PV-laddning, beroende på vilken metod som används

8. Hur ska enheten rengöras?
Använd en torr, mjuk, ren trasa eller ett papper för att försiktigt torka av produktens utsida. Använd inte flytande rengöringsmedel eller slipande material.

9. Hur ska enheten förvaras på rätt sätt?
Se till att enheten är avstängd och förvaras på en sval, torr plats.
Vid långvarig förvaring rekommenderas att du använder en del av den återstående strömmen var tredje månad och sedan laddar enheten till cirka 50 % innan du förvarar den igen. Detta hjälper till att bibehålla batteriets hälsa.

10. Kan jag ta med produkten på ett flygplan?
Nej, batterier över 160 Wh är förbjudna på passagerarflygplan. Kontakta ditt flygbolag för mer information.

11. Är den faktiska batterikapaciteten densamma som anges i användarhandboken?
Användarhandboken anger produktens nominella batterikapacitet. På grund av effektivitetsförluster under laddning och urladdning är den faktiska användbara kapaciteten något lägre än det nominella värdet.

12. Vad är den maximala uteffekten för en enskild AC-port?
Varje AC-utgångsport måste fungera inom enhetens nominella uteffekt. Om detta överskrids kan det leda till funktionsfel eller skador.

Driftsförhållanden

1. Det rekommenderas att använda eller förvara denna enhet i en miljö med en temperatur mellan 20 °C och 30°° C, på avstånd från vatten, värme och andra metallföremål.

2. Av säkerhetsskäl bör denna enhet inte förvaras under längre perioder i en miljö med temperaturer över 40 °C eller under –10 °°° Cn.

3. Om den inte används under en längre tid, ladda den till 60 % innan förvaring. Om batteriet lämnas oanvänt under en längre tid när det är mycket svagt, kommer det att orsaka irreparabla skador på batteriet och förkorta enhetens livslängd.

Blaupunkt JuiceBox 2000

Brukerhåndbok

BÆRBAR STRØMFORSYNING

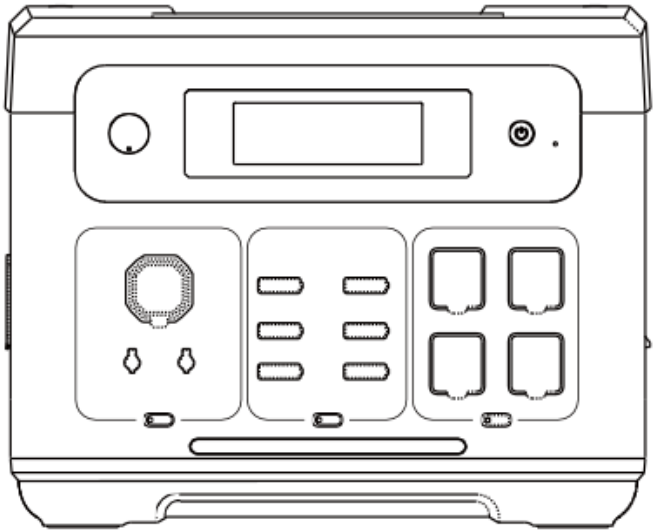

Takk for at du har kjøpt den bærbare strømforsyningen BPPS2000A.
Les denne bruksanvisningen nøye før du tar produktet i bruk, for å sikre riktig håndtering og sikker bruk.
Vi anbefaler på det sterkeste at du oppbevarer denne brukerhåndboken sammen med kjøpsfakturaen og eventuelle relaterte sertifikater for fremtidig referanse.
For å sikre sikker transport er batteriet kun delvis ladet (ca. 30 %) ved pakking. Lad enheten fullstendig før du bruker den for første gang.
Av sikkerhetsmessige årsaker må du ikke bruke skjøteledninger eller stikkontaktlister til å lade enheten. Dette produktet må lades direkte fra en stikkontakt eller annen stabil strømkilde.
Unngå også å bruke samme stikkontakt til andre apparater mens enheten lades.

Ansvarsfraskrivelse 163

Innhold 163

Sikkerhetsregler 164

Spesifikasjoner 165

Produktbeskrivelse 166

Skjermgrensesnitt 169

Advarselsindikatorlamper 169

Startup Test 170

UPS-modus 171

Lading av solcellepanel 171

Biloppladning 173

Produktparametere 174

Ofte stilte spørsmål 175

Driftsforhold 176

Ansvarsfraskrivelse

Les denne brukerhåndboken nøye før du bruker enheten, slik at du forstår funksjonene og sikkerhetsinstruksjonene fullt ut. Etter at du har lest den, bør du oppbevare håndboken på et trygt sted for fremtidig bruk.

Feil bruk av denne enheten kan føre til alvorlig personskade, skade på andre, skade på enheten eller tap av eiendom. Ved å bruke denne enheten bekrefter du at du har lest, forstått og akseptert alle vilkårene og betingelsene som er beskrevet i denne veiledningen. Brukere er alene ansvarlige for sine handlinger og eventuelle konsekvenser av disse.

Vårt selskap påtar seg ikke noe ansvar for tap eller skader som følge av manglende overholdelse av instruksjonene i denne veiledningen. For å sikre overholdelse av gjeldende lover og forskrifter, forbeholder selskapet seg retten til den endelige tolkningen av dette dokumentet og alt relatert materiale om enheten.

Innhold i pakken

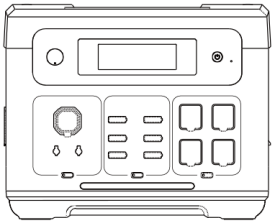

Blaupunkt JuiceBox 2000



AC-strømkabel



MC4-XT60



Brukerhåndbok



XT60-biloppladerkabel

Sikkerhetsregler

1. Unngå høye temperaturer og høy luftfuktighet. Unngå å bruke enheten i direkte sollys eller i nærheten av ild.

2. Sørg for at du ikke demonterer eller modifiserer enheten, da dette kan føre til funksjonsfeil eller til og med brann.

3. Kast eller resirkuler enheten i henhold til metodene som er angitt i lokal lovgivning.

4. Vær forsiktig så du ikke mister enheten fra høyde eller utsettes for sterke støt.

5. Oppbevar eller bruk enheten utilgjengelig for barn.

6. Bruk selskapets originale enheter som tilbehør. Kunder som bruker ikke-originale enheter og lider negative konsekvenser som følge av dette, er ikke berettiget til gratis vedlikehold.

7. Når du bruker denne enheten, må du ikke hindre enhetens kjøling. Rydd ventilasjonsområdet på mer enn 30 cm fra sideinntaket og utløpsportene.

8. Når enheten ikke er i bruk, slå av strømmen og koble den fra strømnettet. Unngå å oppbevare enheten på steder med høy temperatur, høy luftfuktighet og direkte sollys.

9. Hvis du må oppbevare enheten i lengre tid, må du sørge for å tømme den en gang hver tredje måned og deretter lade den opp til omtrent 50 %.

10. Hvis du mistenker at enhetens kabinett, hjelpekabel eller tilkoblingsutstyr er defekt, må du ikke fortsette å bruke enheten. Kontakt i stedet kundeservice for å løse problemet så snart som mulig.

11. Ikke oppbevar enheten i lengre perioder i bilen, på lageret eller andre steder hvor det kan forekomme ekstremt høye eller lave temperaturer, for å unngå å forkorte batteriets levetid eller forårsake andre funksjonsfeil.

12 Begrensninger for medisinsk utstyr: Denne enheten kan ikke brukes til å drive medisinsk utstyr. Dette inkluderer medisinske ventilatorer (CPE for sykehus) eller kunstige lunger (ECMO: ekstrakorporeal membranoksygenator). Når du bruker denne enheten til annet medisinsk utstyr, må du kontakte produsenten på forhånd for å sikre at det ikke er noen begrensninger på bruken av eksterne strømforsyninger.

13. Strømforsyningsenheter kan generere elektromagnetiske felt når de er i bruk, og kan påvirke normal drift av medisinske implantater som pedikler, cochleaimplantater, høreapparatdefibrillatorer og personlige medisinske enheter. Hvis du bruker disse medisinske enhetene, må du kontakte oss for informasjon om begrensninger i bruken av denne enheten. De grunnleggende tiltakene er å sikre tilstrekkelig rekkevidde for medisinske implantater, for eksempel et medisinsk implantat, et cochleaimplantat, et høreapparat og en defibrillator.

Spesifikasjoner

 Kapasitet	 Levetid	 Vekt	 Dimensjoner	 Sigaretttenner*1
LiFePo4 2048 Wh (51,2 V)	≥3500 ladinger	22 kg	L406*B287*H327,6 mm	12 V/10 A
 USB-A*2	 USB-C*2	 USB-C*1	 USB-C*1	 DC-utgang*2
5 V/2,4 A	PD-20W	PD-45W	PD-100W	12V/3A
 AC			 AC-inngang	 PV/DC-inngang
2400W AC220-240V 50/60 Hz			AC-inngang 200-240 V/1200 W	12V-60V 500W(MAX)

Produkt

Denne enheten er en bærbar strømforsyning designet for et bredt spekter av bruksområder, inkludert nødstrømforsyning i hjemmet, utendørs reiser, katastrofeberedskap og utendørs arbeidsmiljøer. Allsidigheten gjør den egnet for mange strømrelaterte behov.

Enheten er utstyrt med et innebygd litiumjernfosfatbatteri ($LiFePO_4$) og støtter flere lademetoder:

- AC hurtiglading
- Lading i kjøretøy
- Solcellelading

I tillegg har enheten en integrert UPS-funksjon (Uninterruptible Power Supply). I tilfelle strømbrudd, skifter den automatisk til batteristrøm innen 10 millisekunder, noe som sikrer uavbrutt strømforsyning til dine tilkoblede enheter.

AC-utgangen gir en ren sinusbølge, som er sikrere og mer kompatibel med følsom elektronikk. Utgangsfrekvensen kan også justeres manuelt mellom 50 Hz og 60 Hz for å oppfylle regionale standarder og optimalisere beskyttelsen av apparatene dine.

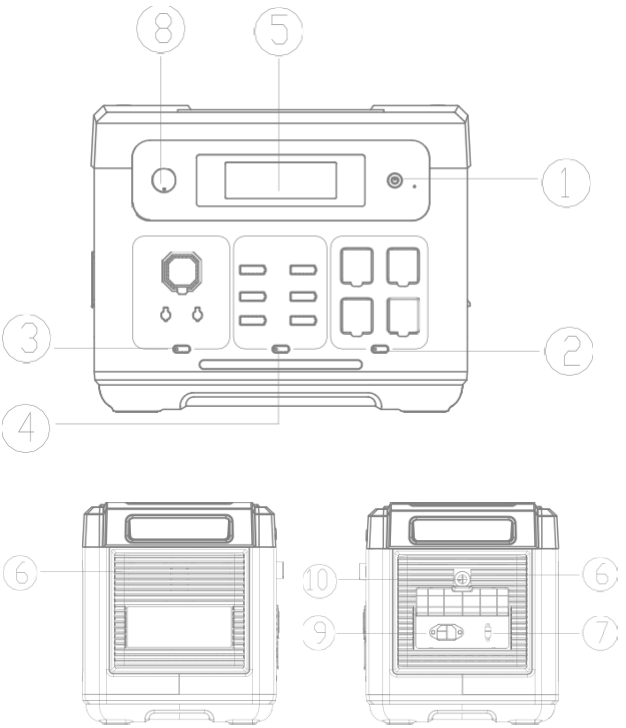

① Strømbryter
② AC-kontakt
③ DC-kontakt
④ USB-kontakt
⑤ LCD-skjerm
⑥ Kjøleluftinntak/-utløp
⑦ PV/bilinngang
⑧ AC-justeringsbryter
⑨ AC-inngang
⑩ Overbelastningsbeskyttelses knapp

①Strømbryter ( )

Trykk og hold inne strømknappen i 3 sekunder for å slå på systemet.
Når LCD-skjermen er på, hold den nede i 3 sekunder for å slå av systemet.

②AC-bryter

Mens enheten er slått på, trykk kort på AC-knappen for å aktivere AC-utgangsportene. Trykk igjen for å deaktivere.
1. Merk: AC-spenning og frekvensstandarder varierer fra region til region. Bekreft enhetens krav før bruk.
2. For å bytte mellom 50 Hz og 60 Hz, trykk på AC-knappen og LED-knappen samtidig i 3 sekunder.
3. For å endre AC-utgangsspenningen (220 V/230 V/240 V), trykk på AC-knappen 10 ganger etter hverandre.

③DC-bryter

Et kort trykk på DC-knappen slår på DC-utgangen. Et nytt kort trykk slår den av igjen.

		
Output*2	Cigar Lighter*1	DC

④USB-bryter

Et kort trykk på USB-knappen åpner USB-utgangen. Et nytt kort trykk lukker den.

			
USB-A*2	USB-C*2	USB-C*1	USB-C*1
5/2.4A	PD-20W	PD-45W	PD-100W

⑤LCD-skjerm

Viser enhetens strømforbruksstatus.

⑥Kjøleluftinntak/utløp

Når enheten når en viss temperatur under drift, aktiveres kjøleviften automatisk. Ikke blokker luftinntaket eller-utløpet mens enheten er i bruk, og sørg for at det ikke er noen gjenstander innenfor 30 cm fra kjøleventilene, slik at luftstrømmen kan fungere som den skal.

⑦PV/bilinngang

Bruk en standard PV/bilinngangskabel for å koble til et solcellepanel for lading.
1. Maksimal inngang er 500 W med en spenningsgrense på 60 V.
2. Lading med en spenning over 60 V kan skade enheten, og slike skader dekkes ikke av garantien.

⑧AC-justeringsbryter

Når bryteren er satt til AC hurtiglading, må du sørge for at utgangsspenningen til enheten er mellom 200 og 240 V. I dette området kan maksimal ladeeffekt nå 1800 W.
Når bryteren er satt til AC-langsom lademodus, må du også sørge for at utgangsspenningen er 200–240 V. Under disse forholdene er maksimal ladeeffekt begrenset til 500 W.

⑨AC-inngang

For å lade denne enheten via strømnettet, bruk den medfølgende standard AC-laderkabelen.
Koble kabelen fra strømuttaket til AC-ladeporten på enheten.
⚠ Før du lader, må du kontrollere at spenningen og frekvensen til den lokale strømforsyningen er kompatibel med enhetens krav til AC-inngang.

⑩Overbelastningsbeskyttelsesknapp

Merknad om overbelastningsbeskyttelse
Hvis strømforsyningen er ustabil – på grunn av lyn, strømstøt eller høyspenning – vil enhetens innebygde overbelastningsbeskyttelsessystem automatisk aktiveres. Dette vil kutte av vekselstrøminngangen for å beskytte de interne komponentene.
Følg disse trinnene for å gjenopprette vekselstrømladingsfunksjonen:
1. Slå av hovedbryteren og koble fra alle tilkoblede enheter.
2. Kontroller at alle komponenter er i normal stand uten tegn til skade.
3. Slå bryteren på igjen.
4. Trykk på tilbakestillingsknappen for overbelastningsbeskyttelsen, og koble deretter til vekselstrømsladekabelen igjen for å fortsette ladingen.

Displaygrensesnitt

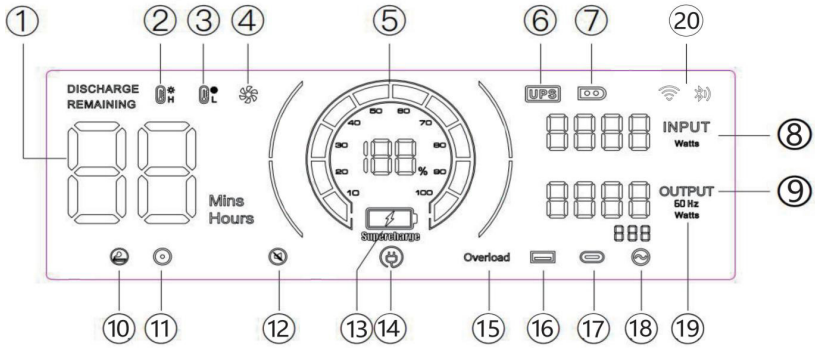

① Driftstid/ladetid
② Beskyttelse mot høy temperatur
③ Beskyttelse mot lav temperatur
④ Viftestatus
⑤ Strømstatus
⑥ UPS-modus
⑦ PV-lademodus
⑧ Total inngangseffekt
⑨ Total utgangseffekt
⑩ Sigaretttennerutgang (12 V)
⑪ DC-utgang (12 V)
⑫ Stille modus
⑬ Hurtigladingsmodus
⑭ Langsom ladingsmodus
⑮ Overbelastningsbeskyttelse
⑯ USB-output
⑰ PD-output
⑱ AC-utgang
⑲ Frekvens
⑳ WIFI/Bluetooth

Advarselsindikatorlamper



Når dette ikonet lyser, må du kontrollere at luftinntakene på begge sider av produktet ikke er blokkert.



Når indikatorikonet blinker, betyr det at maskinens indre temperatur er for høy eller for lav. På dette tidspunktet har enheten aktivert det intelligente beskyttelsesprogrammet og har sluttet å fungere normalt. Du må vente til maskinen har kommet tilbake til normal temperatur før den kan gjenoppta driften.



Når dette ikonet blinker, er den tilhørende portutgangen unormal. Kontroller belastningen.

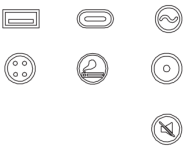

Når dette ikonet blinker, har enheten gått inn i stille modus.

Startup Test

Testelement	Testmetode	Forventet systemrespons	Merk
Slå på vekselstrømutgangen	Slå på den tilsvarende utgangen uten belastning.	Skjermen lyser opp og går i hvilemodus etter 30 minutter uten å slå seg av, og opprettholder normal utgang.	
Slå på DC-utgang			
Slå på USB-utgang		Skjermen lyser opp, slås av etter 30 minutter, utgangen kobles fra.	
Slå på strømknappen	Etter å ha trykket på strømknappen for å slå på enheten, vises ingen utgang.	Skjermen slås på, slås av etter 30 minutter.	
AC/DC-lading	Bruk ladekabelen til å lade mens enheten er slått av.	Skjermen slås på og går i hvilemodus etter 30 minutter. Den slås ikke av, og trykk på strømknappen slår den ikke av.	Uansett om den er fulladet eller lades

Merknad om strømforbruk

Når den bærbare kraftstasjonen ikke er i bruk, men fortsatt er slått på, vil den fortsette å trekke omtrent 20 W strøm fra batteriet:

- Hvis AC-knappen er slått på med en aktiv utgang, er forbruket omtrent 20 W.
- Hvis USB/DC-knappen er slått på med en aktiv utgang, er forbruket omtrent 2 W.

For å unngå unødvendig batteriforbruk anbefales det å slå av enheten helt når den ikke er i bruk.

UPS-modus

Enheten støtter bypass-modus, som gjør det mulig å hente vekselstrøm direkte uten å gå via batteriet.
I UPS-modus bytter enheten automatisk til batteristrøm innen 10 ms hvis den primære vekselstrøminngangen plutselig blir avbrutt, noe som sikrer kontinuerlig drift av den tilkoblede vekselstrømenheten.
UPS-tilkoblingsskjema
Som vist i figuren nedenfor, plasseres enheten mellom strømuttaket og apparatet/ apparatene mens enheten er slått på.

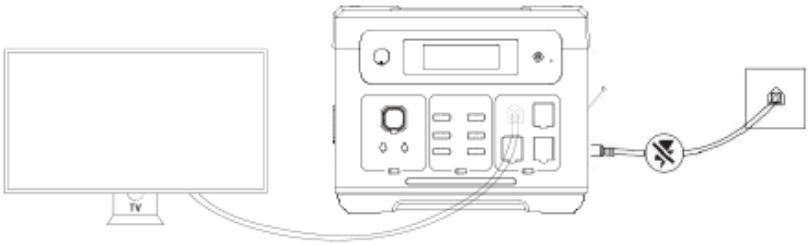

Når du slår på apparatet, bruker det vekselstrøm direkte fra strømnettet.
Når strømmen avbrytes i denne tilstanden, skifter den automatisk til enhetens interne batteristrømforsyning.
I UPS-modus er maksimal strøm i henhold til japanske og amerikanske forskrifter 1400 W; i UPS-modus er maksimal strøm i henhold til kinesiske, britiske, europeiske og koreanske forskrifter 15 A. Når vekselstrømutgangen overskrider maksimal strøm, blinker UPS-ikonet for å indikere overbelastning, mens vekselstrøminikonen slås av og utgangen avbrytes.

Lading via solcellepanel

Denne enheten støtter lading via solcellepaneler, noe som gir en praktisk og miljøvennlig strømløsning for utendørs bruk eller bruk utenfor strømnettet.
•Når enheten er koblet til et 500 W solcellepanel under optimale solforhold, kan den lades fullstendig på omtrent 4 timer.
•Maksimal ladeeffekt for solcellepanelet er 500 W med en maksimal inngangsspenning på 60 V.

⚠ Viktige merknader:

• Den faktiske ladeeffekten kan variere avhengig av vær- og klimaforhold (f.eks. sollysintensitet, vinkel og temperatur).
• Inngangsspenningen må ikke overstige 50 V. Høyere spenninger kan skade enheten og ugyldiggjøre garantien.

Tilkoblingsskjema for solcellepanel:

1. Koble solcellepanelets utgang til enhetens solcelleinngang (XT60 anbefales).
2. Sørg for at alle tilkoblinger er sikre og at panelet er plassert i direkte sollys.
3. LCD-skjermen viser inngangseffekten når ladingen starter.

Alternativ 1

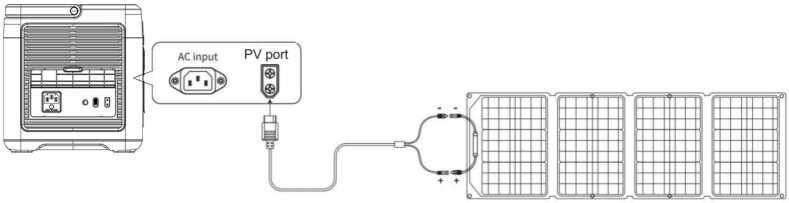

Solcellepanel (ikke inkludert)

Alternativ 2

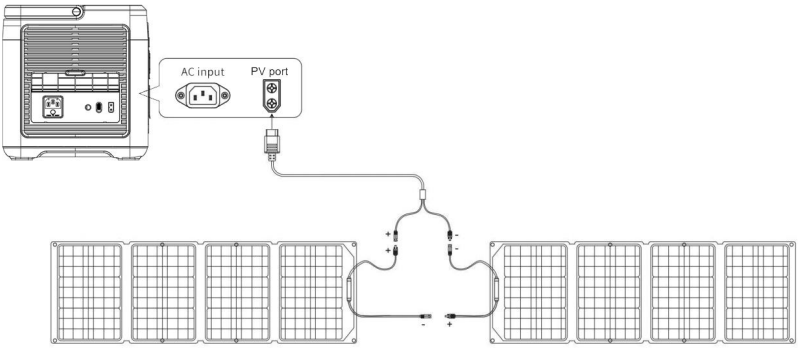

Solcellepanel Solcellepanel

(Solcellepaneler ikke inkludert)

Lading fra kjøretøy

Lading via bilens sigarettenner (ACC-port)

Denne enheten støtter mobil lading via bilens sigarettenneruttak (tilbehørsport, heretter kalt ACC) ved hjelp av den medfølgende ACC-laderkabelen.

Trinn

1. Slå på enheten.
2. Koble den ene enden av ACC-laderkabelen til bilens sigarettenneruttak og den andre enden til XT60-inngangsporten på siden av enheten.
3. Start bilens motor. Når motoren har startet, vil LCD-skjermen på enheten vise inngangseffekten.

⚠ Viktige merknader:

• Start alltid ladingen i bilen når motoren går for å unngå å tømme bilbatteriet.
• Lading i bilen gir vanligvis 90–240 W strøm, og ladetiden varierer avhengig av bilens utgangseffekt (f.eks. 12 V/8 A eller 24 V/10 A).
• For raskere lading anbefales det å bruke strøm fra strømnettet (stikkontakt) i stedet.

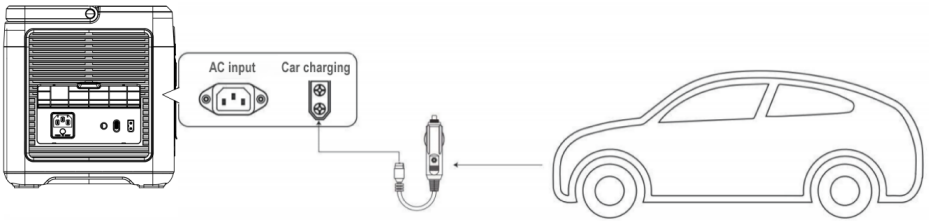

Enhetsparametere

Enhetsnavn	BPPS2000A
Enhetsstørrelse	L406*B287*H327,6 mm
Enhetsvekt	22
Batterikapasitet	2048 Wh
AC-lading	
PV-inngang	12–60 V, 500 W
AC-utgang	100V/2400W(JP),120V/2400W(USA), 220–240 V 1800 W (EU), 50/60 Hz, ren sinusbølge
USBQC3.0	(5–12 V 18 W)*2
Type-C	(5–20 V 20 W)*2, (5–20 V/45 W)*1
Type-C	(5–20 V/5,0 A)*1, maks. 100 W med PD3.0
DC5521	(12 V/3 A) *2
Biloppladerutgang	12 V/10 A
UPS	100-120V/1400W(JP/USA); 220–240 V/2000 W (EU)
Ladetemperatur	0
Driftstemperatur	-10 ~ 40
Omgivelsesfuktighet	<90 % RH
Syklusslading	>3500

Batteriparametere

Parameter	Verdi
Type	Litiumjernfosfat
Nominell spenning for enkeltcelle	3,2
Kapasitet for enkeltcelle	20 Ah
Nominell systemspenning	51,2 V
Vekt per celle	376 g
Total batterikapasitet	2048 Wh

Ofte stilte spørsmål om

1. Laststrømmen ligger innenfor det nominelle området, men enheten fungerer ikke – hvorfor?
Det er to mulige årsaker til dette:
. Batterinivået er lavt og må lades opp.
. Noen enheter har et høyt toppstrømbehov ved oppstart – ofte flere ganger deres nominelle effekt – som kan overstige utgangskapasiteten og forhindre normal drift.

2. Hvorfor lager produktet litt støy under bruk?
Dette er normalt. Interne kjølevifter og induktive komponenter aktiveres ved oppstart og drift, noe som kan forårsake en lav lyd.

3. Er det normalt at ladekabelen føles litt varm?
Ja, dette er normalt. Under høyeffektslading kan kabelens temperatur stige litt. Alle kabler som brukes har gjennomgått strenge tester og oppfyller gjeldende sikkerhetsstandarder.

4. Hvilken type batteri bruker enheten?
Enheten bruker et litiumjernfosfatbatteri ($LiFePO_4$) som oppfyller alle relevante sikkerhets- og ytelsesstandarder.

5. Hvilke enheter kan strømforsynes via AC-utgangen?
AC-portene støtter enheter med en nominell effekt på mindre enn 1800 W. Dette inkluderer over 95 % av husholdningsapparater.
Sørg for at utgangseffekten til hver tilkoblede enhet ikke overstiger den maksimale nominelle effekten til AC-porten.

6. Hvordan kan jeg sjekke gjenværende brukstid?
Under drift vises estimert gjenværende brukstid på venstre side av skjermen, basert på det aktuelle strømforbruket.

7. Hvordan kan jeg sjekke om enheten lades?
Under lading vises følgende på skjermen:
. Ladestrøm
. En rullende strømbar
. Et ikon som indikerer enten AC- eller PV-lading, avhengig av metoden som brukes

8. Hvordan skal enheten rengjøres?
Bruk en tørr, myk, ren klut eller et stykke papir til å tørke forsiktig av utsiden av produktet. Ikke bruk flytende rengjøringsmidler eller slipende materialer.

9. Hva er riktig måte å oppbevare enheten på?
Sørg for at enheten er slått av og oppbevares på et kjølig, tørt sted.
Ved langvarig oppbevaring anbefales det å bruke noe av den gjenværende strømmen hver tredje måned og deretter lade enheten til omtrent 50 % før den oppbevares igjen. Dette vil bidra til å opprettholde batteriets helse.

10. Kan jeg ta med produktet på flyet?
Nei, batterier over 160 Wh er forbudt på passasjerfly. Kontakt flyselskapet ditt for mer informasjon.

11. Er den faktiske batterikapasiteten den samme som angitt i brukerhåndboken?
Brukerhåndboken angir produktets nominelle batterikapasitet. På grunn av effektivitetstap under lading og utlading er den faktiske brukbare kapasiteten litt lavere enn den nominelle verdien.

12. Hva er maksimal utgangseffekt for en enkelt AC-port?
Hver AC-utgangsport må operere innenfor enhetens nominelle utgangseffekt. Overskridelse av denne kan føre til funksjonsfeil eller skade.

Driftsforhold

1. Det anbefales å bruke eller oppbevare denne enheten i et miljø med en temperatur på 20 °C til 30°° C, vekk fra vann, varme og andre metallgjenstander.

2. Av sikkerhetsmessige årsaker bør denne enheten ikke oppbevares i lengre perioder i et miljø med temperaturer over 40 °C eller under –10 °°° C

3. Hvis den ikke brukes over lengre tid, må den lades til 60 % før oppbevaring. Hvis batteriet ikke brukes over lengre tid når det er svært lavt, vil det forårsake uopprettelig skade på batteriet og forkorte enhetens levetid.

Blaupunkt JuiceBox 2000

Instrukcja obsługi

PRZENOŚNA STACJA ZASILANIA

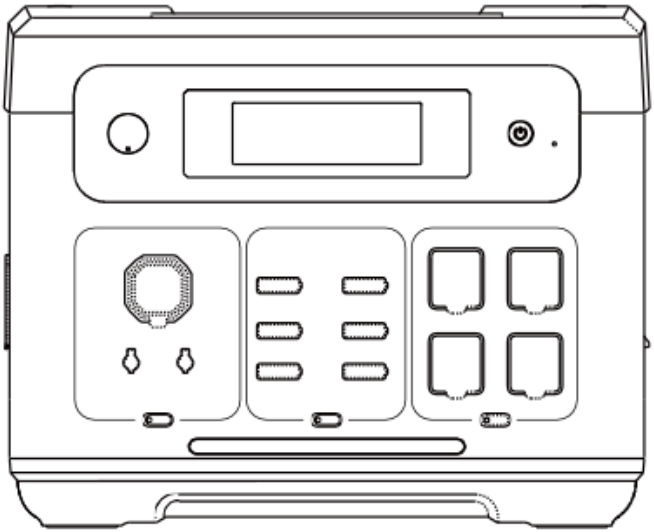

Serdecznie dziękujemy za zakup przenośnego zasilacza BPPS2000A.
Przed użyciem produktu należy uważnie przeczytać niniejszą instrukcję, aby zapewnić prawidłową obsługę i bezpieczne użytkowanie.
Zdecydowanie zalecamy przechowywanie niniejszej instrukcji wraz z fakturą zakupu i wszelkimi powiązanymi certyfikatami do wykorzystania w przyszłości.
Aby zapewnić bezpieczny transport, bateria jest częściowo naładowana (około 30%) w momencie pakowania. Przed pierwszym użyciem należy całkowicie naładować urządzenie.
Ze względów bezpieczeństwa nie należy używać przedłużaczy ani wielowtykowych adapterów do ładowania urządzenia. Produkt należy ładować bezpośrednio z gniazdka ściennego lub innego stabilnego źródła zasilania.
Ponadto podczas ładowania urządzenia należy unikać korzystania z tego samego gniazdka do podłączania innych urządzeń.

Zastrzeżenie 179

Zawartość opakowania 179

Środki ostrożności 180

Specyfikacje 181

Opis produktu 182

Interfejs wyświetlacza 185

Kontrolki ostrzegawcze 185

Startup Test 186

Tryb UPS 187

Ładowanie panelu słonecznego 187

Ładowanie w samochodzie 189

Parametry produktu 190

Często zadawane pytania 191

Warunki pracy 192

Zastrzeżenia

Przed użyciem urządzenia należy dokładnie zapoznać się z niniejszą instrukcją obsługi, aby w pełni zrozumieć jego funkcje i instrukcje bezpieczeństwa. Po przeczytaniu instrukcję należy przechowywać w bezpiecznym miejscu, aby móc się z nią zapoznać w przyszłości.

Niewłaściwe użytkowanie tego urządzenia może spowodować poważne obrażenia ciała, szkody dla innych osób, uszkodzenie urządzenia lub straty materialne. Korzystając z tego urządzenia, użytkownik potwierdza, że zapoznał się, zrozumiał i akceptuje wszystkie warunki określone w niniejszej instrukcji. Użytkownicy ponoszą wyłączną odpowiedzialność za swoje działania i wszelkie wynikające z nich konsekwencje.

Nasza firma nie ponosi odpowiedzialności za jakiekolwiek straty lub szkody wynikające z nieprawidłowego użytkowania urządzenia niezgodnie z instrukcjami zawartymi w niniejszej instrukcji. Aby zapewnić zgodność z obowiązującymi przepisami i regulacjami, firma zastrzega sobie prawo do ostatecznej interpretacji niniejszego dokumentu i wszystkich powiązanych materiałów dotyczących urządzenia.

Zawartość opakowania

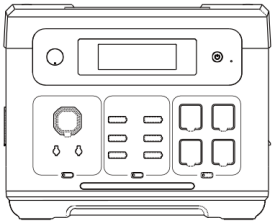

Blaupunkt JuiceBox 2000

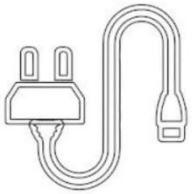

Przewód zasilający AC



MC4-XT60



Instrukcja obsługi



Kabel ładowarki samochodowej XT60

Środki ostrożności

1. Należy unikać wysokich temperatur i wilgotności. Nie należy używać urządzenia w bezpośrednim świetle słonecznym ani w pobliżu ognia.

2. Nie należy rozmontowywać ani modyfikować urządzenia, ponieważ może to spowodować jego nieprawidłowe działanie, a nawet pożar.

3. Urządzenie należy utylizować lub poddać recyklingowi zgodnie z metodami określonymi w lokalnych przepisach.

4. Należy uważać, aby nie upuścić urządzenia z wysokości ani nie narażać go na silne uderzenia.

5. Urządzenie należy przechowywać lub używać w miejscu niedostępnym dla dzieci.

6. Proszę używać oryginalnych urządzeń firmy jako akcesoriów. Klienci, którzy używają nieoryginalnych urządzeń i ponoszą w związku z tym niekorzystne konsekwencje, nie mogą korzystać z bezpłatnej konserwacji.

7. Podczas korzystania z urządzenia nie należy zakłócać jego chłodzenia. Należy zapewnić przestrzeń wentylacyjną o szerokości ponad 30 cm od bocznego otworu ssącego i wylotowego.

8. Gdy urządzenie nie jest używane, należy wyłączyć zasilanie i odłączyć przewód zasilający. Należy unikać przechowywania urządzenia w miejscach o wysokiej temperaturze, wysokiej wilgotności i bezpośrednim nasłonecznieniu.

9. Jeśli urządzenie ma być przechowywane przez dłuższy czas, należy co 3 miesiące rozładować akumulator, a następnie naładować go do około 50%.

10. W przypadku jakichkolwiek wątpliwości co do stanu korpusu urządzenia, przewodu pomocniczego i sprzętu łączącego, nie należy kontynuować użytkowania urządzenia. Należy skontaktować się z obsługą posprzedażową w celu terminowego rozwiązania problemu.

11. Nie przechowuj urządzenia przez dłuższy czas w samochodzie, magazynie polowym lub innych miejscach, w których mogą występować ekstremalnie wysokie lub niskie temperatury, aby zapobiec skróceniu żywotności baterii i innym awariom.

12 Ograniczenia dotyczące sprzętu medycznego: Urządzenie to nie zapewnia zasilania sprzętu medycznego. Obejmuje to respiratory medyczne (CPE dla szpitali) lub sztuczne płuca (ECMO: pozaustrojowy oksygenator membranowy). W przypadku używania tego urządzenia z innymi urządzeniami medycznymi należy wcześniej skonsultować się z producentem, aby upewnić się, że nie ma żadnych ograniczeń dotyczących korzystania z zewnętrznego źródła zasilania.

13. Urządzenia zasilające mogą generować pola elektromagnetyczne podczas użytkowania i mogą wpływać na normalne działanie implantów medycznych, takich jak pedikule, implanty ślimakowe, defibrylatory słuchowe i osobiste urządzenia medyczne. Jeśli używasz tych urządzeń medycznych, skontaktuj się z nami w sprawie ograniczeń dotyczących użytkowania tego urządzenia. Podstawowe środki ostrożności to zapewnienie wystarczającego zasięgu implantów medycznych, takich jak implant medyczny, implant ślimakowy, aparat słuchowy i defibrylator.

Specyfikacje

Pojemność	Żywotność	Waga	Rozmiar	Zapalniczka cygarowa*1
LiFePo4 2048 Wh (51,2 V)	≥3500 ładowań	22 kg	L406*W287*H327,6 mm	12 V/10 A
USB-A*2	USB-C*2	USB-C*1	USB-C*1	Wyjście DC*2
5 V/2,4 A	PD-20W	PD-45W	PD-100W	12V/3A
AC			Wejście AC	Wejście PV/DC
2400W AC220-240V 50/60 Hz			Wejście AC 200–240 V/1200 W	12 V-60 V 500 W (maks.)

Opis produktu

To urządzenie to przenośna stacja zasilająca, która może być używana w wielu różnych sytuacjach, np. jako zapasowe źródło zasilania w domu, podczas podróży, w razie katastrofy czy w pracy na zewnątrz. Dzięki swojej wszechstronności nadaje się do wielu różnych zastosowań związanych z zasilaniem.

Wyposażone w wbudowany akumulator litowo-żelazowo-fosforanowy ($LiFePO_4$), urządzenie obsługuje wiele metod ładowania:

- Szybkie ładowanie prądem przemiennym
- Ładowanie z pojazdu
- Ładowanie słoneczne

Dodatkowo urządzenie posiada zintegrowaną funkcję zasilacza awaryjnego (UPS). W przypadku awarii zasilania sieciowego automatycznie przełącza się na zasilanie bateryjne w ciągu 10 milisekund, zapewniając nieprzerwane zasilanie podłączonych urządzeń.

Wyjście prądu przemiennego dostarcza czystą falę sinusoidalną, która jest bezpieczniejsza i bardziej kompatybilna z wrażliwą elektroniką. Częstotliwość wyjściowa może być również ręcznie regulowana w zakresie od 50 Hz do 60 Hz, aby spełnić regionalne normy i zoptymalizować ochronę urządzeń.

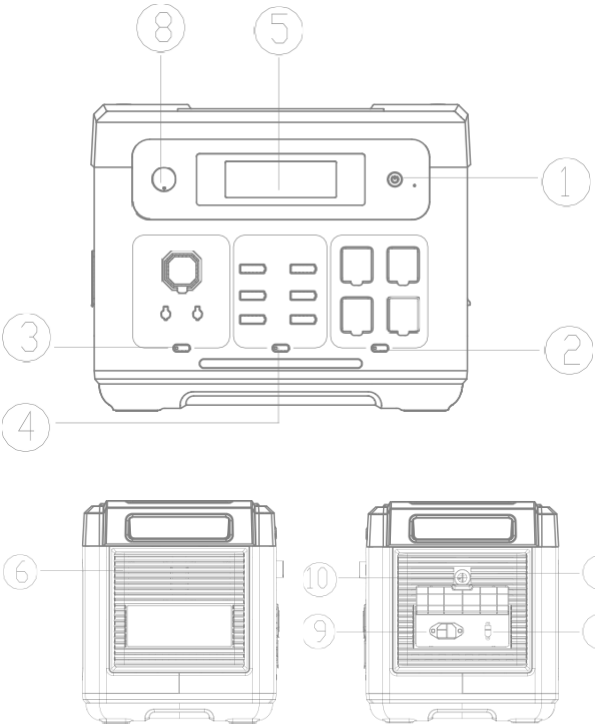

① Wyłącznik zasilania

② Przełącznik AC

③ Przełącznik prądu stałego

④ Port USB

⑤ Ekran LCD

⑥ Wlot/wylot powietrza chłodzącego

⑦ Port wejściowy PV/ samochodowy

⑧ Przełącznik regulacji prądu przemiennego

⑨ Port wejściowy AC

⑩ Przycisk zabezpieczenia przed przeciążeniem

① Przełącznik zasilania ( )

Naciśnij i przytrzymaj przycisk zasilania przez 3 sekundy, aby włączyć system.
Po włączeniu wyświetlacza LCD naciśnij i przytrzymaj przycisk ponownie przez 3 sekundy, aby wyłączyć system.

②Przełącznik AC

Gdy urządzenie jest włączone, naciśnij krótko przycisk AC, aby aktywować porty wyjściowe AC.
Naciśnij ponownie, aby wyłączyć.
1. Uwaga: Standardy napięcia i częstotliwości prądu zmiennego różnią się w zależności od regionu. Przed użyciem sprawdź wymagania swojego urządzenia.
2. Aby przełączyć się między 50 Hz a 60 Hz, naciśnij jednocześnie przycisk AC i przycisk LED przez 3 sekundy.
3. Aby zmienić napięcie wyjściowe AC (220 V/230 V/240 V), naciśnij przycisk AC 10 razy z rzędu.

③Przełącznik DC

Krótkie naciśnięcie przycisku DC włącza port wyjściowy DC. Kolejne krótkie naciśnięcie wyłącza go ponownie.

		
Output*2	Cigar Lighter*1	DC

④Przełącznik USB

Krótkie naciśnięcie przycisku USB otwiera port wyjściowy USB. Kolejne krótkie naciśnięcie powoduje jego zamknięcie.

			
USB-A*2	USB-C*2	USB-C*1	USB-C*1
5/2.4A	PD-20W	PD-45W	PD-100W

⑤Ekran LCD

Wyświetla stan zużycia energii przez urządzenie.

⑥Wlot/wylot powietrza chłodzącego

Gdy urządzenie osiągnie określoną temperaturę podczas pracy, wentylator chłodzący włącza się automatycznie. Podczas użytkowania urządzenia nie należy blokować wlotu ani wylotu powietrza i należy upewnić się, że w odległości 30 cm od otworów wentylacyjnych nie znajdują się żadne przedmioty, aby zapewnić prawidłowy przepływ powietrza.

⑦Port wejściowy PV/samochodowy

Aby podłączyć panel słoneczny w celu ładowania, należy użyć standardowego kabla ładującego z portem wejściowym PV/Car.
1. Maksymalna moc wejściowa wynosi 500 W, a napięcie nie może przekraczać 60 V.
2. Ładowanie przy napięciu przekraczającym 60 V może spowodować uszkodzenie urządzenia, a takie uszkodzenie nie jest objęte gwarancją.

⑧Przełącznik regulacji szybkiego/wolnego ładowania AC

Gdy przełącznik jest ustawiony w trybie szybkiego ładowania AC, upewnij się, że napięcie wyjściowe urządzenia wynosi od 200 do 240 V. W tym zakresie maksymalna moc ładowania może osiągnąć 1800 W.
Gdy przełącznik jest ustawiony w trybie wolnego ładowania prądem przemiennym, należy również upewnić się, że napięcie wyjściowe wynosi 200–240 V. W tych warunkach maksymalna moc ładowania jest ograniczona do 500 W.

⑨Port wejściowy AC

Aby naładować to urządzenie za pomocą zasilania sieciowego, należy użyć standardowego kabla ładującego AC dostarczonego w zestawie.
Podłącz kabel do gniazdka ściennego AC i portu ładowania AC urządzenia.
⚠ Przed rozpoczęciem ładowania upewnij się, że napięcie i częstotliwość lokalnego zasilania sieciowego są zgodne z wymaganiami urządzenia dotyczącymi wejścia AC.

⑩Przycisk zabezpieczenia przed przeciążeniem

Informacja o zabezpieczeniu przed przeciążeniem
Jeśli zasilanie jest niestabilne — z powodu wyładowań atmosferycznych, skoków napięcia lub wysokiego napięcia wejściowego — wbudowany system zabezpieczenia przed przeciążeniem urządzenia zostanie automatycznie aktywowany. Spowoduje to odłączenie wejścia AC w celu ochrony wewnętrznych komponentów.
Aby przywrócić funkcję ładowania prądem zmiennym, wykonaj następujące czynności:
1. Wyłącz główny wyłącznik zasilania i odłącz wszystkie podłączone urządzenia.
2. Sprawdź, czy wszystkie elementy są w normalnym stanie i nie wykazują oznak uszkodzenia.
3. Włącz ponownie wyłącznik zasilania.
4. Naciśnij przycisk resetowania zabezpieczenia przed przeciążeniem, a następnie podłącz ponownie kabel ładowania prądem przemiennym, aby wznowić ładowanie.

Interfejs wyświetlacza

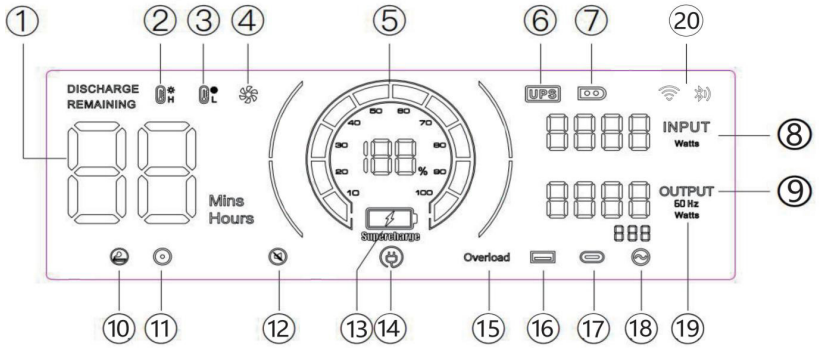

① Czas użytkowania/czas ładowania
② Zabezpieczenie przed wysoką temperaturą
③ Zabezpieczenie przed niską temperaturą
④ Stan wentylatora
⑤ Stan zasilania
⑥ Tryb UPS
⑦ Tryb ładowania PV
⑧ Całkowita moc wejściowa
⑨ Całkowita moc wyjściowa
⑩ Wyjście zapalniczki samochodowej (12 V)
⑪ Wyjście DC (12 V)
⑫ Tryb cichy
⑬ Tryb szybkiego ładowania
⑭ Tryb powolnego ładowania
⑮ Zabezpieczenie przed przeciążeniem
⑯ Wyjście USB
⑰ Wyjście PD
⑱ Wyjście AC
⑲ Częstotliwość
⑳ WIFI/ Bluetooth

Kontrolki ostrzegawcze



Gdy ta ikona jest włączona, upewnij się, że wlot powietrza po obu stronach produktu nie jest zablokowany.



Gdy ikona miga, oznacza to, że temperatura wewnętrzna urządzenia jest zbyt wysoka lub zbyt niska. W tym momencie urządzenie uruchomiło inteligentny program zabezpieczający i przestało działać normalnie. Należy poczekać, aż urządzenie powróci do normalnej temperatury, zanim będzie można wznowić pracę.



Gdy ta ikona miga, oznacza to, że odpowiednie wyjście portu działa nieprawidłowo. Sprawdź obciążenie.

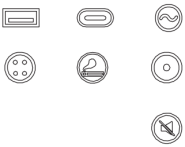

Gdy ta ikona miga, urządzenie przeszło w tryb cichy.

Startup Test

Element testowy	Metoda testowania	Oczekiwana reakcja systemu	Uwaga
Włączenie wyjścia prądu przemiennego	Włączyć odpowiednie wyjście bez obciążenia.	Ekran zapala się i po 30 minutach przechodzi w tryb uśpienia bez wyłączania się, utrzymując normalną moc wyjściową.	
Włączenie wyjścia DC			
Włącz wyjście USB		Ekran zapala się, wyłącza się po 30 minutach, wyjście jest odłączone.	
Włącz przycisk zasilania	Po naciśnięciu przycisku zasilania w celu włączenia urządzenia nie jest wyświetlana żadna moc wyjściowa.	Ekran włącza się, wyłącza po 30 minutach.	
Ładowanie AC/DC	Użyj kabla ładującego, aby naładować urządzenie, gdy jest wyłączone.	Ekran włącza się i po 30 minutach przechodzi w tryb uśpienia. Nie wyłącza się, a naciśnięcie przycisku zasilania nie powoduje jego wyłączenia.	Niezależnie od tego, czy jest w pełni naładowany, czy ładowany

Informacja o zużyciu energii

Gdy przenośna stacja zasilania nie jest używana, ale pozostaje włączona, nadal pobiera około 20 W mocy z akumulatora:

- Jeśli przycisk AC jest włączony przy aktywnym wyjściu, zużycie wynosi około 20 W.
- Jeśli przycisk USB/DC jest włączony przy aktywnym wyjściu, zużycie wynosi około 2 W.

Aby zapobiec niepotrzebnemu rozładowywaniu baterii, zaleca się całkowite wyłączenie urządzenia, gdy nie jest używane.

Tryb UPS

Urządzenie obsługuje tryb obejścia, umożliwiający bezpośrednie zasilanie prądem zmiennym bez przechodzenia przez akumulator.
W trybie UPS, jeśli główne zasilanie prądem przemiennym zostanie nagle przerwane, urządzenie automatycznie przełączy się na zasilanie bateryjne w ciągu 10 ms, zapewniając ciągłą pracę podłączonego urządzenia prądu przemiennego.
Schemat połączenia UPS
Jak pokazano na poniższym rysunku, urządzenie umieszcza się między gniazdkiem ściennym a urządzeniami, przy czym urządzenie jest włączone.

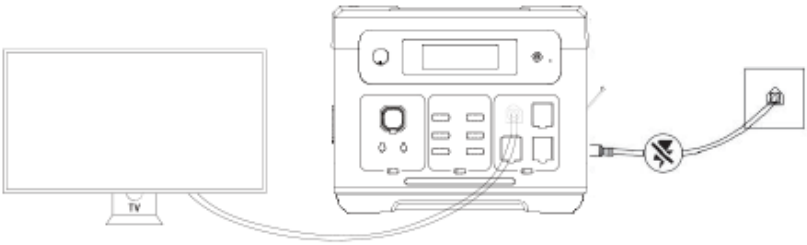

Po włączeniu urządzenia wykorzystuje ono bezpośrednio prąd przemienny z sieci.
W przypadku odcięcia zasilania sieciowego w tym stanie urządzenie automatycznie przełącza się na zasilanie z wewnętrznej baterii.
W trybie UPS maksymalny prąd zgodny z przepisami japońskimi i amerykańskimi wynosi 1400 W; w trybie UPS maksymalny prąd zgodny z przepisami chińskimi, brytyjskimi, europejskimi i koreańskimi wynosi 15 A. Gdy wyjście prądu przemiennego przekroczy maksymalny prąd, ikona UPS miga, sygnalizując przeciążenie, a jednocześnie ikona prądu przemiennego gaśnie i wyjście zostaje przerwane.

Ładowanie za pomocą paneli słonecznych

Urządzenie obsługuje ładowanie za pomocą paneli słonecznych, zapewniając wygodne i ekologiczne rozwiązanie zasilania do użytku na zewnątrz lub poza siecią.
• Po podłączeniu do panelu słonecznego o mocy 500 W w optymalnych warunkach nasłonecznienia urządzenie można w pełni naładować w około 4 godziny.
• Maksymalna moc wejściowa ładowania słonecznego wynosi 500 W, a maksymalne napięcie wejściowe 60 V.

⚠ Ważne uwagi:

• Rzeczywista moc ładowania może się różnić w zależności od warunków pogodowych i klimatycznych (np. natężenia promieniowania słonecznego, kąta padania promieni i temperatury).
• Nie przekraczać napięcia wejściowego 50 V. Wyższe napięcia mogą spowodować uszkodzenie urządzenia i unieważnienie gwarancji.

Schemat podłączenia panelu słonecznego:

1. Podłącz wyjście panelu słonecznego do portu wejściowego urządzenia (zalecane złącze XT60).
2. Upewnij się, że wszystkie połączenia są bezpieczne, a panel znajduje się w bezpośrednim świetle słonecznym.
3. Ekran LCD wyświetli moc wejściową po rozpoczęciu ładowania.

Opcja 1

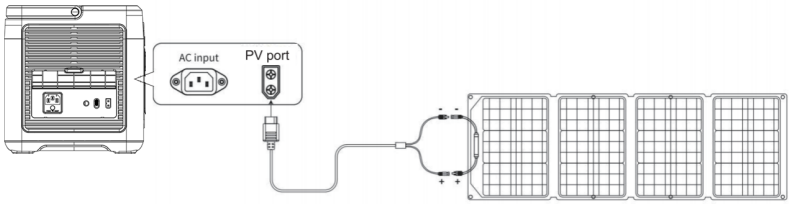

Panel słoneczny (nie wchodzi w skład zestawu)

Opcja 2

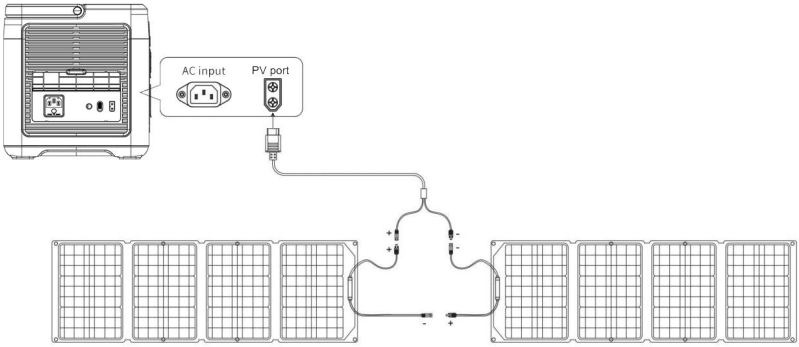

Panel słoneczny Panel słoneczny

(Panele słoneczne nie wchodzą w skład zestawu)

Ładowanie za pomocą gniazda zapalniczki samochodowej ( )

Ładowanie przez gniazdo zapalniczki samochodowej (port ACC)

To urządzenie umożliwia ładowanie mobilne przez gniazdo zapalniczki samochodowej (port akcesoriów, zwany dalej ACC) za pomocą dołączonego kabla ładującego ACC.

Kroki:

1. Włącz zasilanie urządzenia.
2. Podłącz jeden koniec kabla ładującego ACC do gniazda zapalniczki samochodowej, a drugi koniec do portu wejściowego XT60 z boku urządzenia.
3. Uruchom silnik samochodu. Po uruchomieniu silnika ekran LCD urządzenia wyświetli moc wejściową.

⚠ Ważne uwagi:

• Zawsze rozpoczynaj ładowanie pokładowe dopiero po uruchomieniu silnika, aby uniknąć rozładowania akumulatora samochodowego.
• Ładowanie pokładowe zapewnia zazwyczaj moc 90–240 W, a czas ładowania różni się w zależności od mocy wyjściowej pojazdu (np. 12 V/8 A lub 24 V/10 A).
• Aby przyspieszyć ładowanie, zaleca się korzystanie z zasilania sieciowego (gniazdka AC).

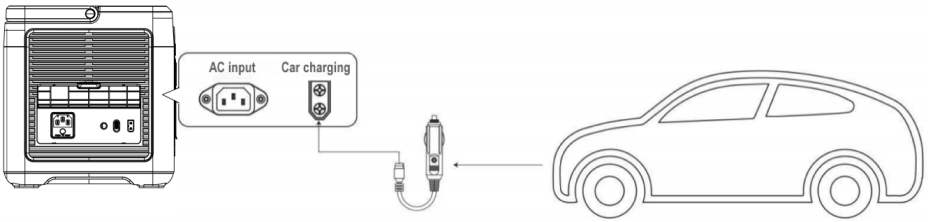

Parametry urządzenia

Nazwa urządzenia	BPPS2000A
Wymiary urządzenia	Dł. 406 x szer. 287 x wys. 327,6 mm
Waga urządzenia	22 kg
Pojemność baterii	2048 Wh
Ładowanie prądem przemiennym	
Wejście PV	12–60 V, 500 W
Wyjście AC	100V/2400W(JP),120V/2400W(USA), 220–240 V, 1800 W (UE), 50/60 Hz, czysta fala sinusoidalna
USBQC3.0	(5–12 V, 18 W) *2
Typ C	(5–20 V 20 W)*2, (5–20 V/45 W)*1
Typ C	(5–20 V/5,0 A)*1, maks. 100 W z PD3.0
DC5521	(12 V/3 A) *2
Wyjście ładowarki samochodowej	12 V/10 A
UPS	100-120V/1400W(JP/USA); 220–240 V/2000 W (UE)
Temperatura ładowania	0-40
Temperatura pracy	-10 ~ 40°C
Wilgotność otoczenia	<90%RH
Cykl ładowania	>3500

Parametry akumulatora

Parametr	Wartość
Typ	Fosforan litowo-żelazowy
Napięcie znamionowe pojedynczej komórki	3,2 V
Pojemność pojedynczej komórki	20 Ah
Nominalne napięcie systemu	51,2 V
Masa pojedynczej komórki	376 g
Całkowita pojemność akumulatora	2048 Wh

Często zadawane pytania dotyczące baterii

1. Moc obciążenia mieści się w zakresie znamionowym, ale urządzenie nie działa — dlaczego?
Może to wynikać z dwóch przyczyn:
. Poziom naładowania baterii jest niski i należy ją naładować.
. Niektóre urządzenia mają wysokie zapotrzebowanie na moc szczytową podczas uruchamiania — często kilkakrotnie przewyższające ich moc znamionową — co może przekroczyć wydajność wyjściową i uniemożliwić normalne działanie.

2. Dlaczego produkt wydaje dźwięki podczas użytkowania?
Jest to normalne zjawisko. Wewnętrzne wentylatory chłodzące i elementy indukcyjne uruchamiają się podczas uruchamiania i pracy, co może powodować niewielki poziom hałasu.

3. Czy to normalne, że kabel ładujący jest lekko ciepły?
Tak, jest to normalne. Podczas ładowania z dużą mocą może wystąpić niewielki wzrost temperatury kabla. Wszystkie używane kable przeszły rygorystyczne testy i spełniają obowiązujące normy bezpieczeństwa.

4. Jakiego typu baterii używa urządzenie?
Urządzenie wykorzystuje baterię litowo-żelazowo-fosforanową ($LiFePO_4$), która spełnia wszystkie odpowiednie normy bezpieczeństwa i wydajności.

5. Jakie urządzenia można zasilać przez port wyjściowy AC?
Porty AC obsługują urządzenia o mocy znamionowej poniżej 1800 W. Obejmuje to ponad 95% urządzeń gospodarstwa domowego.
Należy upewnić się, że prąd wyjściowy każdego podłączonego urządzenia nie przekracza maksymalnego prądu znamionowego portu AC.

6. Jak mogę sprawdzić pozostały czas użytkowania?
Podczas pracy szacowany pozostały czas użytkowania jest wyświetlany po lewej stronie ekranu wyświetlacza na podstawie aktualnego zużycia energii.

7. Jak sprawdzić, czy urządzenie się ładuje?
Podczas ładowania na ekranie wyświetla się:
. Moc ładowania
. Przesuwający się pasek mocy
. Ikona wskazująca ładowanie prądem zmiennym lub fotowoltaicznym, w zależności od stosowanej metody

8. Jak należy czyścić urządzenie?
Do delikatnego wycierania zewnętrznej powierzchni produktu należy używać suchej, miękkiej i czystej ściereczki lub chusteczki. Nie należy używać żadnych płynnych środków czyszczących ani materiałów ściernych.

9. Jaki jest właściwy sposób przechowywania urządzenia?
Upewnij się, że urządzenie jest wyłączone i przechowuj je w chłodnym, suchym miejscu.
W przypadku długotrwałego przechowywania zaleca się co trzy miesiące zużywać część pozostałej energii, a następnie naładować urządzenie do około 50% przed ponownym przechowywaniem. Pomaga to utrzymać dobry stan baterii.

10. Czy mogę zabrać produkt na pokład samolotu?
Nie, baterie o mocy powyżej 160 Wh nie mogą być przewożone w samolotach pasażerskich. Aby uzyskać więcej informacji, skontaktuj się z linią lotniczą.

11. Czy rzeczywista pojemność baterii jest taka sama, jak podana w instrukcji obsługi?
Instrukcja obsługi podaje nominalną pojemność baterii produktu. Ze względu na straty wydajności podczas ładowania i rozładowywania rzeczywista pojemność użytkowa jest nieco niższa od wartości nominalnej.

12. Jaka jest maksymalna moc wyjściowa pojedynczego portu AC?
Każdy port wyjściowy AC musi działać w zakresie znamionowej mocy wyjściowej urządzenia. Przekroczenie tej wartości może spowodować nieprawidłowe działanie lub uszkodzenie.

Warunki pracy

1. Zaleca się użytkowanie lub przechowywanie tego urządzenia w temperaturze od 20° C do 30° C, z dala od wody, źródeł ciepła i innych metalowych przedmiotów.

2. Ze względów bezpieczeństwa nie należy przechowywać urządzenia przez dłuższy czas w środowisku o temperaturze powyżej 40°C lub poniżej –10° C.

3. Jeśli urządzenie nie będzie używane przez dłuższy czas, przed przechowywaniem należy naładować je do 60%. Jeśli bateria pozostanie nieużywana przez dłuższy czas, gdy jest poważnie niedoładowana, spowoduje to nieodwracalne uszkodzenie baterii i skróci cykl życia urządzenia.

Blaupunkt JuiceBox 2000

Εγχειρίδιο χρήστη

ΦΟΡΗΤΟΣ ΣΤΑΘΜΟΣ ΤΡΟΦΟΔΟΣΙΑΣ

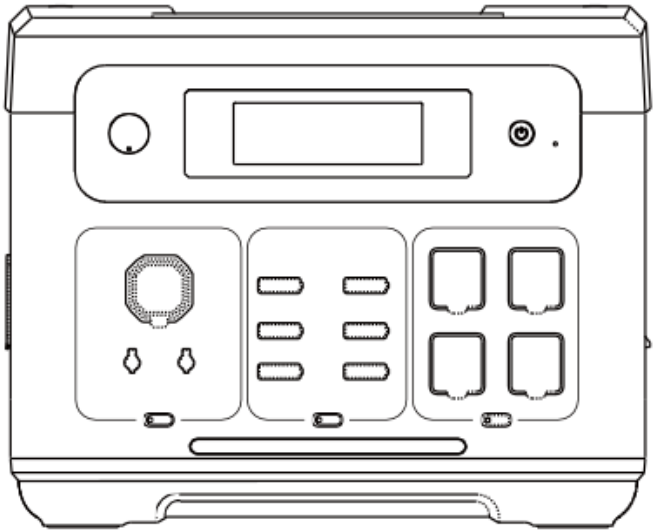

Σας ευχαριστούμε θερμά για την αγορά του φορητού σταθμού αποθήκευσης ενέργειας BPPS2000A.
Πριν χρησιμοποιήσετε το προϊόν, διαβάστε προσεκτικά αυτό το εγχειρίδιο για να διασφαλίσετε τον σωστό χειρισμό και την ασφαλή λειτουργία του.
Συνιστούμε ανεπιφύλακτα να φυλάξετε αυτό το εγχειρίδιο μαζί με το τιμολόγιο αγοράς και τυχόν σχετικά πιστοποιητικά για μελλοντική αναφορά.
Για να εξασφαλιστεί η ασφαλής μεταφορά, η μπαταρία είναι μόνο μερικώς φορτισμένη (περίπου 30%) κατά τη στιγμή της συσκευασίας. Φορτίστε πλήρως τη μονάδα πριν τη χρησιμοποιήσετε για πρώτη φορά.
Για λόγους ασφαλείας, μην χρησιμοποιείτε καλώδια προέκτασης ή προσαρμογείς πολλαπλών βυσμάτων για τη φόρτιση της συσκευής. Αυτό το προϊόν πρέπει να φορτίζεται απευθείας από μια πρίζα τοίχου ή άλλες σταθερές πηγές τροφοδοσίας.
Επιπλέον, αποφύγετε να χρησιμοποιείτε την ίδια πρίζα για άλλες συσκευές ενώ η μονάδα φορτίζεται.

Αποποίηση ευθύνης..... 195

Περιεχόμενο συσκευασίας..... 195

Προφυλάξεις ασφαλείας..... 196

Προδιαγραφές..... 197

Περιγραφή προϊόντος 198

Διεπαφή οθόνης..... 201

Προειδοποιητικές ενδεικτικές λυχνίες..... 201

Startup Test 202

Λειτουργία UPS 203

Φόρτιση ηλιακού πίνακα 203

Φόρτιση στο αυτοκίνητο..... 205

Παράμετροι προϊόντος 206

Συχνές ερωτήσεις..... 207

Συνθήκες λειτουργίας 208

Αποποίηση ευθυνών

Διαβάστε προσεκτικά το παρόν εγχειρίδιο χρήστη πριν χρησιμοποιήσετε τη συσκευή, ώστε να κατανοήσετε πλήρως τις λειτουργίες και τις οδηγίες ασφαλείας της. Μετά την ανάγνωση, φυλάξτε το εγχειρίδιο σε ασφαλές μέρος για μελλοντική αναφορά.

Η ακατάλληλη χρήση αυτής της συσκευής μπορεί να οδηγήσει σε σοβαρό τραυματισμό, βλάβη σε τρίτους, ζημιά στη συσκευή ή απώλεια περιουσίας. Χρησιμοποιώντας αυτή τη συσκευή, αναγνωρίζετε ότι έχετε διαβάσει, κατανοήσει και αποδεχτεί όλους τους όρους που περιγράφονται σε αυτό το εγχειρίδιο. Οι χρήστες είναι αποκλειστικά υπεύθυνοι για τις ενέργειές τους και τις συνέπειες που προκύπτουν από αυτές.

Η εταιρεία μας δεν αναλαμβάνει καμία ευθύνη για τυχόν απώλειες ή ζημιές που προκύπτουν από τη μη σωστή λειτουργία της συσκευής σύμφωνα με τις οδηγίες που παρέχονται σε αυτό το εγχειρίδιο. Για να διασφαλιστεί η συμμόρφωση με τους ισχύοντες νόμους και κανονισμούς, η εταιρεία διατηρεί το δικαίωμα της τελικής ερμηνείας αυτού του εγγράφου και όλων των σχετικών υλικών της συσκευής.

Περιεχόμενο συσκευασίας

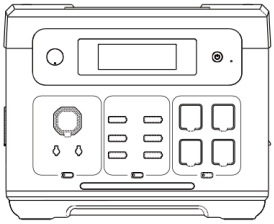

Blaupunkt JuiceBox 2000

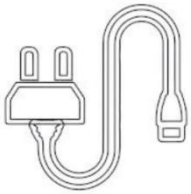

Καλώδιο τροφοδοσίας AC



MC4-XT60



Οδηγός χρήσης



Καλώδιο φορτιστή αυτοκινήτου XT60

Προφυλάξεις ασφαλείας

1. Αποφύγετε τις υψηλές θερμοκρασίες και την υγρασία. Αποφύγετε τη χρήση της συσκευής σε άμεση έκθεση στον ήλιο ή κοντά σε πηγή φωτιάς.

2. Μην αποσυναρμολογείτε ή τροποποιείτε τη συσκευή, καθώς αυτό μπορεί να προκαλέσει δυσλειτουργία ή ακόμη και πυρκαγιά.

3. Απορρίψτε ή ανακυκλώστε τη συσκευή σύμφωνα με τις μεθόδους που ορίζονται από την τοπική νομοθεσία.

4. Προσέξτε να μην πέσει η συσκευή από ψηλά ή να εκτεθεί σε οποιαδήποτε μορφή ισχυρού κρούσης.

5. Αποθηκεύστε ή χρησιμοποιήστε τη συσκευή μακριά από παιδιά.

6. Χρησιμοποιείτε γνήσια εξαρτήματα της εταιρείας. Οι πελάτες που χρησιμοποιούν μη γνήσια εξαρτήματα και υποστούν αρνητικές συνέπειες ως αποτέλεσμα, δεν μπορούν να επωφεληθούν από τη δωρεάν συντήρηση.

7. Όταν χρησιμοποιείτε αυτή τη συσκευή, μην παρεμποδίζετε την ψύξη της συσκευής, αδειάστε τον χώρο εξαερισμού σε απόσταση μεγαλύτερη από 30 cm από την πλευρική θύρα αναρρόφησης και εξαγωγής.

8. Όταν η συσκευή δεν χρησιμοποιείται, απενεργοποιήστε την και αποσυνδέστε το καλώδιο τροφοδοσίας. Αποφύγετε την αποθήκευση της συσκευής σε χώρο με υψηλή θερμοκρασία, υψηλή υγρασία και άμεση ηλιακή ακτινοβολία.

9. Εάν πρέπει να αποθηκεύσετε τη συσκευή για μεγάλο χρονικό διάστημα, φροντίστε να εξαντλήσετε τη φόρτιση μία φορά κάθε 3 μήνες και, στη συνέχεια, επαναφορτίστε την περίπου στο 50%.

10. Εάν υπάρχει οποιαδήποτε αμφιβολία ότι το σώμα της συσκευής, η βοηθητική γραμμή και ο συνδεόμενος εξοπλισμός είναι ελαττωματικοί, μην συνεχίσετε να χρησιμοποιείτε τη συσκευή. Αντ' αυτού, επικοινωνήστε με το προσωπικό εξυπηρέτησης πελατών για να επιλύσετε το πρόβλημα εγκαίρως.

11. Μην αποθηκεύετε τη συσκευή για μεγάλο χρονικό διάστημα στο αυτοκίνητο, σε αποθήκη ή σε άλλα μέρη που ενδέχεται να εκτίθενται σε εξαιρετικά υψηλές ή χαμηλές θερμοκρασίες, προκειμένου να αποφύγετε τη μείωση της διάρκειας ζωής της μπαταρίας, μεταξύ άλλων βλαβών.

12. Περιορισμός του ιατρικού εξοπλισμού: Αυτή η συσκευή δεν αναλαμβάνει την τροφοδοσία ιατρικού εξοπλισμού. Αυτός περιλαμβάνει ιατρικούς αναπνευστήρες (CPE για νοσοκομεία) ή τεχνητούς πνεύμονες (ECMO: εξωσωματικός μεμβρανικός οξυγονωτής). Όταν χρησιμοποιείτε αυτή τη συσκευή με άλλες ιατρικές συσκευές, βεβαιωθείτε ότι δεν υπάρχει περιορισμός στη χρήση εξωτερικής τροφοδοσίας, συμβουλευόμενοι εκ των προτέρων τον κατασκευαστή.

13. Οι συσκευές τροφοδοσίας μπορεί να παράγουν ηλεκτρομαγνητικά πεδία κατά τη χρήση τους και να επηρεάσουν την κανονική λειτουργία ιατρικών εμφυτευμάτων, όπως πεδίκων, κοχλιακών εμφυτευμάτων, ακουστικών βαρηκοΐας, απινιδωτών και προσωπικών ιατρικών συσκευών. Εάν χρησιμοποιείτε αυτές τις ιατρικές συσκευές, επικοινωνήστε μαζί μας σχετικά με τους περιορισμούς στη χρήση αυτής της συσκευής. Τα βασικά μέτρα είναι να εξασφαλίσετε επαρκή εμβέλεια ιατρικών εμφυτευμάτων, όπως ιατρικά εμφυτεύματα, κοχλιακά εμφυτεύματα, ακουστικά βαρηκοΐας και απινιδωτές.

Προδιαγραφές

Χωρητικότητα	Διάρκεια ζωής	Βάρος	Μέγεθος	Αναπτήρας*1
LiFePo4 2048Wh (51,2V)	≥3500 Φορτίσεις	22KG	M406*Π287*Υ327,mm	12 V/10 A
USB-A*2	USB-C*2	USB-C*1	USB-C*1	Έξοδος DC*2
5 V/2,4 A	PD-20W	PD-45W	PD-100W	12V/3A
AC			Είσοδος AC	Είσοδος PV/DC
2400W AC220-240V 50/60 Hz			Είσοδος AC 200-240V/1200W	12V-60V 500W(MAX)

Περιγραφή

Αυτή η συσκευή είναι ένας φορητός σταθμός τροφοδοσίας σχεδιασμένος για ένα ευρύ φάσμα εφαρμογών, όπως εφεδρική τροφοδοσία για περιπτώσεις έκτακτης ανάγκης στο σπίτι, ταξίδια στην ύπαιθρο, αντιμετώπιση καταστροφών και εργασίες σε εξωτερικούς χώρους. Η ευελιξία του το καθιστά κατάλληλο για πολλές ανάγκες που σχετίζονται με την τροφο

Εξοπλισμένη με ενσωματωμένη μπαταρία φωσφορικού σιδήρου λιθίου ($LiFePO_4$), η μονάδα υποστηρίζει πολλαπλές μεθόδους φόρτισης:

- Γρήγορη φόρτιση AC
- Φόρτιση από όχημα
- Φόρτιση από ηλιακή ενέργεια

Επιπλέον, η συσκευή διαθέτει ενσωματωμένη λειτουργία αδιάλειπτης παροχής ρεύματος (UPS). Σε περίπτωση διακοπής ρεύματος, μεταβαίνει αυτόματα σε τροφοδοσία από μπαταρία εντός 10 χιλιοστών του δευτερολέπτου, εξασφαλίζοντας αδιάλειπτη παροχή ρεύματος στις συνδεδεμένες συσκευές σας.

Η έξοδος AC παρέχει καθαρό ημιτονοειδές κύμα, το οποίο είναι ασφαλέστερο και πιο συμβατό με ευαίσθητα ηλεκτρονικά συστήματα. Η συχνότητα εξόδου μπορεί επίσης να ρυθμιστεί χειροκίνητα μεταξύ 50Hz και 60Hz, ώστε να πληροί τα τοπικά πρότυπα και να βελτιστοποιεί την προστασία των συσκευών σας.

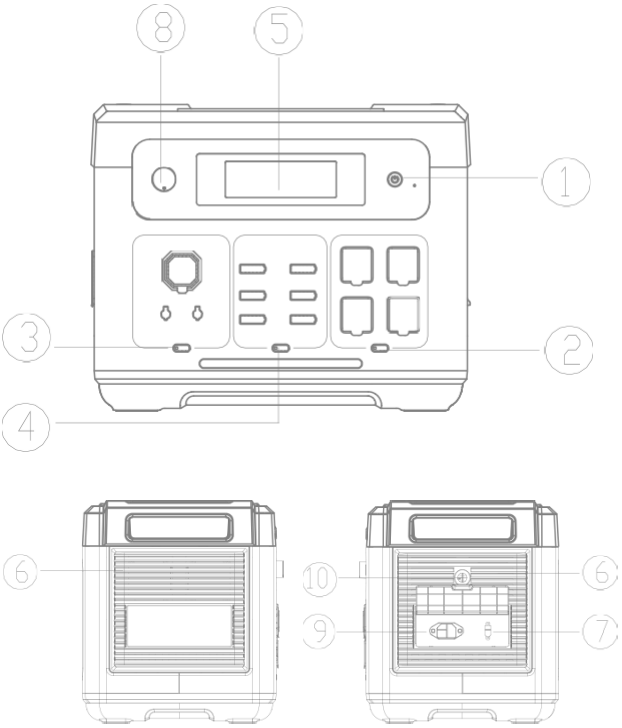

① Διακόπτης τροφοδοσίας

② Διακόπτης AC

③ Διακόπτης DC

④ Θύρα USB

⑤ Οθόνη LCD

⑥ Είσοδος/έξοδος αέρα ψύξης

⑦ Θύρα εισόδου PV/ αυτοκινήτου

⑧ Διακόπτης ρύθμισης AC

⑨ Θύρα εισόδου AC

⑩ Κουμπί προστασίας από υπερφόρτωση

① Διακόπτης τροφοδοσίας

Πατήστε και κρατήστε πατημένο το κουμπί τροφοδοσίας για 3 δευτερόλεπτα για να ενεργοποιήσετε το σύστημα.
Με την οθόνη LCD ενεργοποιημένη, πατήστε και κρατήστε πατημένο ξανά για 3 δευτερόλεπτα για να απενεργοποιήσετε το σύστημα.

②Διακόπτης AC

Ενώ η συσκευή είναι ενεργοποιημένη, πατήστε σύντομα το κουμπί AC για να ενεργοποιήσετε τις θύρες εξόδου AC.
Πατήστε ξανά για να τις απενεργοποιήσετε.
1. Σημείωση: Τα πρότυπα τάσης και συχνότητας AC διαφέρουν ανά περιοχή. Επαληθεύστε τις απαιτήσεις της συσκευής σας πριν από τη χρήση.
2. Για να αλλάξετε μεταξύ 50Hz και 60Hz, πατήστε ταυτόχρονα το κουμπί AC και το κουμπί LED για 3 δευτερόλεπτα.
3. Για να αλλάξετε την τάση εξόδου AC (220V/230V/240V), πατήστε το κουμπί AC 10 φορές στη σειρά.

③Διακόπτης DC

Με ένα σύντομο πάτημα του κουμπιού DC ενεργοποιείται η θύρα εξόδου DC. Με ένα άλλο σύντομο πάτημα απενεργοποιείται ξανά.

		
Output*2	Cigar Lighter*1	DC

④Διακόπτης USB

Με ένα σύντομο πάτημα του κουμπιού USB ανοίγει η θύρα εξόδου USB. Με ένα άλλο σύντομο πάτημα κλείνει.

			
USB-A*2	USB-C*2	USB-C*1	USB-C*1
5/2.4A	PD-20W	PD-45W	PD-100W

⑤Οθόνη LCD

Εμφανίζει την κατάσταση κατανάλωσης ενέργειας της συσκευής.

⑥Είσοδος/έξοδος αέρα ψύξης

Όταν η συσκευή φτάσει σε μια συγκεκριμένη θερμοκρασία κατά τη λειτουργία, ο ανεμιστήρας ψύξης ενεργοποιείται αυτόματα. Μην φράζετε την είσοδο ή την έξοδο αέρα κατά τη χρήση της συσκευής και βεβαιωθείτε ότι δεν υπάρχουν αντικείμενα σε απόσταση μικρότερη από 30 cm από τις οπές εξαερισμού, ώστε να επιτρέπεται η σωστή ροή αέρα.

⑦Θύρα εισόδου PV/αυτοκινήτου

Χρησιμοποιήστε ένα τυπικό καλώδιο φόρτισης θύρας εισόδου PV/αυτοκινήτου για να συνδέσετε ένα ηλιακό πάνελ για φόρτιση.
1. Η μέγιστη είσοδος είναι 500W, με όριο τάσης 60V.
2. Η φόρτιση με τάση που υπερβαίνει τα 60V μπορεί να προκαλέσει ζημιά στη συσκευή και η ζημιά αυτή δεν καλύπτεται από την εγγύηση.

⑧Διακόπτης ρύθμισης γρήγορης/αργής φόρτισης AC

Όταν ο διακόπτης είναι ρυθμισμένος στη λειτουργία γρήγορης φόρτισης AC, βεβαιωθείτε ότι η τάση εξόδου της συσκευής είναι μεταξύ 200–240V. Σε αυτό το εύρος, η μέγιστη ισχύς φόρτισης μπορεί να φτάσει τα 1800W.
Όταν ο διακόπτης είναι ρυθμισμένος στη λειτουργία αργής φόρτισης AC, βεβαιωθείτε επίσης ότι η τάση εξόδου είναι 200–240 V. Υπό αυτές τις συνθήκες, η μέγιστη ισχύς φόρτισης περιορίζεται στα 500 W.

⑨Θύρα εισόδου AC

Για να φορτίσετε αυτή τη συσκευή μέσω του ηλεκτρικού ρεύματος, χρησιμοποιήστε το τυπικό καλώδιο φόρτισης AC που παρέχεται.
Συνδέστε το καλώδιο από την πρίζα AC στον τοίχο στη θύρα φόρτισης AC της συσκευής.
⚠ Πριν από τη φόρτιση, βεβαιωθείτε ότι η τάση και η συχνότητα του τοπικού ηλεκτρικού δικτύου είναι συμβατές με τις απαιτήσεις εισόδου AC της συσκευής.

⑩Κουμπί προστασίας από υπερφόρτωση

Σημείωση σχετικά με την προστασία από υπερφόρτωση
Εάν η τροφοδοσία ρεύματος είναι ασταθής — λόγω κεραυνού, υπερτάσεων ή εισόδου υψηλής τάσης — το ενσωματωμένο σύστημα προστασίας από υπερφόρτωση της συσκευής θα ενεργοποιηθεί αυτόματα. Αυτό αποσυνδέει την είσοδο AC για την προστασία των εσωτερικών εξαρτημάτων.
Για να επαναφέρετε τη λειτουργία φόρτισης AC, ακολουθήστε τα εξής βήματα:
1. Απενεργοποιήστε τον κύριο διακόπτη τροφοδοσίας και αποσυνδέστε όλες τις συνδεδεμένες συσκευές.
2. Βεβαιωθείτε ότι όλα τα εξαρτήματα είναι σε κανονική κατάσταση και δεν παρουσιάζουν σημάδια βλάβης.
3. Ενεργοποιήστε ξανά τον διακόπτη τροφοδοσίας.
4. Πατήστε το κουμπί επαναφοράς της προστασίας από υπερφόρτωση και, στη συνέχεια, επανασυνδέστε το καλώδιο φόρτισης AC για να συνεχίσετε τη φόρτι

Διασύνδεση οθόνης

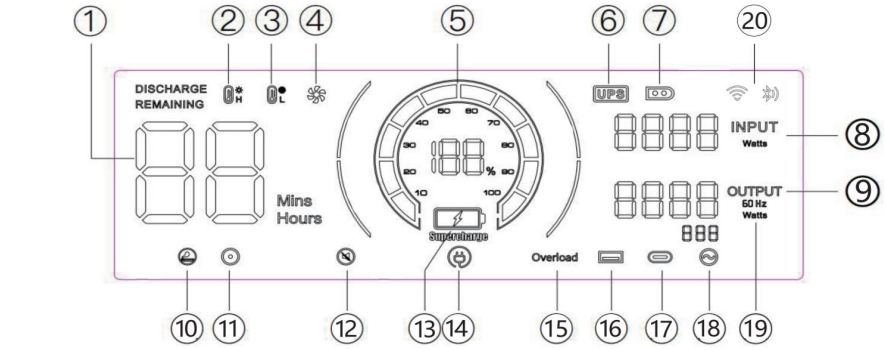

① Χρόνος χρήσης/χρόνος φόρτισης
② Προστασία από υψηλή θερμοκρασία
③ Προστασία από χαμηλή θερμοκρασία
④ Κατάσταση ανεμιστήρα
⑤ Κατάσταση τροφοδοσίας
⑥ Λειτουργία UPS
⑦ Λειτουργία φόρτισης PV
⑧ Συνολική ισχύς εισόδου
⑨ Συνολική ισχύς εξόδου
⑩ Έξοδος αναπτήρα (12V)
⑪ Έξοδος DC (12V)
⑫ Λειτουργία αθόρυβης λειτουργίας
⑬ Λειτουργία γρήγορης φόρτισης
⑭ Λειτουργία αργής φόρτισης
⑮ Προστασία από υπερφόρτωση
⑯ Έξοδος USB
⑰ Έξοδος PD
⑱ Έξοδος AC
⑲ Συχνότητα
⑳ WIFI/ Bluetooth

Προειδοποιητικές ενδεικτικές λυχνίες



Όταν αυτό το εικονίδιο είναι αναμμένο, βεβαιωθείτε ότι η είσοδος αέρα και στις δύο πλευρές του προϊόντος δεν είναι εμποδισμένη.



Όταν το εικονίδιο ένδειξης αναβοσβήνει, αυτό σημαίνει ότι η εσωτερική θερμοκρασία του μηχανήματος είναι πολύ υψηλή ή πολύ χαμηλή. Σε αυτή την περίπτωση, η συσκευή έχει ενεργοποιήσει το έξυπνο πρόγραμμα προστασίας και έχει σταματήσει να λειτουργεί κανονικά. Πρέπει να περιμένετε μέχρι το μηχάνημα να επιστρέψει στην κανονική θερμοκρασία για να μπορέσει να συνεχίσει να λειτουργεί.



Όταν αυτό το εικονίδιο αναβοσβήνει, η αντίστοιχη έξοδος θύρας είναι ανώμαλη. Ελέγξτε το φορτίο.

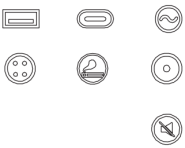

Όταν αυτό το εικονίδιο αναβοσβήνει, η συσκευή έχει εισέλθει σε αθόρυβη λειτουργία.

Startup Test

Δοκιμαζόμενο στοιχείο	Μέθοδος δοκιμής	Αναμενόμενη απόκριση συστήματος	Παρατήρηση
Ενεργοποίηση εξόδου AC	Ενεργοποίηση της αντίστοιχης εξόδου χωρίς φορτίο.	Η οθόνη ανάβει και μετά από 30 λεπτά χωρίς απενεργοποίηση εισέρχεται σε κατάσταση αναστολής λειτουργίας, διατηρώντας την κανονική έξοδο.	
Ενεργοποίηση εξόδου DC			
Ενεργοποίηση εξόδου USB		Η οθόνη ανάβει, κλείνει μετά από 30 λεπτά και η έξοδος αποσυνδέεται.	
Ενεργοποιήστε το κουμπί τροφοδοσίας	Αφού πατήσετε το κουμπί τροφοδοσίας για να ενεργοποιήσετε τη συσκευή, δεν εμφανίζεται καμία έξοδος.	Η οθόνη ανάβει και σβήνει μετά από 30 λεπτά.	
Φόρτιση AC/DC	Χρησιμοποιήστε το καλώδιο φόρτισης για να φορτίσετε τη συσκευή ενώ είναι απενεργοποιημένη.	Η οθόνη ενεργοποιείται και μεταβαίνει σε κατάσταση αναστολής λειτουργίας μετά από 30 λεπτά. Δεν απενεργοποιείται και το πάτημα του κουμπιού λειτουργίας δεν την απενεργοποιεί.	Ανεξάρτητα από το αν είναι πλήρως φορτισμένη ή φορτίζεται

Ειδοποίηση κατανάλωσης ενέργειας

Όταν ο φορητός σταθμός τροφοδοσίας δεν χρησιμοποιείται αλλά παραμένει ενεργοποιημένος, θα συνεχίσει να καταναλώνει περίπου 20 W ισχύος από την μπαταρία:

• Εάν το κουμπί AC είναι ενεργοποιημένο με ενεργή έξοδο, η κατανάλωση είναι περίπου 20 W.

• Εάν το κουμπί USB/DC είναι ενεργοποιημένο με ενεργή έξοδο, η κατανάλωση είναι περίπου 2 W.

Για να αποφύγετε την άσκοπη κατανάλωση της μπαταρίας, συνιστάται να απενεργοποιείτε πλήρως τη συσκευή όταν δεν τη χρησιμοποιείτε.

Λειτουργία UPS

Η συσκευή υποστηρίζει λειτουργία παράκαμψης, επιτρέποντας την άμεση έξοδο ρεύματος AC χωρίς να περάσει από την μπαταρία.
Σε λειτουργία UPS, εάν η κύρια είσοδος AC διακοπεί ξαφνικά, η συσκευή θα μεταβεί αυτόματα σε τροφοδοσία από την μπαταρία εντός 10 ms, εξασφαλίζοντας τη συνεχή λειτουργία της συνδεδεμένης συσκευής AC.
Διάγραμμα σύνδεσης UPS
Όπως φαίνεται στην παρακάτω εικόνα, η συσκευή τοποθετείται μεταξύ της πρίζας και της/των συσκευής/συσκευών, με τη συσκευή σε λειτουργία.

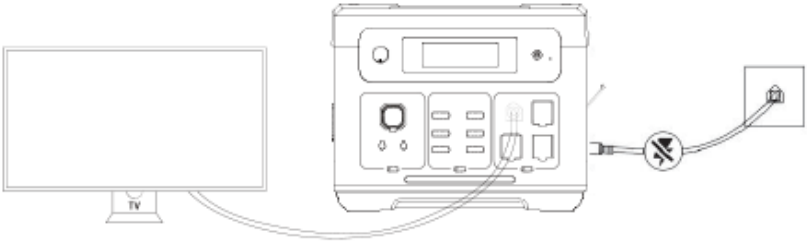

Όταν ενεργοποιείτε τη συσκευή, αυτή χρησιμοποιεί απευθείας εναλλασσόμενο ρεύμα από το δίκτυο.
Όταν διακοπεί η τροφοδοσία ρεύματος σε αυτή την κατάσταση, θα μεταβεί αυτόματα στην εσωτερική τροφοδοσία μπαταρίας της συσκευής.
Σε λειτουργία UPS, το μέγιστο ρεύμα των ιαπωνικών και αμερικανικών κανονισμών είναι 1400W. Σε λειτουργία UPS, το μέγιστο ρεύμα των κινεζικών, βρετανικών, ευρωπαϊκών και κορεατικών κανονισμών είναι 15A. Όταν η έξοδος AC υπερβαίνει το μέγιστο ρεύμα, το εικονίδιο UPS αναβοσβήνει για να υποδείξει υπερφόρτωση, ενώ ταυτόχρονα το εικονίδιο AC σβήνει και η έξοδος διακόπτεται.

Φόρτιση μέσω ηλιακού

Αυτή η συσκευή υποστηρίζει φόρτιση μέσω ηλιακών πάνελ, παρέχοντας μια βολική και φιλική προς το περιβάλλον λύση τροφοδοσίας για χρήση σε εξωτερικούς χώρους ή εκτός δικτύου.
• Όταν συνδέεται με ηλιακό πάνελ 500W υπό βέλτιστες συνθήκες ηλιακού φωτός, η συσκευή μπορεί να φορτιστεί πλήρως σε περίπου 4 ώρες.
• Η μέγιστη είσοδος ηλιακής φόρτισης είναι 500W, με μέγιστη τάση εισόδου 60V.

⚠ Σημαντικές σημειώσεις:

• Η πραγματική ισχύς φόρτισης μπορεί να διαφέρει ανάλογα με τις καιρικές και κλιματολογικές συνθήκες (π.χ. ένταση ηλιακού φωτός, γωνία και θερμοκρασία).
• Μην υπερβαίνετε την τάση εισόδου των 50V. Υψηλότερες τάσεις ενδέχεται να προκαλέσουν ζημιά στη συσκευή και να ακυρώσουν την εγγύηση.

Διάγραμμα σύνδεσης ηλιακού πλαισίου:

1.Συνδέστε την έξοδο του ηλιακού πίνακα στη θύρα εισόδου ηλιακής ενέργειας της συσκευής (συνιστάται XT60).
2. Βεβαιωθείτε ότι όλες οι συνδέσεις είναι ασφαλείς και ότι ο πίνακας είναι τοποθετημένος σε άμεσο ηλιακό φως.
3. Η οθόνη LCD θα εμφανίσει την ισχύ εισόδου μόλις ξεκινήσει η φόρτιση.

Επιλογή 1

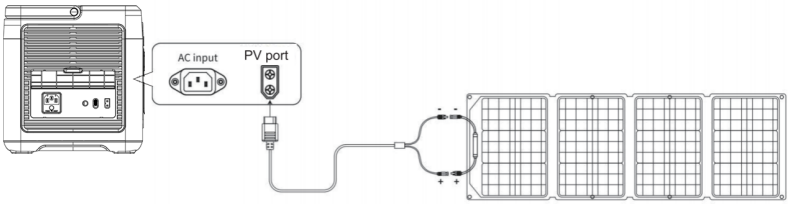

Ηλιακός συλλέκτης
(δεν περιλαμβάνεται)

Επιλογή 2

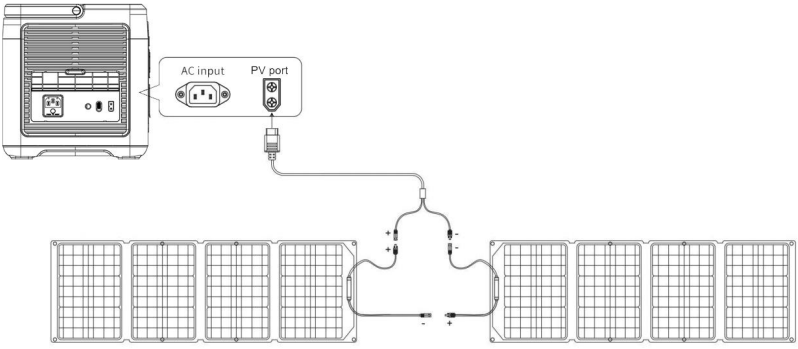

Ηλιακός συλλέκτης Ηλιακός συλλέκτης

(Οι ηλιακοί συλλέκτες δεν περιλαμβάνονται)

Φόρτιση μέσω αναπτήρα αυτοκινήτου (θύρα ACC)

Αυτή η συσκευή υποστηρίζει τη φόρτιση κινητών συσκευών μέσω της υποδοχής αναπτήρα του οχήματος (θύρα αξεσουάρ, εφεξής ACC) χρησιμοποιώντας το παρεχόμενο καλώδιο φόρτισης ACC.

Βήματα:

1. Ενεργοποιήστε τη συσκευή.
2. Συνδέστε το ένα άκρο του καλωδίου φόρτισης ACC στην υποδοχή αναπτήρα του αυτοκινήτου σας και το άλλο άκρο στη θύρα εισόδου XT60 στο πλάι της μονάδας.
3. Ξεκινήστε τον κινητήρα του αυτοκινήτου. Μόλις ξεκινήσει, η οθόνη LCD της συσκευής θα εμφανίσει την ισχύ εισόδου.

⚠ Σημαντικές σημειώσεις:

• Ξεκινήστε πάντα τη φόρτιση στο αυτοκίνητο μόνο αφού έχει ξεκινήσει ο κινητήρας, για να αποφύγετε την εξάντληση της μπαταρίας του αυτοκινήτου.
• Η φόρτιση στο αυτοκίνητο παρέχει συνήθως ισχύ 90–240 W, με χρόνους φόρτισης που ποικίλλουν ανάλογα με την έξοδο του οχήματος (π.χ. 12 V/8 A ή 24 V/10 A).
• Για ταχύτερη φόρτιση, συνιστάται να χρησιμοποιείτε την παροχή ρεύματος (πρίζα AC).

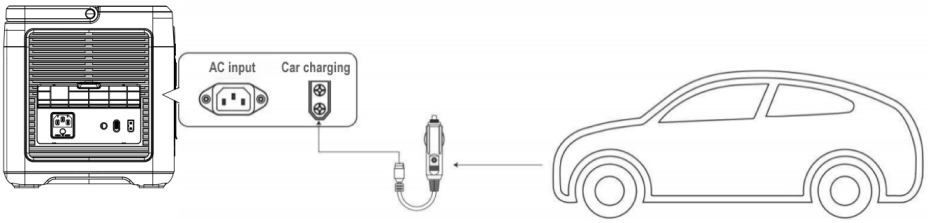

Παράμετροι συσκευής

Όνομα συσκευής	BPPS2000A
Διαστάσεις συσκευής	Μήκος 406 * Πλάτος 287 * Ύψος 327,6 mm
Βάρος συσκευής	22
Χωρητικότητα μπαταρίας	2048Wh
Φόρτιση AC	
Είσοδος PV	12–60 V, 500 W
Έξοδος AC	100V/2400W(JP),120V/2400W(USA), 220-240V 1800W(EE) , 50/60Hz, καθαρό ημιτονοειδές κύμα
USBQC3.0	(5- 12V18W)*2
Τύπος C	(5-20V 20W)*2,(5-20V/45W)*1
Τύπος C	(5-20V/5,0A)*1, 100W μέγιστο με PD3.0
DC5521	(12V/3A) *2
Έξοδος φορτιστή αυτοκινήτου	12 V/10 A
UPS	100-120V/1400W(JP/USA); 220-240V/2000W(EE)
Θερμοκρασία φόρτισης	0-40
Θερμοκρασία λειτουργίας	-10 ~ 40°C
Υγρασία περιβάλλοντος	<90%RH
Κύκλος φόρτισης	>3500

Παράμετροι μπαταρίας

Παράμετρος	Τιμή
Τύπος	Φωσφορικό σίδηρο λιθίου
Ονομαστική τάση μεμονωμένου στοιχείου	3,2
Χωρητικότητα μεμονωμένου στοιχείου	20 Ah
Ονομαστική τάση συστήματος	51,2 V
Βάρος μεμονωμένου στοιχείου	376 g
Συνολική χωρητικότητα μπαταρίας	2048Wh

Συχνές ερωτήσεις σχετικά με το

1.Η ισχύς φόρτισης βρίσκεται εντός του ονομαστικού εύρους, αλλά η συσκευή δεν λειτουργεί. Γιατί;
Αυτό μπορεί να συμβεί για δύο λόγους:
. Το επίπεδο της μπαταρίας είναι χαμηλό και πρέπει να επαναφορτιστεί.
. Ορισμένες συσκευές έχουν υψηλή μέγιστη κατανάλωση ισχύος κατά την εκκίνηση —συχνά αρκετές φορές μεγαλύτερη από την ονομαστική ισχύ τους— η οποία μπορεί να υπερβαίνει την ικανότητα εξόδου και να εμποδίζει την κανονική λειτουργία.

2. Γιατί το προϊόν κάνει θόρυβο κατά τη χρήση;
Είναι φυσιολογικό. Οι εσωτερικοί ανεμιστήρες ψύξης και τα επαγωγικά εξαρτήματα ενεργοποιούνται κατά την εκκίνηση και τη λειτουργία, γεγονός που μπορεί να προκαλέσει ένα χαμηλό επίπεδο θορύβου.

3. Είναι φυσιολογικό το καλώδιο φόρτισης να είναι ελαφρώς ζεστό;
Ναι, αυτό είναι φυσιολογικό. Κατά τη διάρκεια της φόρτισης υψηλής ισχύος, μπορεί να παρατηρηθεί μια μικρή αύξηση της θερμοκρασίας του καλωδίου. Όλα τα καλώδια που χρησιμοποιούνται έχουν περάσει αυστηρές δοκιμές και πληρούν τα ισχύοντα πρότυπα ασφαλείας.

4. Τι τύπο μπαταρίας χρησιμοποιεί η συσκευή;
Η συσκευή χρησιμοποιεί μπαταρία φωσφορικού σιδήρου λιθίου ($LiFePO_4$), η οποία συμμορφώνεται με όλα τα σχετικά πρότυπα ασφάλειας και απόδοσης.

5. Ποιες συσκευές μπορούν να τροφοδοτηθούν μέσω της θύρας εξόδου AC;
Οι θύρες AC υποστηρίζουν συσκευές με ονομαστική ισχύ κάτω των 1800W. Αυτό περιλαμβάνει πάνω από το 95% των οικιακών συσκευών.
Βεβαιωθείτε ότι το ρεύμα εξόδου κάθε συνδεδεμένης συσκευής δεν υπερβαίνει το μέγιστο ονομαστικό ρεύμα της θύρας AC.

6. Πώς μπορώ να ελέγξω τον υπολειπόμενο χρόνο χρήσης;
Κατά τη λειτουργία, ο εκτιμώμενος χρόνος χρήσης που απομένει εμφανίζεται στην αριστερή πλευρά της οθόνης, με βάση την τρέχουσα κατανάλωση ισχύος.

7. Πώς μπορώ να επιβεβαιώσω ότι η συσκευή φορτίζεται;
Κατά τη φόρτιση, στην οθόνη θα εμφανιστεί:
. Ισχύς φόρτισης
. Μια κυλιόμενη μπάρα ισχύος
. Ένα εικονίδιο που υποδεικνύει φόρτιση AC ή PV, ανάλογα με τη μέθοδο που χρησιμοποιείται

8. Πώς πρέπει να καθαρίζεται η συσκευή;
Χρησιμοποιήστε ένα στεγνό, μαλακό και καθαρό πανί ή χαρτομάντιλο για να σκουπίσετε απαλά το εξωτερικό του προϊόντος. Μην χρησιμοποιείτε υγρά καθαριστικά ή λειαντικά υλικά.

9. Ποιος είναι ο σωστός τρόπος αποθήκευσης της συσκευής;
Βεβαιωθείτε ότι η συσκευή είναι απενεργοποιημένη και αποθηκεύστε την σε δροσερό, ξηρό μέρος. Για μακροχρόνια αποθήκευση, συνιστάται να χρησιμοποιείτε μέρος της εναπομείνασας ενέργειας κάθε τρεις μήνες και στη συνέχεια να επαναφορτίζετε τη συσκευή στο 50% περίπου πριν την αποθηκεύσετε ξανά. Αυτό βοηθά στη διατήρηση της καλής κατάστασης της μπαταρίας.

10. Μπορώ να μεταφέρω το προϊόν σε αεροπλάνο;
Όχι, οι μπαταρίες άνω των 160Wh απαγορεύεται να μεταφέρονται σε επιβατικά αεροπλάνα. Επικοινωνήστε με την αεροπορική εταιρεία για περισσότερες πληροφορίες.

11. Η πραγματική χωρητικότητα της μπαταρίας είναι η ίδια με αυτή που αναγράφεται στο εγχειρίδιο χρήσης;
Το εγχειρίδιο χρήσης αναφέρει την ονομαστική χωρητικότητα της μπαταρίας του προϊόντος. Λόγω απωλειών απόδοσης κατά τη φόρτιση και την αποφόρτιση, η πραγματική χωρητικότητα που μπορεί να χρησιμοποιηθεί είναι ελαφρώς χαμηλότερη από την ονομαστική τιμή.

12. Ποια είναι η μέγιστη ισχύς εξόδου μιας μεμονωμένης θύρας AC;
Κάθε θύρα εξόδου AC πρέπει να λειτουργεί εντός της ονομαστικής ισχύος εξόδου της συσκευής. Η υπέρβαση αυτής της τιμής μπορεί να οδηγήσει σε δυσλειτουργία ή βλάβη.

Συνθήκες λειτουργίας

1. Συνιστάται η χρήση ή η αποθήκευση αυτής της συσκευής σε περιβάλλον με θερμοκρασία από 20 °C έως 30 °C (20–30 °F), μακριά από νερό, θερμότητα και άλλα μεταλλικά αντικείμενα.

2. Για λόγους ασφαλείας, μην αποθηκεύετε τη συσκευή σε περιβάλλον με θερμοκρασία υψηλότερη από 40 °C ή χαμηλότερη από –10 °C για μεγάλο χρονικό διάστημα.

3. Εάν δεν χρησιμοποιείται για μεγάλο χρονικό διάστημα, φορτίστε την στο 60% πριν την αποθηκεύσετε. Εάν η μπαταρία παραμείνει αχρησιμοποίητη για μεγάλο χρονικό διάστημα όταν είναι σοβαρά ανεπαρκής, θα προκληθεί μη αναστρέψιμη ζημιά στην μπαταρία και θα μειωθεί ο κύκλος ζωής της συσκευής.

EVSE

Info@blaupunkt-ev.com

BLP EV Systems ApS
Ediths Allé 8
5250 Odense SV
Denmark