BLAUPUNKT

PORTABLE POWER STATION

User Manual



BPPS1000A

Enjoy it.

Please read this instruction carefully
before using the product.

Lanugage

Content **ENGLISH** 01-16	Indhold **DANSK** 17-32	Inhalt **DEUTSCH** 33-48
Contenu **FRANCAISE** 49-64	Contenuto **ITALIAN** 65-80	Contenid **ESPAñOL** 81-96
índice **PORTUGUESE** 97-112	Inhoud **DUTCH** 113-128	Sisältö **SUOMALAINEN** 129-144
Innehåll **SVENSK** 145-160	Innhold **NORSK** 161-176	Zawarto **POLSKI** 177-192
Περιεχόμ **ELLINIKÁ** 193-208		

Blaupunkt JuiceBox 1000

User Manual

PORTABLE POWER STATION

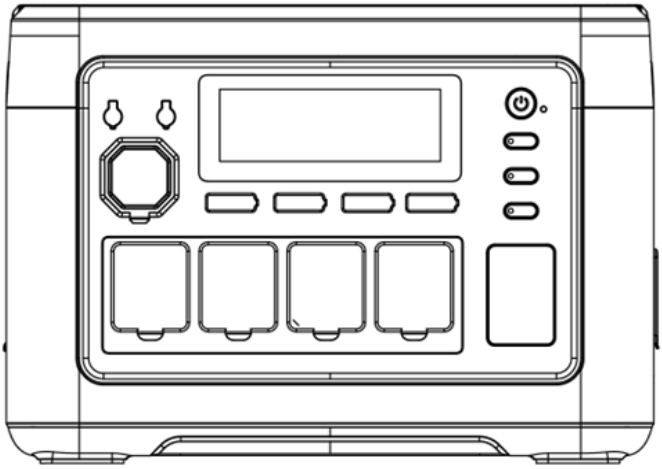

We sincerely appreciate your purchase of the BPPS1000A Portable Energy Storage Power Supply.

Before using the product, please read this manual carefully to ensure proper handling and safe operation.

We strongly recommend keeping this manual together with your purchase invoice and any related certificates for future reference.

To ensure safe transportation, the battery is only partially charged (approximately 30%) at the time of packaging. Please charge the unit fully before using it for the first time.

For safety reasons, do not use extension cords or multi-plug adapters to charge the device. This product should be charged directly from a wall socket or other stable power sources.

Additionally, avoid using the same socket for other appliances while the unit is charging.

English Content

Disclaimer 3

Packing List 3

Precautions for use 4

Specifications 5

Product Description 5

Display interface 9

Precautionary Indicator Lights 9

Startup Test 10

UPS mode 11

Solar Charging 11

Charging from vehicle 13

Device Parameters 14

FAQ 15

Operating conditions 16

Disclaimers

Please read this User Manual thoroughly before using the device to ensure complete understanding of its functions and safety instructions. After reading, store the manual in a secure location for future reference.

Improper use of this device may result in serious personal injury, harm to others, damage to the device, or property loss. By using this device, you acknowledge that you have read, understood, and accepted all terms outlined in this manual. Users are solely responsible for their actions and any resulting consequences.

Our company assumes no liability for any loss or damage arising from failure to operate the device in accordance with the instructions provided in this manual. To ensure compliance with applicable laws and regulations, the company reserves the right to the final interpretation of this document and all related device materials.

Packing List

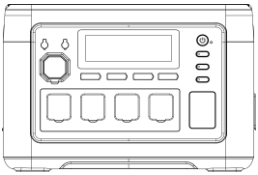

Blaupunkt JuiceBox 1000

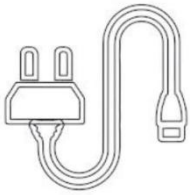

AC power cord



MC4-XT60



User Guide

Precautions for use

1. Please avoid high temperature and humidity. Please avoid using the device in direct sunlight and or near a fire.

2. Please be sure not to disassemble or modify the device, as it may cause malfunction or even a fire.

3. Please dispose off or recycle the device in accordance with the methods stipulated by local laws.

4. Be careful not to drop the device from a high place or expose it to any form of strong impact.

5. Please store or use the device out of the reach of children.

6. Please use the company's genuine devices for the accessories. Customers who use non-genuine devices and suffer adverse consequences as a result, cannot enjoy free maintenance.

7. When using this device, please do not interfere with the cooling of the device, please empty the ventilation space of more than 30CM from the side suction and exhaust port.

8. When the device is not in use, please put the body power off and unplug the power cord. Please avoid storing the device in a place with high temperature, high humidity and direct sunlight.

9. If you need to store the device for a long period of time, please make sure to deplete the charge once every 3 months, and then recharge it to about 50%.

10. If there is any doubt that the device body, the auxiliary line and the connecting equipment are defective, please do not continue to use the device. Instead, contact the after-sales personnel to solve the problem in time.

11. Please do not store the device for a long time in the car or field warehouse or other places that may experience extreme high and low temperature, to prevent the battery life from shortening amongst other failures.

12. The limitation of medical equipment: This device does not assume the power supply of medical equipment. They include medical ventilators (CPE for hospitals) or artificial lungs (ECMO: extracorporeal membrane oxygenator). When using this device to other medical devices, please make sure that there is no restriction on the use of external power supply in consultation with the manufacturer beforehand.

13. Power supply devices may generate electromagnetic fields when they are used, and may affect normal operation of medical implants such as pedicles, cochlear implants, hearing aid defibrillators, and personal medical devices. If you are using these medical devices, please contact us about the restrictions on the use of this device. The basic measures are to ensure a sufficient range of medical implants, such as a medical implant, a cochlear implant, a hearing aid and a defibrillator.

Specifications

 Capacity	 Lifetime	 Weight	 Size	 Cigar Lighter*1
LiFePo4 1024Wh (51.2V)	≥4000 Charges	11.6KG	L346*W228*H238mm	12V/10A
 USB-A*2	 USB-C*1	 USB-C*1	 DC5521Output*2	 LED Light
QC3.0 18W	PD-20W	PD-100W	12V/3A	1W
 AC			 AC Input	 PV/DC Input
1800W AC220-240V 50/60HZ			AC Input 200-240V/1200W	PV/DC Input 12V-50V/11A 500W(MAX)

Product Description

This device is a portable power station designed for a wide range of applications, including home emergency power backup, outdoor travel, disaster response, and outdoor work environments. Its versatility makes it suitable for numerous power-related needs.

Equipped with a built-in lithium iron phosphate ($LiFePO_4$) battery, the unit supports multiple charging methods:

- AC fast charging
- Charging from vehicle
- Solar charging

Additionally, the device features an integrated Uninterruptible Power Supply (UPS) function. In the event of a utility power failure, it automatically switches to battery power within 10 milliseconds, ensuring uninterrupted power supply to your connected devices.

The AC output delivers a pure sine wave, which is safer and more compatible with sensitive electronics. The output frequency can also be manually adjusted between 50Hz and 60Hz to meet regional standards and optimize protection for your appliances.

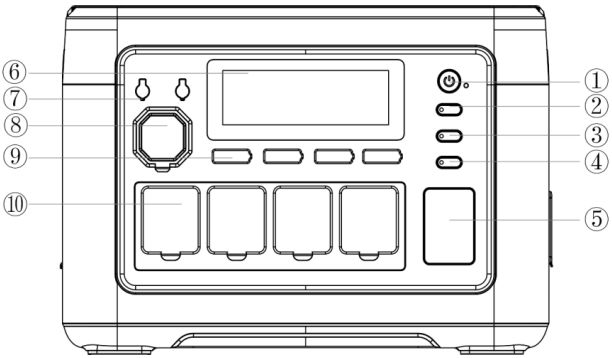

① Power switch
② DC switch
③ AC switch
④ LED switch
⑤ LED light
⑥ LCD screen
⑦ DC5521
⑧ Cigarette Lighter
⑨ USB-A/Type-C
⑩ AC Output port

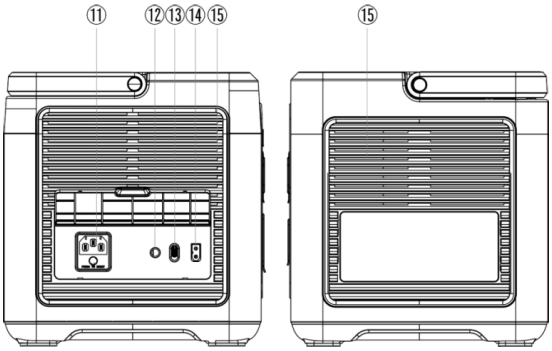

⑪ AC charging port /Overload protection button
⑫ External grounding port
⑬ AC fast/slow charge adjustment switch
⑭ PV/Car input port
⑮ Cooling air inlet/ outlet

①Power switch

Press and hold the power button for 3S to power on the system.
With the LCD display turned on press and hold it again for 3S to power off the system.

②DC switch

A short press of the DC button turns on the DC output port. Another short press turns it off again.

 Cigar Lighter*1	 DC5521Output*2	 USB-A*2	 USB-C*1	 USB-C*1
12V/10A	12V/3A	QC3.0 18W	PD-20W	PD-100W

③AC switch

While the device is powered on, short press the AC button to activate the AC output ports.
Press again to deactivate.
1. Note: AC voltage and frequency standards differ by region. Confirm your device's requirements before use.
2. To switch between 50Hz and 60Hz, press the AC button and LED button simultaneously for 3 seconds.
3. To change the AC output voltage (220V/230V/240V), press the AC button 10 times in a row.

④LED switch and ⑤LED light

When the device is powered on, short press the LED button to activate the constant light mode.
Press again to switch to SOS mode, and press once more to enter the flashing mode.
To enable silent mode, long press the LED button.
Long press again to disable silent mode.

⑥LCD screen

Displays the power usage status of the device.

⑦DC5521

Output:12V/3A

⑧Cigarette Lighter

Output:12V/10A

⑨USB-A/Type-C

USBQC3 . 0	(5-12V18W)*2
Type-C	(5-12V20W)*1
Type-C	(5-15V/3.0A;20V/5A 100W)*1

⑩AC Output port

Output:220-240V 1800W(EU), 50/60Hz, pure sine wave

⑪AC charging port/Overload protection button

To charge this device via mains power, please use the standard AC charging cable provided.
Connect the cable from the AC wall socket to the device's AC charging port.
⚠ Before charging, ensure that the voltage and frequency of your local mains power are compatible with the device's AC input requirements.
Overload Protection Notice
If the power supply is unstable—due to lightning, power surges, or a high voltage input—the device's built-in overload protection system will automatically activate. This disconnects the AC input to protect the internal components.
To restore the AC charging function, follow these steps:
1. Turn off the main power switch and unplug all connected devices.
2. Confirm that all components are in normal condition with no signs of damage.
3. Turn the power switch back on.
4. Press the overload protection reset button, then reconnect the AC charging cable to resume charging.

⑫External grounding port

If needed, users may connect a grounding wire to the device for earthing purposes. By default, the device is not grounded unless required in specific operating environments.

⑬AC fast/slow charge adjustment switch

When the switch is set to AC fast charging mode, ensure the output voltage of the power supply is between 200–240V. In this range, the maximum charging power can reach 1200W.
When the switch is set to AC slow charging mode, also ensure the output voltage is 200–240V. Under these conditions, the maximum charging power is limited to 500W.

⑭ PV/Car input port

Use a standard PV/Car input port charging cable to connect a solar panel for charging.
1.The maximum input is 500W, with a voltage limit of 50V.
2.Charging with a voltage exceeding 50V may damage the device, and such damage is not covered under warranty.

⑮Cooling air inlet/outlet

When the device reaches a certain temperature during operation, the cooling fan will activate automatically. Do not block the air inlet or outlet while using the device, and ensure no objects are placed within 30 cm of the cooling vents to allow proper airflow.

Display Interface

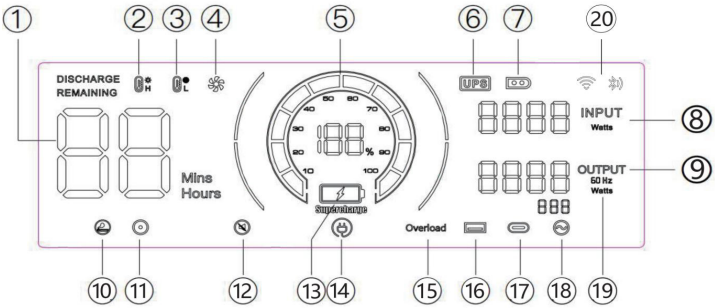

① Using time/ charging time
② High temperature protection
③ Low temperature protection
④ Fan status
⑤ Power status
⑥ UPS mode
⑦ PV charging mode
⑧ Total input power
⑨ Total output power
⑩ Cigarette lighter(12V) output
⑪ DC(12V) output
⑫ Silent mode
⑬ Fast charging mode
⑭ Slow charging mode
⑮ Overload protection
⑯ USB output
⑰ PD output
⑱ AC output
⑲ Frequency
⑳ WIFI/ Bluetooth

Precautionary indicator lights

When this icon is on, please ensure that the air inlet on both sides of the product is not blocked.

When the indicator icon flashes, it means that the internal temperature of the machine is too high or too low. At this time, the device has activated the intelligent protection program and has stopped operating normally. You need to wait for the machine to return to normal temperature before it can resume working.

When this icon is flashing, the corresponding port output is abnormal. Please check the load.

When this icon is flashing, the device has entered silent mode.

Startup Test

Test Item	Testing Method	Expected System Response	Remark
Turn on AC output	Turn on the corresponding output without load.	The screen lights up and enters sleep mode after 30 minutes without shutting down, maintaining normal output.	
Turn on DC output			
Turn on USB output		Screen lights up, shuts down after 30 minutes, output disconnected.	
Turn on Light		The screen lights up and goes into sleep mode after 30 minutes. The camping light stays on and does not turn off.	
Turn on power button	After pressing the power button to turn on the device, no output is displayed.	Screen turns on, shuts down after 30 minutes.	
AC/DC charging	Use the charging cable to charge while the device is powered off.	The screen turns on and enters sleep mode after 30 minutes. It does not shut down, and pressing the power button will not turn it off.	No matter if it's fully charged or charging

Power Consumption Notice

When the portable power station is not in use but remains turned on, it will continue to draw approximately 20 W of power from the battery:

- If the AC button is switched on with an active output, the consumption is about 16 W.
- If the USB/DC button is switched on with an active output, the consumption is about 2 W.

To prevent unnecessary battery drain, it is recommended to turn off the unit completely when not in use.

UPS mode

The device supports bypass mode, allowing AC power to be output directly without passing through the battery.
In UPS mode, if the main AC input is suddenly interrupted, the device will automatically switch to battery power within 10ms, ensuring continuous operation of the connected AC device.
UPS connection diagram
As shown in the figure below, the device is placed between the wall socket and the appliance(s), with the device powered ON

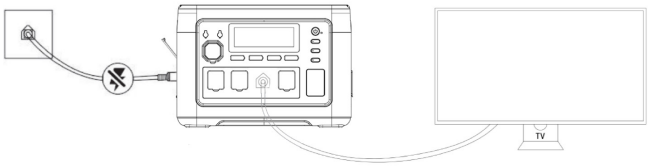

When you turn on the appliance, it uses alternating current from the grid directly.
When the mains power is cut off in this state, it will automatically switch to the device's internal battery power supply.
In UPS mode, the maximum current of Japanese and American regulations is 14A; in UPS mode, the maximum current of Chinese, British, European and Korean regulations is 10A. When the AC output exceeds the maximum current, the UPS icon flashes to indicate overload, at the same time the AC icon goes out and the output is interrupted.

Solar Charging

This device supports charging via solar panels, providing a convenient and eco-friendly power solution for outdoor or off-grid use.
•When connected to a 500W solar panel under optimal sunlight conditions, the device can be fully charged in approximately 2 hours.
•The maximum solar charging input is 500W, with a maximum input voltage of 50V.

⚠ Important Notes:

•Actual charging power may vary depending on weather and climate conditions (e.g., sunlight intensity, angle, and temperature).
•Do not exceed 50V input voltage. Higher voltages may damage the device and could void the warranty.

Solar Panel Connection Diagram:

1. Connect the solar panel output to the device's solar input port (XT60 recommended).
2. Ensure all connections are secure and the panel is placed in direct sunlight.
3. The LCD screen will display the input power once charging begins.

Option 1

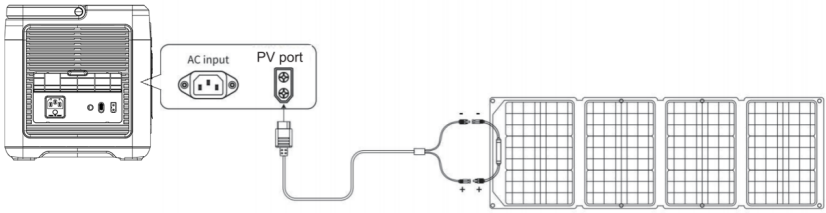

Solar panel (Not included)

Option 2

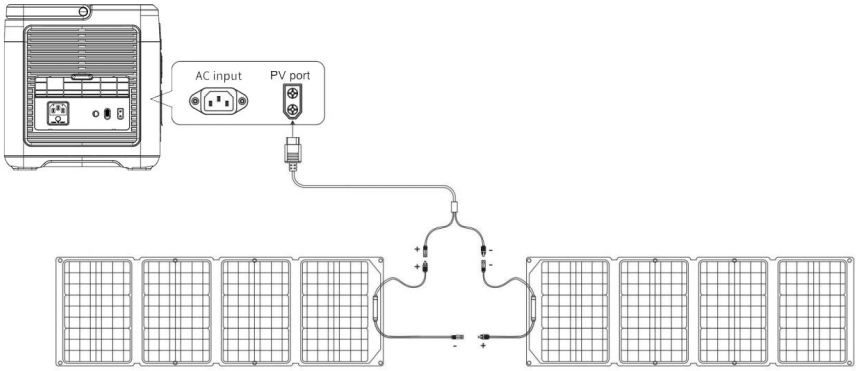

Solar panel Solar panel

(Solar panels not included)

Charging from vehicle

Charging via Car Cigarette Lighter (ACC Port)

This device supports mobile charging through a vehicle's cigarette lighter socket (accessory port, hereinafter referred to as ACC) using the included ACC charging cable.

Steps:

1. Switch the device power ON.
2. Connect one end of the ACC charging cable to your car's cigarette lighter socket and the other end to the XT60 input port on the side of the unit.
3. Start the car engine. Once started, the LCD screen on the device will display the input power.

⚠ Important Notes:

•Always begin onboard charging only after the engine has been started, to avoid draining the car battery.
•Onboard charging typically delivers 90–240W of power, with charging times varying depending on the vehicle's output (e.g., 12V/8A or 24V/10A).
•For faster charging, it is recommended to use utility power (AC outlet) instead.

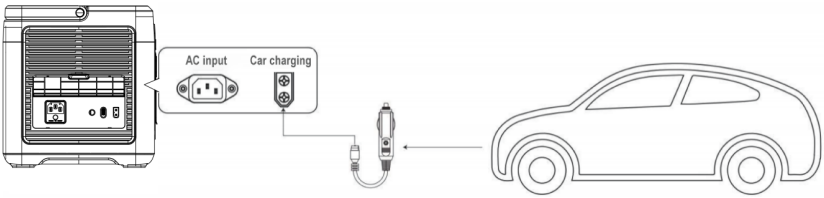

(Accessory not included)

Device Parameters

Device Name	BPPS1000A
Device size	L346*W228*H238mm
Device weight	11.6KG
Battery Capacity	1024Wh
AC charge	200-240V,MAX1200W(EU)
PV input	12-50V , 500W
AC output	220-240V 1800W(EU), 50/60Hz, pure sine wave
USBQC3.0	(5- 12V18W)*2
Type-C	(5-12V 20W)*1
Type-C	(5-20V/5.0A)*1, 100W max with PD3.0
DC5521	(12V/3A) *2
Car charger output	12V/10A
UPS	220-240Vac/MAX10A(EU)
Charging temperature	0-40°C
Operating temperature	-10 ~ 40°C
Ambient humidity	<90%RH
Cycle charge	>4000

Frequently asked questions

1. The load power is within the rated range, but the device doesn't work—why?
This may occur for two reasons:
. The battery level is low and needs to be recharged.
. Certain devices have a high peak power demand at startup—often several times their rated power—which can exceed the output capacity and prevent normal operation.

2. Why does the product make some noise during use?
It is normal. Internal cooling fans and inductive components activate during startup and operation, which may produce a low level of sound.

3. Is it normal for the charging cable to feel slightly warm?
Yes, this is normal. During high-power charging, a slight increase in cable temperature may occur. All cables used have passed rigorous testing and meet applicable safety standards.

4. What type of battery does the device use?
The device uses a lithium iron phosphate ($LiFePO_4$) battery, which complies with all relevant safety and performance standards.

5. What devices can be powered through the AC output port?
The AC ports support devices with a rated power below 1800W. This includes over 95% of household appliances.
Please ensure that the output current of each connected device does not exceed the maximum rated current of the AC port.

6. How can I check the remaining usage time?
During operation, the estimated remaining usage time is shown on the left side of the display screen, based on the current power consumption.

7. How do I confirm the device is charging?
When charging, the screen will display:
Charging power
. A scrolling power bar
. An icon indicating either AC or PV charging, depending on the method in use

8. How should the device be cleaned?
Use a dry, soft, and clean cloth or tissue to gently wipe the exterior of the product. Do not use any liquid cleaners or abrasive materials.

9. What is the proper way to store the device?
Ensure the device is turned off and stored in a cool, dry place.
For long-term storage, it is recommended to use some of the remaining power every three months and then recharge the device to around 50% before storing it again. This helps maintain battery health.

10. Can I bring the product on an airplane?
Yes, the device is permitted for air travel. However, it is advisable to check with your airline for any specific regulations regarding lithium battery-powered devices.

11. Is the actual battery capacity the same as listed in the user manual?
The user manual indicates the rated battery capacity of the product. Due to efficiency losses during charging and discharging, the actual usable capacity is slightly lower than the rated value.

12. What is the maximum output power of a single AC port?
Each AC output port must operate within the rated output power of the device. Exceeding this may result in malfunction or damage.

Operating Conditions

1. It is recommended to use or store this device in an environment of 20°C to 30°C, away from water, heat, and other metal objects.

2. For safety reasons, please do not store this device in an environment higher than 40°C or lower than – 10°C for a long time.

3. If it is not used for a long time, please charge it to 50% before storing. If the battery is left unused for a long time when the battery is seriously insufficient, it will cause irreversible damage to the battery and shorten the cycle life of the device.

Blaupunkt JuiceBox 1000

Brugervejledning

BÆRBAR STRØMFORSYNING

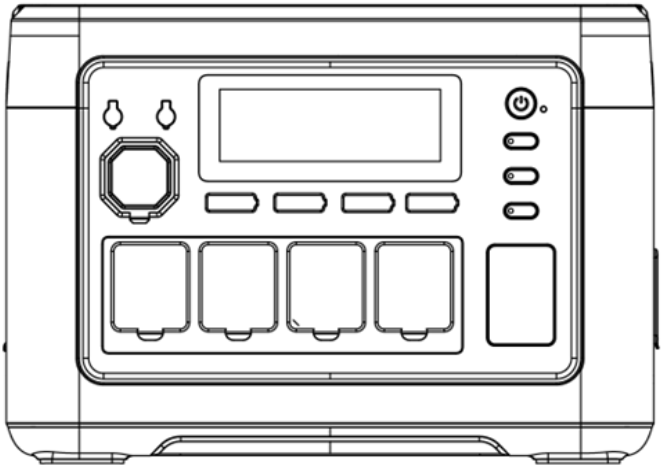

Vi sætter stor pris på, at du har købt den bærbare energilagringsenhed BPPS1000A.
Læs denne vejledning grundigt, inden du tager produktet i brug, for at sikre korrekt håndtering og sikker drift.
Vi anbefaler på det kraftigste, at du opbevarer denne vejledning sammen med købsfakturaen og eventuelle relaterede certifikater til senere brug.
For at sikre sikker transport er batteriet kun delvist opladet (ca. 30 %) ved emballering. Oplad enheden fuldt ud, inden du bruger den for første gang.
Af sikkerhedsmæssige årsager må du ikke bruge forlængerledninger eller stikdåser til at oplade enheden. Dette produkt skal oplades direkte fra en stikkontakt eller andre stabile strømkilder.
Undgå desuden at bruge samme stikkontakt til andre apparater, mens enheden oplades.

Ansvarsfraskrivelse 19

Indhold i pakken 19

Forholdsregler ved brug 20

Specifikationer 21

Produktbeskrivelse 21

Displaygrænseflade 25

Advarselsindikatorlamper 25

Startup Test 26

UPS-tilstand 27

Opladning af solcellepanel 27

Opladning i bilen 29

Produktparametre 30

Ofte stillede spørgsmål 31

Driftsbetingelser 32

Ansvarsfraskrivelse

Læs denne brugervejledning grundigt, inden du tager Apparatet i brug, for at sikre, at du har fuld forståelse for dets funktioner og sikkerhedsanvisninger. Opbevar vejledningen et sikkert sted til senere brug.

Forkert anvendelse af Apparatet kan medføre alvorlig personskade, skade på andre, beskadigelse af Apparatet eller tab af ejendom. Ved at anvende dette Apparat bekræfter du, at du har læst, forstået og accepteret alle de vilkår, der er beskrevet i denne manual. Brugeren er eneansvarlig for sine handlinger og eventuelle konsekvenser heraf.

Virksomheden påtager sig intet ansvar for tab eller skader, der opstår som følge af manglende overholdelse af instruktionerne i denne vejledning. For at sikre overensstemmelse med gældende lovgivning og bestemmelser forbeholder virksomheden sig retten til den endelige fortolkning af dette dokument og alt relateret Apparatmateriale.

Indhold i pakken

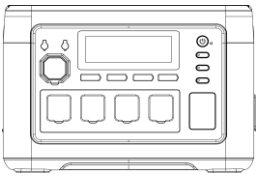

Blaupunkt JuiceBox 1000

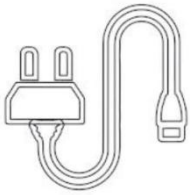

AC-strømkabel



MC4-XT60



Brugervejledning

Forholdsregler ved brug

1. Undgå høje temperaturer og fugtige omgivelser. Brug ikke Apparatet i direkte sollys eller i nærheden af åben ild.

2. Apparatet må hverken skilles ad eller modificeres, da det kan føre til funktionsfejl eller brandfare.

3. Bortskaf eller genanvend Apparatet i henhold til de gældende regler i din lokale lovgivning.

4. Undgå at tabe Apparatet fra høje steder eller udsætte det for kraftige stød.

5. Opbevar og brug Apparatet uden for børns rækkevidde.

6. Brug kun originalt tilbehør fra producenten. Brug af uoriginale Apparater kan medføre funktionsfejl og medfører ikke ret til gratis vedligeholdelse.

7. Sørg under brug for, at ventilationsåbningerne på siderne ikke blokeres. Der skal være mindst 30 cm fri plads omkring dem.

8. Når Apparatet ikke er i brug, skal det slukkes, og netledningen trækkes ud. Undgå opbevaring på steder med høj varme, fugt eller direkte sollys.

9. Ved længere tids opbevaring skal Apparatet aflades cirka hver tredje måned og derefter oplades til omkring 50 %.

10. Hvis der er mistanke om fejl i Apparatet, ledningen eller tilsluttet udstyr, må det ikke anvendes. Kontakt kundeservice for at få problemet løst.

11. Undgå langtidsopbevaring i bilen, på lager eller andre steder med ekstremt høje eller lave temperaturer, da det kan forkorte batteriets levetid eller forårsage fejl.

12. Dette Apparat er ikke beregnet til strømforsyning af medicinsk udstyr, herunder ventilatorer (CPE) eller kunstige lunger (ECMO). Ved brug med andet medicinsk udstyr skal du på forhånd sikre dig hos producenten, at ekstern strømforsyning er tilladt.

13. Apparatet kan danne elektromagnetiske felter under brug, hvilket kan påvirke medicinske implantater som pacemakere, cochleaimplantater, høreapparater og defibrillatorer. Hvis du anvender sådant udstyr, bør du kontakte producenten for information om sikker brug og overholde anbefalede sikkerhedsafstande.

Specifikationer

Kapacitet	Levetid	Vægt	Størrelse	Cigarettænder*1
LiFePo4 1024 Wh (51,2 V)	≥4000 opladninger	11,6	L346*B228*H238 mm	12 V/10 A
USB-A*2	USB-C*1	USB-C*1	DC5521Udgang*2	LED-lys
QC3.0 18 W	PD-20W	PD-100W	12V/3A	1
AC			AC-indgang	PV/DC-indgang
1800 AC220-240V 50/60 Hz			AC-indgang 200-240 V/1200 W	PV/DC-indgang 12V-50V/11A 500W(MAX)

Produktbeskrivelse

Dette Apparat er et bærbart kraftværk designet til en lang række anvendelser, herunder nødstrøm til hjemmet, udendørs rejser, katastrofeberedskab og udendørs arbejdsmiljøer. Dens alsidighed gør den velegnet til mange forskellige strømrelaterede behov.
Enheden er udstyret med et indbygget lithium-jernfosfat-batteri ($LiFePO_4$) og understøtter flere opladningsmetoder:

- Hurtig opladning via vekselstrøm
- Opladning fra køretøj
- Solopladning

Derudover har Apparatet en integreret UPS-funktion (Uninterruptible Power Supply). I tilfælde af strømsvigt skifter den automatisk til batteristrøm inden for 10 millisekunder, hvilket sikrer uafbrudt strømforsyning til dine tilsluttede enheder.
Vekselstrømsudgangen leverer en ren sinusbølge, som er sikrere og mere kompatibel med følsom elektronik. Udgangsfrekvensen kan også justeres manuelt mellem 50 Hz og 60 Hz for at opfylde regionale standarder og optimere beskyttelsen af dine apparater.

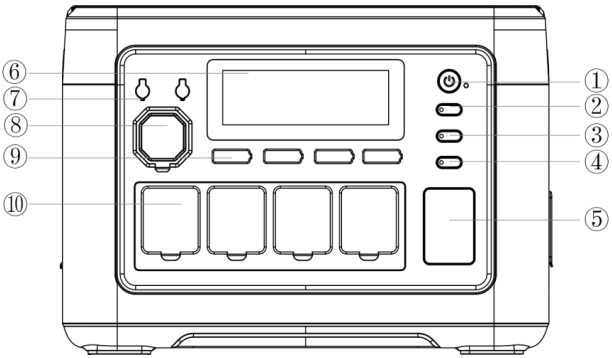

① Strømafbryder
② DC-kontakt
③ AC-kontakt
④ LED-kontakt
⑤ LED-lampe
⑥ LCD-skærm
⑦ DC5521
⑧ Cigaretlighter
⑨ USB-A/Type-C
⑩ AC-udgang

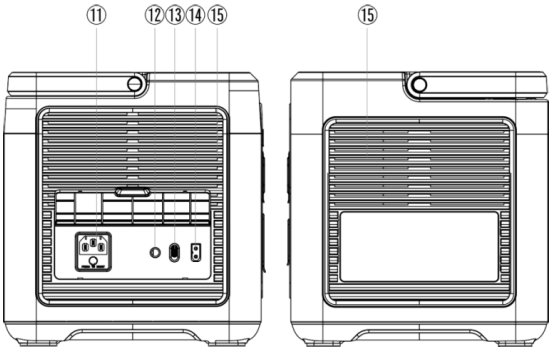

⑪ AC-opladningsport/
Overbelastningsbeskyttelseskp
⑫ Ekstern jordforbindelsesport
⑬ AC hurtig/
langsom opladningsknap
⑭ PV/bilindgangsport
⑮ Køleindgang/udgang

①-afbryder

Tryk på tænd/sluk-knappen i 3 sekunder for at tænde systemet.
Når LCD-displayet er tændt, skal du holde den nede i 3 sekunder for at slukke for systemet.

②DC-kontakt

Et kort tryk på DC-knappen tænder DC-udgangen. Et kort tryk mere slukker den igen.

				
Cigartænder*1	DC5521Udgang*2	USB-A*2	USB-C*1	USB-C*1
12V/10A	12 V/3 A	QC3.0 18 W	PD-20W	PD-100W

③AC-kontakt

Mens enheden er tændt, skal du trykke kort på AC-knappen for at aktivere AC-udgangsportene. Tryk igen for at deaktivere.
1. Bemærk: AC-spændings- og frekvensstandarder varierer fra region til region. Kontroller enhedens krav inden brug.
2. For at skifte mellem 50 Hz og 60 Hz skal du trykke på AC-knappen og LED-knappen samtidigt i 3 sekunder.
3. For at ændre AC-udgangsspændingen (220V/230V/240V) skal du trykke på AC-knappen 10 gange i træk.

④LED-kontakt og ⑤LED-lys

Når enheden er tændt, skal du trykke kort på LED-knappen for at aktivere konstant lys. Tryk igen for at skifte til SOS-tilstand, og tryk endnu en gang for at skifte til blinkende lys.
For at aktivere lydløs tilstand skal du trykke og holde LED-knappen nede. Tryk igen for at deaktivere lydløs tilstand.

⑥LCD-skærm

Viser enhedens strømforbrug.

⑦DC5521

Udgang: 12 V/3 A

⑧-cigaretlighter

Udgang: 12V/10A

⑨USB-A/Type-C

USBQC3 . 0	(5-12V18W)*2
Type-C	(5-12V20W)*1
Type-C	(5-15V/3,0A;20V/5A 100W)*1

⑩AC-udgangsport

Udgang: 220-240 V 1800 W (EU), 50/60 Hz, ren sinusbølge

⑪AC-opladningsport/Overbelastningsbeskyttelsesknap

For at oplade dette Apparat via lysnettet skal du bruge det medfølgende standard AC-opladerkabel.
Tilslut kablet fra stikkontakten til Apparatets AC-opladningsport.
⚠ Før opladning skal du sikre dig, at spændingen og frekvensen i din lokale strømforsyning er kompatibel med enhedens AC-indgangskrav.
Bemærkning om overbelastningsbeskyttelse
Hvis strømforsyningen er ustabil – på grund af lynnedslag, strømstød eller høj indgangsspænding – aktiveres enhedens indbyggede overbelastningsbeskyttelsessystem automatisk. Dette afbryder AC-indgangen for at beskytte de interne komponenter.
Følg disse trin for at genoprette AC-opladningsfunktionen:
1. Sluk for hovedafbryderen, og tag stikket ud af alle tilsluttede enheder.
2. Kontroller, at alle komponenter er i normal stand og ikke viser tegn på beskadigelse.
3. Tænd for hovedafbryderen igen.
4. Tryk på knappen til nulstilling af overbelastningsbeskyttelsen, og tilslut derefter AC-opladerkablet igen for at genoptage opladningen.

⑫Ekstern jordforbindelsesport

Om nødvendigt kan brugerne tilslutte en jordledning til enheden med henblik på jordforbindelse. Som standard er Apparatet ikke jordforbundet, medmindre det er påkrævet i specifikke driftsmiljøer.

⑬AC-kontakt til hurtig/langsom opladning

Når kontakten er indstillet til hurtig AC-opladning, skal du sikre, at strømforsyningens udgangsspænding er mellem 200 og 240 V. I dette interval kan den maksimale opladningseffekt nå 1200 W.
Når kontakten er indstillet til AC langsom opladning, skal du også sikre, at udgangsspændingen er 200–240 V. Under disse forhold er den maksimale opladningseffekt begrænset til 500 W.

⑭PV/bilindgang

Brug et standard PV/bil-indgangsport-opladerkabel til at tilslutte et solcellepanel til opladning.
1. Den maksimale indgang er 500 W med en spændingsgrænse på 50 V.
2. Opladning med en spænding på over 50 V kan beskadige enheden, og sådanne skader er ikke dækket af garantien.

⑮Køleluftindgang/-udgang

Når Apparatet når en bestemt temperatur under drift, aktiveres køleventilatoren automatisk. Blokér ikke luftindtaget eller-udtaget, mens enheden er i brug, og sørg for, at der ikke er genstande inden for 30 cm fra køleåbningerne, så luftstrømmen kan være uhindret

Displaygrænseflade

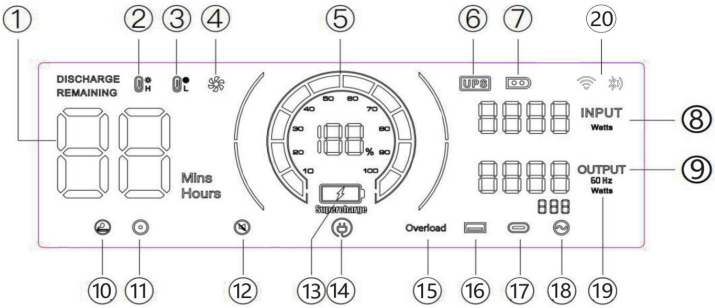

① Brugstid/opladningstid
② Beskyttelse mod høj temperatur
③ Beskyttelse mod lav temperatur
④ Ventilatorstatus
⑤ Strømstatus
⑥ UPS-tilstand
⑦ PV-opladningstilstand
⑧ Samlet indgangseffekt
⑨ Samlet udgangseffekt
⑩ Cigaretlighter (12 V) udgang
⑪ DC (12 V) udgang
⑫ Silent mode
⑬ Hurtig opladning
⑭ Langsom opladning
⑮ Overbelastningsbeskyttelse
⑯ USB-udgang
⑰ PD-udgang
⑱ AC-udgang
⑲ Frekvens
⑳ WIFI/Bluetooth

Advarselsindikatorlamper

Når dette ikon er tændt, skal du sikre dig, at luftindtaget på begge sider af produktet ikke er blokeret.

Når indikatorikonet blinker, betyder det, at maskinens indre temperatur er for høj eller for lav. På dette tidspunkt har enheden aktiveret det intelligente beskyttelsesprogram og er stoppet med at fungere normalt. Du skal vente, indtil maskinen er vendt tilbage til normal temperatur, før den kan genoptage arbejdet.

Når dette ikon blinker, er den tilsvarende portudgang unormal. Kontroller belastningen.

Når dette ikon blinker, er den tilsvarende portudgang unormal. Kontroller belastningen.

Når dette ikon blinker, er produktet gået i lydløs tilstand.

Startup Test

Testemne	Testmetode	Forventet systemrespons	Bemærkning
Tænd for vekselstrøms udgangen	Tænd den tilsvarende udgang uden belastning.	Skærmen lyser op og går i dvaletilstand efter 30 minutter uden at lukke ned, og opretholder normal udgang.	
Tænd for DC-udgangen			
Tænd USB-udgang		Skærmen lyser op, slukkes efter 30 minutter, udgangen afbrydes.	
Tænd lys		Skærmen lyser op og går i dvaletilstand efter 30 minutter. Campinglyset forbliver tændt og slukkes ikke.	
Tænd for tænd/sluk-knappen	Efter at have trykket på tænd/sluk-knappen for at tænde enheden, vises der ingen udgang.	Skærmen tændes og slukkes efter 30 minutter.	
AC/DC-opladning	Brug opladerkablet til at oplade, mens enheden er slukket.	Skærmen tændes og går i dvaletilstand efter 30 minutter. Den slukker ikke, og tryk på tænd/sluk-knappen slukker den ikke.	Uanset om den er fuldt opladet eller under opladning

Bemærkning om strømforbrug

Når den bærbare strømstation ikke er i brug, men forbliver tændt, vil den fortsat trække ca. 20 W strøm fra batteriet:

- Hvis AC-knappen er tændt med en aktiv udgang, er forbruget ca. 16 W.
- Hvis USB/DC-knappen er tændt med en aktiv udgang, er forbruget ca. 2 W.

For at undgå unødvendigt batteriforbrug anbefales det at slukke enheden helt, når den ikke er i brug.

UPS-tilstand

Apparatet understøtter bypass-tilstand, hvilket gør det muligt at levere vekselstrøm direkte uden at passere gennem batteriet.
I UPS-tilstand skifter Apparatet automatisk til batteristrøm inden for 10 ms, hvis den primære vekselstrømsindgang pludselig afbrydes, hvilket sikrer kontinuerlig drift af den tilsluttede vekselstrømsenhed.
UPS-tilslutningsdiagram
Som vist på figuren nedenfor placeres Apparatet mellem stikkontakten og apparatet/apparaterne, mens enheden er tændt.

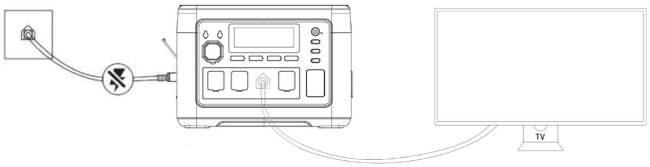

Når du tænder for apparatet, bruger det vekselstrøm direkte fra elnettet.
Når strømmen afbrydes i denne tilstand, skifter den automatisk til Apparatets interne batteristrømforsyning.
I UPS-tilstand er den maksimale strøm i henhold til japanske og amerikanske regler 14 A; i UPS-tilstand er den maksimale strøm i henhold til kinesiske, britiske, europæiske og koreanske regler 10 A. Når vekselstrømsudgangen overskrider den maksimale strøm, blinker UPS-ikonet for at angive overbelastning, samtidig med at vekselstrømsikonet slukkes og udgangen afbrydes.

Opladning via sol

Dette Apparat understøtter opladning via solcellepaneler, hvilket giver en praktisk og miljøvenlig strømløsning til udendørs brug eller brug uden for elnettet.
•Når Apparatet er tilsluttet et 500 W solcellepanel under optimale sollysforhold, kan det oplades fuldt på ca. 2 timer.
•Den maksimale solopladningsindgang er 500 W med en maksimal indgangsspænding på 50 V.

⚠ Vigtige bemærkninger:

•Den faktiske opladningseffekt kan variere afhængigt af vejr- og klimaforhold (f.eks. sollysintensitet, vinkel og temperatur).
•Overskrid ikke 50 V indgangsspænding. Højere spændinger kan beskadige enheden og gøre garantien ugyldig.

Tilslutningsdiagram for solcellepanel:

1. Tilslut solcellepanelets udgang til Apparatets solcelleindgang (XT60 anbefales).
2. Sørg for, at alle tilslutninger er sikre, og at panelet er placeret i direkte sollys.
3. LCD-skærmen viser indgangseffekten, når opladningen begynder.

Valgmulighed 1

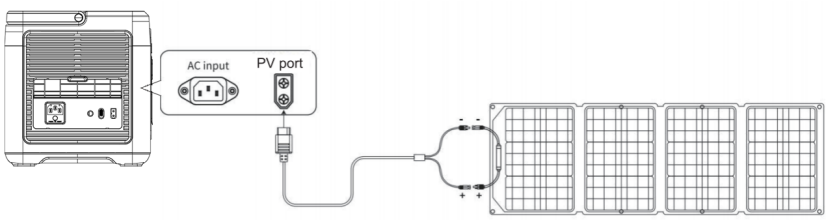

Solcellepanel (ikke inkluderet)

Valgmulighed 2

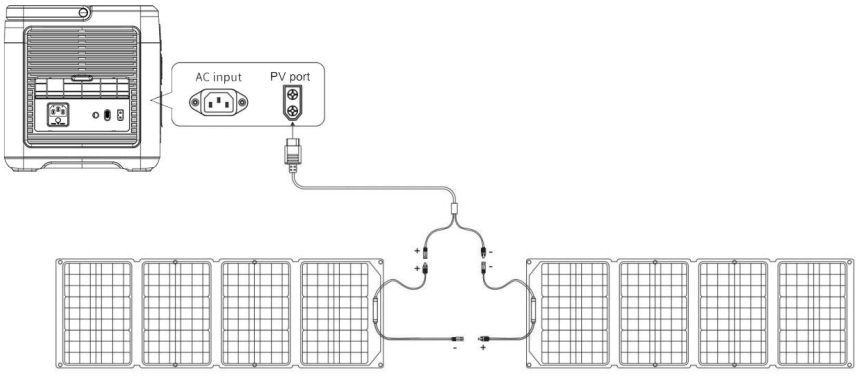

Solcellepanel Solcellepanel

(Solcellepaneler ikke inkluderet)

Opladnings n fra køretøjet

Opladning via bilens cigarettænder (ACC-port)

Dette Apparat understøtter mobilopladning via bilens cigarettænderstik (tilbehørsport, herefter benævnt ACC) ved hjælp af det medfølgende ACC-opladerkabel.

Trin

1. Tænd for Apparatet.
2. Tilslut den ene ende af ACC-opladerkablet til bilens cigarettænderstik og den anden ende til XT60-indgangen på siden af enheden.
3. Start bilens motor. Når motoren er startet, viser LCD-skærmen på enheden indgangseffekten.

⚠ Vigtige bemærkninger:

•Start altid opladning i bilen, efter at motoren er startet, for at undgå at aflade bilens batteri.
•Opladning i bilen leverer typisk 90-240 W, og opladningstiden varierer afhængigt af bilens udgangseffekt (f.eks. 12 V/8 A eller 24 V/10 A).
•For hurtigere opladning anbefales det at bruge strøm fra lysnettet (stikkontakt) i stedet.

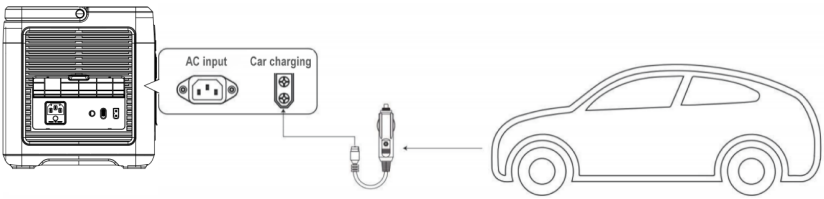

(Tilbehør medfølger ikke)

Apparatparametre

Apparatnavn	BPPS1000A
Apparatstørrelse	L346*B228*H238 mm
Apparatvægt	11,6 kg
Batterikapacitet	1024 Wh
AC-opladning	
PV-indgang	12-50 V , 500 W
AC-udgang	220-240 V 1800 W (EU), 50/60 Hz, ren sinusbølge
USBQC3.0	(5- 12V18W)*2
Type-C	(5-12 V 20 W)*1
Type-C	(5-20 V/5,0 A)*1, maks. 100 W med PD3.0
DC5521	(12 V/3 A) *2
Biopladerudgang	12V/10A
UPS	
Opladningstemperatur	0-40°C
Driftstemperatur	-10 ~ 40°C
Omgivende luftfugtighed	<90 % RH
Cyklusopladning	>4000

Ofte stillede spørgsmål

1.Belastningseffekten ligger inden for det nominelle område, men enheden fungerer ikke – hvorfor?
Dette kan skyldes to ting:
. Batteriniveauet er lavt og skal genoplades.
. Visse enheder har et højt spidsstrømbehov ved opstart – ofte flere gange deres nominelle effekt – hvilket kan overstige udgangskapaciteten og forhindre normal drift.

2. Hvorfor laver produktet en lyd under brug?
Det er normalt. Interne køleventilatorer og induktive komponenter aktiveres under opstart og drift, hvilket kan medføre en lav lyd.

3. Er det normalt, at opladerkablet føles let varmt?
Ja, det er normalt. Under opladning med høj effekt kan kabeltemperaturen stige en smule. Alle anvendte kabler har gennemgået strenge tests og opfylder gældende sikkerhedsstandarder.

4. Hvilken type batteri bruger enheden?
Enheden bruger et lithium-jernfosfatbatteri ($LiFePO_4$), som overholder alle relevante sikkerheds- og ydelsesstandarder.
5. Hvilke enheder kan strømforsynes via AC-udgangen?
AC-portene understøtter enheder med en nominel effekt på under 1800 W. Dette omfatter over 95 % af alle husholdningsapparater.
Sørg for, at udgangsstrømmen for hver tilsluttet enhed ikke overstiger den maksimale nominelle strøm for AC-porten.

6. Hvordan kan jeg kontrollere den resterende brugstid?
Under drift vises den estimerede resterende brugstid på venstre side af skærmen baseret på det aktuelle strømforbrug.

7. Hvordan kan jeg kontrollere, at enheden oplader?
Under opladning vises følgende på skærmen:
. Opladning
. En rullende strømbar
. Et ikon, der angiver enten AC- eller PV-opladning, afhængigt af den anvendte metode

8. Hvordan skal enheden rengøres?
Brug en tør, blød og ren klud eller et stykke papir til at tørre produktets ydre forsigtigt af. Brug ikke flydende rengøringsmidler eller slibende materialer.

9. Hvordan opbevares enheden korrekt?
Sørg for, at enheden er slukket og opbevares på et køligt, tørt sted.
Ved langvarig opbevaring anbefales det at bruge noget af den resterende strøm hver tredje måned og derefter genoplade enheden til ca. 50 %, inden den opbevares igen. Dette hjælper med at opretholde batteriets sundhed.

10. Kan jeg tage produktet med på flyet?
Ja, enheden er tilladt på flyrejser. Det tilrådes dog at tjekke med dit flyselskab for eventuelle specifikke regler vedrørende lithiumbatteridrevne enheder.

11. Er den faktiske batterikapacitet den samme som angivet i brugervejledningen?
Brugervejledningen angiver produktets nominelle batterikapacitet. På grund af effektivitetstab under opladning og afladning er den faktiske brugbare kapacitet lidt lavere end den nominelle værdi.

12. Hvad er den maksimale udgangseffekt for en enkelt AC-port?
Hver AC-udgangsport skal fungere inden for enhedens nominelle udgangseffekt. Overskridelse af denne kan medføre funktionsfejl eller beskadigelse.

Driftsbetingelser

1. Det anbefales at bruge eller opbevare dette Apparat i et miljø med en temperatur på 20 °C-30 °C, væk fra vand, varme og andre metalgenstande.

2. Af sikkerhedsmæssige årsager må dette Apparat ikke opbevares i længere tid i omgivelser med temperaturer over 40 °C eller under-10 °C.

3. Hvis det ikke bruges i længere tid, skal det oplades til 50 % inden opbevaring. Hvis batteriet står ubenyttet i længere tid, når det er meget afladet, vil det forårsage uoprettelig skade på batteriet og forkorte Apparatets levetid.

Blaupunkt JuiceBox 1000

Benutzerhandbuch

TRAGBARE STROMVERSORGUNG

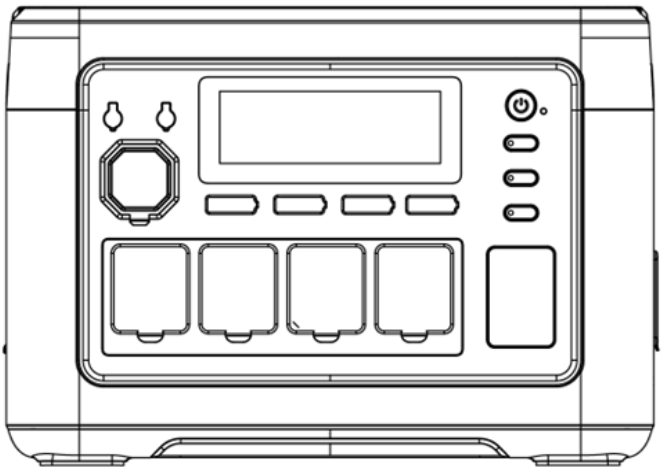

Wir bedanken uns herzlich für den Kauf des tragbaren Energiespeichers BPPS1000A.
Lesen Sie diese Anleitung vor der Verwendung des Produkts sorgfältig durch, um eine ordnungsgemäße Handhabung und einen sicheren Betrieb zu gewährleisten.
Wir empfehlen Ihnen dringend, diese Anleitung zusammen mit Ihrer Kaufrechnung und allen zugehörigen Zertifikaten für spätere Referenzzwecke aufzubewahren.
Um einen sicheren Transport zu gewährleisten, ist der Akku zum Zeitpunkt der Verpackung nur teilweise geladen (ca. 30 %). Bitte laden Sie das Gerät vor dem ersten Gebrauch vollständig auf.
Verwenden Sie aus Sicherheitsgründen keine Verlängerungskabel oder Mehrfachsteckdosen zum Aufladen des Geräts. Dieses Produkt sollte direkt an einer Wandsteckdose oder einer anderen stabilen Stromquelle aufgeladen werden.
Verwenden Sie während des Ladevorgangs keine anderen Geräte an derselben Steckdose.

Haftungsausschluss 35

Verpackungsinhalt 35

Vorsichtsmaßnahmen 36

Technische Daten 37

Produktbeschreibung 37

Anzeigeoberfläche 41

UPS-Modus 41

Startup Test 42

UPS-Anschlussdiagramm 43

Laden über Solarmodul 43

Aufladen im Auto 45

Produktparameter 46

Häufig gestellte Fragen 47

Betriebsbedingungen 48

Haftungsausschluss

Bitte lesen Sie diese Bedienungsanleitung vor der Verwendung des Geräts sorgfältig durch, um sich mit den Funktionen und Sicherheitshinweisen vertraut zu machen. Bewahren Sie die Anleitung nach dem Lesen an einem sicheren Ort auf, damit Sie später darauf zurückgreifen können.

Die unsachgemäße Verwendung dieses Geräts kann zu schweren Verletzungen, Schäden an anderen Personen, Schäden am Gerät oder Sachschäden führen. Mit der Verwendung dieses Geräts bestätigen Sie, dass Sie alle in dieser Anleitung aufgeführten Bedingungen gelesen, verstanden und akzeptiert haben. Die Benutzer sind allein verantwortlich für ihre Handlungen und die daraus resultierenden Folgen.

Unser Unternehmen übernimmt keine Haftung für Verluste oder Schäden, die durch Nichtbeachtung der in diesem Handbuch enthaltenen Anweisungen entstehen. Um die Einhaltung der geltenden Gesetze und Vorschriften zu gewährleisten, behält sich das Unternehmen das Recht vor, dieses Dokument und alle zugehörigen Gerätmaterialien endgültig auszulegen.

Verpackungsinhalt

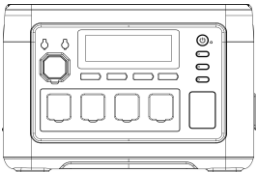

Blaupunkt JuiceBox 1000

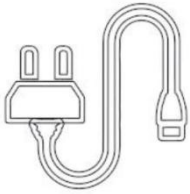

Netzkabel



MC4-XT60



Benutzerhandbuch

Vorsichtsmaßnahmen

1. Vermeiden Sie hohe Temperaturen und Feuchtigkeit. Setzen Sie das Gerät keiner direkten Sonneneinstrahlung und/oder Feuer aus.

2. Bitte zerlegen oder verändern Sie das Gerät nicht, da dies zu Fehlfunktionen oder sogar zu einem Brand führen kann.

3. Entsorgen oder recyceln Sie das Gerät gemäß den örtlichen Vorschriften.

4. Achten Sie darauf, das Gerät nicht aus großer Höhe fallen zu lassen oder starken Stößen auszusetzen.

5. Bewahren Sie das Gerät außerhalb der Reichweite von Kindern auf und verwenden Sie es nicht in deren Nähe.

6. Verwenden Sie für das Zubehör nur OriginalGeräte des Herstellers. Kunden, die nicht originale Geräte verwenden und dadurch Nachteile erleiden, haben keinen Anspruch auf kostenlose Wartung.

7. Beeinträchtigen Sie bei der Verwendung dieses Geräts nicht die Kühlung des Geräts und halten Sie einen Abstand von mindestens 30 cm zwischen dem seitlichen Ansaug- und Auslassbereich und der Lüftungsöffnung ein.

8. Wenn das Gerät nicht verwendet wird, schalten Sie bitte das Gerät aus und ziehen Sie das Netzkabel ab. Bitte vermeiden Sie die Lagerung des Geräts an Orten mit hohen Temperaturen, hoher Luftfeuchtigkeit und direkter Sonneneinstrahlung.

9. Wenn Sie das Gerät für längere Zeit lagern müssen, entladen Sie es bitte alle 3 Monate vollständig und laden Sie es anschließend wieder auf etwa 50 % auf.

10. Wenn Sie Zweifel haben, dass das Gerätgehäuse, die Zusatzleitung oder die Anschlussgeräte defekt sind, verwenden Sie das Gerät nicht weiter. Wenden Sie sich stattdessen an den Kundendienst, um das Problem rechtzeitig zu beheben.

11. Lagern Sie das Gerät nicht über einen längeren Zeitraum im Auto, im Außenlager oder an anderen Orten, an denen extrem hohe oder niedrige Temperaturen auftreten können, um eine Verkürzung der Batterielebensdauer und andere Fehlfunktionen zu vermeiden.

12. Einschränkungen bei medizinischen Geräten: Dieses Gerät ist nicht für die Stromversorgung von medizinischen Geräten vorgesehen. Dazu gehören medizinische Beatmungsgeräte (CPE für Krankenhäuser) oder künstliche Lungen (ECMO: extrakorporaler Membranoxygenator). Wenn Sie dieses Gerät für andere medizinische Geräte verwenden, vergewissern Sie sich bitte zuvor beim Hersteller, dass keine Einschränkungen hinsichtlich der Verwendung einer externen Stromversorgung bestehen.

13. StromversorgungsGeräte können bei Gebrauch elektromagnetische Felder erzeugen und den normalen Betrieb von medizinischen Implantaten wie Pedikeln, Cochlea-Implantaten, Hörgerätedefibrillatoren und persönlichen medizinischen Geräten beeinträchtigen. Wenn Sie solche medizinischen Geräte verwenden, wenden Sie sich bitte an uns, um Informationen zu den Einschränkungen bei der Verwendung dieses Geräts zu erhalten. Grundlegende Maßnahmen sind die Sicherstellung eines ausreichenden Abstands zu medizinischen Implantaten wie Cochlea-Implantaten, Hörgeräten und Defibrillatoren.

Technische Daten

 Kapazität	 Lebensdauer	 Gewicht	 Größe	 Zigarettenanzünder*1
LiFePo4 1024 Wh (51,2 V)	≥4000 Ladezyklen	11,6 kg	L346 × B228 × H238mm	12 V/10 A
 USB-A*2	 USB-C*1	 USB-C*1	 DC5521Ausgang*2	 LED-Leuchte
QC3.0 18 W	PD-20W	PD-100W	12V/3A	1W
 AC			 AC-Eingang	 PV/DC-Eingang
1800 W AC 220–240 V 50/60 Hz			AC-Eingang 200-240 V/1200 W	PV/DC-Eingang 12 V-50 V/11 A 500 W (MAX)

Produktbeschreibung

Dieses Gerät ist eine tragbare Stromversorgung, die für eine Vielzahl von Anwendungen entwickelt wurde, darunter Notstromversorgung zu Hause, Reisen im Freien, Katastropheneinsätze und Arbeiten im Freien. Dank ihrer Vielseitigkeit eignet sie sich für zahlreiche Stromversorgungsanforderungen.

Ausgestattet mit einem integrierten Lithium-Eisenphosphat-Akku ($LiFePO_4$) unterstützt das Gerät mehrere Lademethoden:

- Schnellladung über Wechselstrom
- Aufladen über ein Fahrzeug
- Solarladung

Darüber hinaus verfügt das Gerät über eine integrierte unterbrechungsfreie Stromversorgung (USV). Bei einem Stromausfall schaltet es innerhalb von 10 Millisekunden automatisch auf Batteriebetrieb um und gewährleistet so eine unterbrechungsfreie Stromversorgung Ihrer angeschlossenen Geräte.

Der Wechselstromausgang liefert eine reine Sinuswelle, die sicherer und besser mit empfindlichen elektronischen Geräten kompatibel ist. Die Ausgangsfrequenz kann manuell zwischen 50 Hz und 60 Hz eingestellt werden, um den regionalen Standards zu entsprechen und den Schutz Ihrer Geräte zu optimieren.

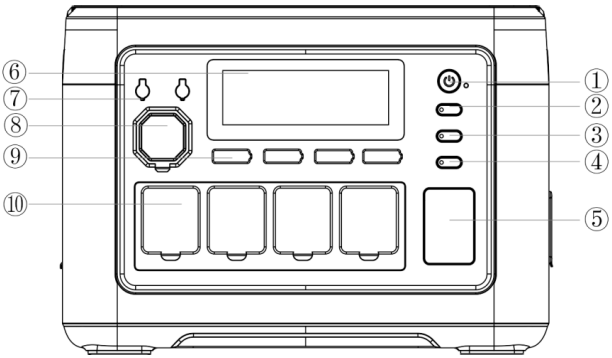

① Netzschalter
② DC-Schalter
③ Wechselstromschalter
④ LED-Schalter
⑤ LED-Leuchte
⑥ LCD-Bildschirm
⑦ DC5521
⑧ Zigarettenanzünder
⑨ USB-A/Typ-C
⑩ AC-Ausgang

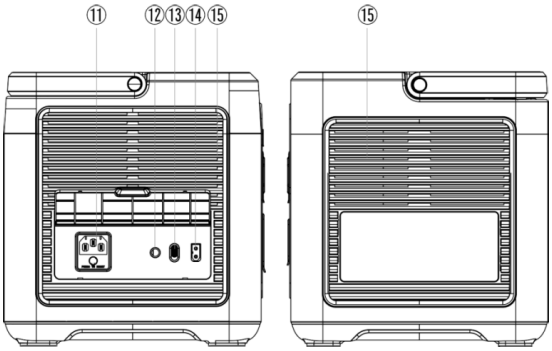

⑪ AC-Ladeanschluss /Überlastschutz-Taste
⑫ Externer Erdungsanschluss
⑬ Schalter für schnelle/ langsame AC-Ladung
⑭ PV-/Auto-Eingangsanschluss
⑮ Kühlluft-Einlass/Auslass

①Netzschalter „ “

Halten Sie den Netzschalter 3 Sekunden lang gedrückt, um das System einzuschalten. Bei eingeschaltetem LCD-Display halten Sie die Taste erneut 3 Sekunden lang gedrückt, um das System auszuschalten.

②DC-Schalter „ “

Durch kurzes Drücken der DC-Taste wird der DC-Ausgang eingeschaltet. Durch erneutes kurzes Drücken wird er wieder ausgeschaltet.

 Zigarettenanzünder*1	 DC5521Ausgang*2	 USB-A*2	 USB-C*1	 USB-C*1
12 V/10 A	12V/3A	QC3.0 18W	PD-20W	PD-100W

③AC-Schalter

Drücken Sie bei eingeschaltetem Gerät kurz die AC-Taste, um die AC-Ausgänge zu aktivieren.
Drücken Sie die Taste erneut, um sie zu deaktivieren.
1. Hinweis: Die AC-Spannungs- und Frequenzstandards unterscheiden sich je nach Region. Überprüfen Sie vor der Verwendung die Anforderungen Ihres Geräts.
2. Um zwischen 50 Hz und 60 Hz umzuschalten, drücken Sie die AC-Taste und die LED-Taste gleichzeitig 3 Sekunden lang.
3. Um die AC-Ausgangsspannung (220 V/230 V/240 V) zu ändern, drücken Sie die AC-Taste 10 Mal hintereinander.

④LED-Schalter und ⑤LED-Leuchte

Wenn das Gerät eingeschaltet ist, drücken Sie kurz die LED-Taste, um den Dauerlichtmodus zu aktivieren.
Drücken Sie erneut, um in den SOS-Modus zu wechseln, und drücken Sie noch einmal, um in den Blinkmodus zu gelangen.
Um den Silent-Modus zu aktivieren, drücken Sie die LED-Taste lange.
Drücken Sie erneut lange, um den Silent-Modus zu deaktivieren.

⑥LCD-Bildschirm

Zeigt den Stromverbrauchsstatus des Geräts an.

⑦DC5521

Ausgang: 12 V/3 A

⑧ -Zigarettenanzünder

Ausgang: 12 V/10 A

⑨USB-A/Type-C

USBQC3 . 0	(5–12 V, 18 W)*2
Typ-C	(5–12 V, 20 W)*1
Typ-C	(5–15 V/3,0 A; 20 V/5 A 100 W)*1

⑩AC-Ausgang

Ausgang: 220–240 V 1800 W (EU), 50/60 Hz, reine Sinuswelle

⑪AC-Ladeanschluss/Überlastschutz-Taste

Um dieses Gerät über das Stromnetz aufzuladen, verwenden Sie bitte das mitgelieferte Standard-AC-Ladekabel.
Schließen Sie das Kabel von der AC-Wandsteckdose an den AC-Ladeanschluss des Geräts an.
⚠ Vergewissern Sie sich vor dem Laden, dass die Spannung und Frequenz Ihres Stromnetzes mit den AC-Eingangsanforderungen des Geräts kompatibel sind.
Hinweis zum Überlastschutz
Bei einer instabilen Stromversorgung – aufgrund von Blitzschlag, Stromstößen oder einer hohen Eingangsspannung – wird das integrierte Überlastschutzsystem des Geräts automatisch aktiviert. Dadurch wird die Wechselstromzufuhr unterbrochen, um die internen Komponenten zu schützen.
Um die AC-Ladefunktion wiederherzustellen, gehen Sie wie folgt vor:
1. Schalten Sie den Hauptschalter aus und ziehen Sie alle angeschlossenen Geräte aus der Steckdose.
2. Vergewissern Sie sich, dass alle Komponenten in einem normalen Zustand sind und keine Anzeichen von Beschädigungen aufweisen.
3. Schalten Sie den Netzschalter wieder ein.
4. Drücken Sie die Taste zum Zurücksetzen des Überlastschutzes und schließen Sie das Wechselstrom-Ladekabel wieder an, um den Ladevorgang fortzusetzen.

⑫Externer Erdungsanschluss

Bei Bedarf können Benutzer ein Erdungskabel an das Gerät anschließen, um es zu erden. Standardmäßig ist das Gerät nicht geerdet, es sei denn, dies ist in bestimmten Betriebsumgebungen erforderlich.

⑬Schalter zur Einstellung der schnellen/langsamen Ladung

Wenn der Schalter auf den AC-Schnellladem odus eingestellt ist, stellen Sie sicher, dass die Ausgangsspannung der Stromversorgung zwischen 200 und 240 V liegt. In diesem Bereich kann die maximale Ladeleistung 1200 W erreichen.
Wenn der Schalter auf den AC-Langsam-Lademodus eingestellt ist, stellen Sie ebenfalls sicher, dass die Ausgangsspannung zwischen 200 und 240 V liegt. Unter diesen Bedingungen ist die maximale Ladeleistung auf 500 W begrenzt.

⑭PV/Auto-Eingangsanschluss „ “

Verwenden Sie ein Standard-PV/Auto-Eingangsanschlusskabel, um ein Solarpanel zum Laden anzuschließen.
1. Die maximale Eingangsleistung beträgt 500 W bei einer Spannungsgrenze von 50 V.
2. Das Laden mit einer Spannung von mehr als 50 V kann das Gerät beschädigen, und solche Schäden sind nicht durch die Garantie abgedeckt.

⑮Kühlluft Einlass/Auslass

Wenn das Gerät während des Betriebs eine bestimmte Temperatur erreicht, schaltet sich der Lüfter automatisch ein. Blockieren Sie während des Gebrauchs nicht den Lufteinlass oder-auslass und stellen.
Sie sicher, dass sich keine Gegenstände innerhalb von 30 cm um die Lüftungsöffnungen befinden, damit die Luft ungehindert zirkulieren kann.

Anzeigeoberfläche

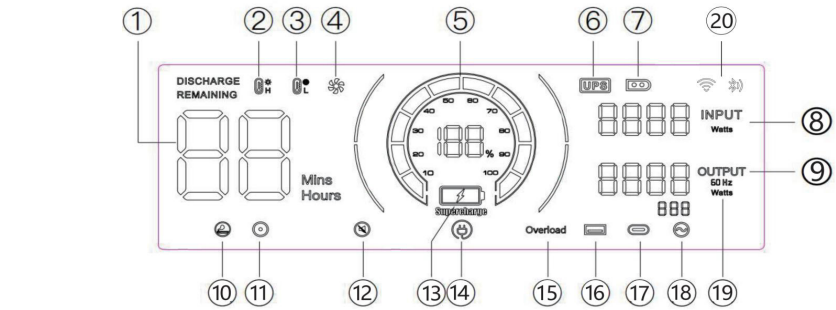

① Betriebszeit/Ladezeit
② Hochtemperaturschutz
③ Niedertemperaturschutz
④ Lüfterstatus
⑤ Stromstatus
⑥ UPS-Modus
⑦ PV-Lademodus
⑧ Gesamteingangsleistung
⑨ Gesamtleistung
⑩ Zigarettenanzünderausgang (12 V)
⑪ DC-Ausgang (12 V)
⑫ Silent-Modus
⑬ Schnellladem odus
⑭ Langsamer Lademodus
⑮ Überlastschutz
⑯ USB-Ausgang
⑰ PD-Ausgang
⑱ AC-Ausgang
⑲ Frequenz
⑳ WLAN/Bluetooth

Warnleuchten



Wenn dieses Symbol leuchtet, stellen Sie bitte sicher, dass die Lufteinlässe an beiden Seiten des Produkts nicht blockiert sind.

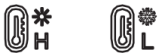

Wenn das Symbol blinkt, bedeutet dies, dass die Innentemperatur des Geräts zu hoch oder zu niedrig ist. In diesem Fall hat das Gerät das intelligente Schutzprogramm aktiviert und den normalen Betrieb eingestellt. Sie müssen warten, bis das Gerät wieder die normale Temperatur erreicht hat, bevor es wieder in Betrieb genommen werden kann.



Wenn dieses Symbol blinkt, ist die Ausgabe des entsprechenden Anschlusses gestört. Bitte überprüfen Sie die Last.



Wenn diese Symbole blinken, ist der entsprechende Port-Ausgang gestört. Bitte überprüfen Sie die Last.



Wenn dieses Symbol blinkt, befindet sich das Produkt im Silent-Modus.

Startup Test

<table>
<tr><th>Prüfpunkt</th><th>Prüfverfahren</th><th>Erwartete Systemreaktion</th><th>Anmerkung</th></tr>
<tr><td>AC-Ausgang einschalten</td><td rowspan="3">Schalten Sie den entsprechenden Ausgang ohne Last ein.</td><td rowspan="2">Der Bildschirm leuchtet auf und wechselt nach 30 Minuten ohne Abschaltung in den Ruhemodus, wobei die normale Leistung beibehalten wird.</td><td></td></tr>
<tr><td>DC-Ausgang einschalten</td><td></td></tr>
<tr><td>USB-Ausgang einschalten</td><td>Der Bildschirm leuchtet auf, schaltet sich nach 30 Minuten aus und die Ausgabe wird getrennt.</td><td></td></tr>
<tr><td>Licht einschalten</td><td></td><td>Der Bildschirm leuchtet auf und wechselt nach 30 Minuten in den Ruhemodus. Die Campinglampe bleibt eingeschaltet und schaltet sich nicht aus.</td><td></td></tr>
<tr><td>Einschalten des Netzschalters</td><td>Nach dem Drücken des Netzschalters zum Einschalten des Geräts wird keine Ausgabe angezeigt.</td><td>Der Bildschirm schaltet sich ein und schaltet sich nach 30 Minuten aus.</td><td></td></tr>
<tr><td>AC/DC-Aufladen</td><td>Verwenden Sie das Ladekabel, um das Gerät im ausgeschalteten Zustand aufzuladen.</td><td>Der Bildschirm schaltet sich ein und wechselt nach 30 Minuten in den Ruhemodus. Er schaltet sich nicht aus, und durch Drücken des Netzschalters lässt er sich nicht ausschalten.</td><td>Unabhängig davon, ob es vollständig aufgeladen ist oder gerade aufgeladen wird</td></tr>
</table>

Hinweis zum Stromverbrauch

Wenn die tragbare Stromversorgung nicht verwendet wird, aber eingeschaltet bleibt, verbraucht sie weiterhin etwa 20 W Strom aus dem Akku:

• Wenn die AC-Taste bei aktivem Ausgang eingeschaltet ist, beträgt der Verbrauch etwa 16 W.

• Wenn die USB/DC-Taste bei aktivem Ausgang eingeschaltet ist, beträgt der Verbrauch etwa 2 W.

Um unnötigen Batterieverbrauch zu vermeiden, wird empfohlen, das Gerät vollständig auszuschalten, wenn es nicht verwendet wird.

UPS-Modus

Das Gerät unterstützt den Bypass-Modus, sodass Wechselstrom direkt ausgegeben werden kann, ohne den Akku zu passieren.
Wenn im UPS-Modus die Haupt-Wechselstromversorgung plötzlich unterbrochen wird, schaltet das Gerät innerhalb von 10 ms automatisch auf Batteriebetrieb um und gewährleistet so den kontinuierlichen Betrieb des angeschlossenen Wechselstromgeräts.
UPS-Anschlussdiagramm
Wie in der Abbildung unten gezeigt, wird das Gerät zwischen die Wandsteckdose und das/die Gerät(e) geschaltet, wobei das Gerät eingeschaltet ist.

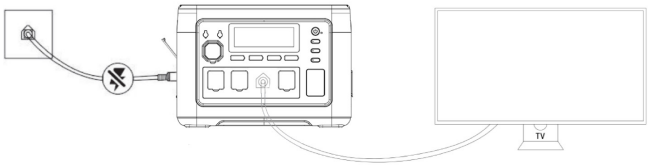

Wenn Sie das Gerät einschalten, wird es direkt mit Wechselstrom aus dem Netz versorgt.
Wenn in diesem Zustand die Netzstromversorgung unterbrochen wird, schaltet es automatisch auf die interne Batteriestromversorgung des Geräts um.
Im USV-Modus beträgt der maximale Strom gemäß japanischen und amerikanischen Vorschriften 14 A, im USV-Modus beträgt der maximale Strom gemäß chinesischen, britischen, europäischen und koreanischen Vorschriften 10 A. Wenn der Wechselstromausgang den maximalen Strom überschreitet, blinkt das USV-Symbol, um eine Überlastung anzuzeigen, gleichzeitig erlischt das Wechselstromsymbol und der Ausgang wird unterbrochen.

Solar -Aufladung

Dieses Gerät unterstützt das Laden über Solarpanels und bietet eine bequeme und umweltfreundliche Stromversorgungslösung für den Einsatz im Freien oder netzunabhängig.
• Bei Anschluss an ein 500-W-Solarpanel unter optimalen Sonnenlichtbedingungen kann das Gerät in ca. 2 Stunden vollständig aufgeladen werden.
• Die maximale Solarladeeingangsleistung beträgt 500 W bei einer maximalen Eingangsspannung von 50 V.

⚠ Wichtige Hinweise:

• Die tatsächliche Ladeleistung kann je nach Wetter- und Klimabedingungen (z. B. Sonneneinstrahlung, Winkel und Temperatur) variieren.
• Überschreiten Sie nicht die Eingangsspannung von 50 V. Höhere Spannungen können das Gerät beschädigen und zum Erlöschen der Garantie führen.

Anschlussdiagramm für das Solarpanel:

1. Verbinden Sie den Ausgang des Solarpanels mit dem Solareingang des Geräts (XT60 empfohlen).
2. Stellen Sie sicher, dass alle Anschlüsse fest sitzen und das Modul direktem Sonnenlicht ausgesetzt ist.
3. Der LCD-Bildschirm zeigt die Eingangsleistung an, sobald der Ladevorgang beginnt.

Option 1

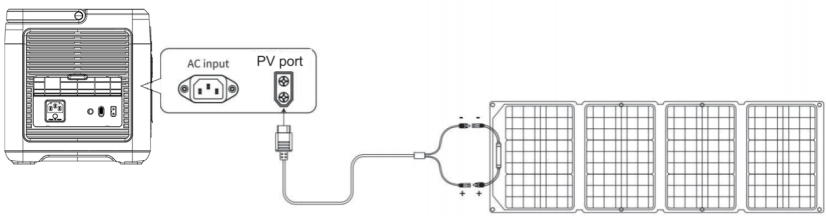

Solarpanel (nicht im Lieferumfang enthalten)

Option 2

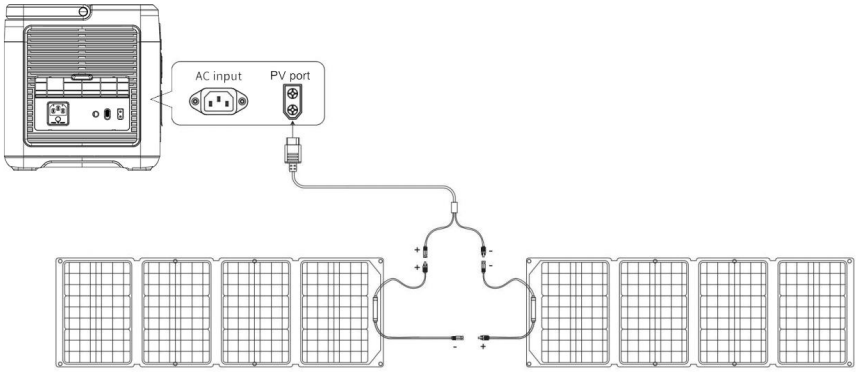

Solarpanel Solarpanel

(Solarpanels nicht im Lieferumfang enthalten)

Lade m Fahrzeug

Aufladen über den Zigarettenanzünder im Auto (ACC-Anschluss)

Dieses Gerät unterstützt das mobile Aufladen über den Zigarettenanzünder eines Fahrzeugs (Zubehöranschluss, im Folgenden als ACC bezeichnet) mithilfe des mitgelieferten ACC-Ladekabels.

Schritte:

1. Schalten Sie das Gerät ein.
2. Verbinden Sie ein Ende des ACC-Ladekabels mit dem Zigarettenanzünder Ihres Fahrzeugs und das andere Ende mit dem XT60-Eingangsanschluss an der Seite des Geräts.
3. Starten Sie den Motor Ihres Fahrzeugs. Nach dem Start zeigt das LCD-Display des Geräts die Eingangsleistung an.

⚠ Wichtige Hinweise:

• Beginnen Sie mit dem Laden im Fahrzeug immer erst nach dem Starten des Motors, um ein Entladen der Fahrzeugbatterie zu vermeiden.
• Das Laden im Fahrzeug liefert in der Regel eine Leistung von 90–240 W, wobei die Ladezeiten je nach Leistung des Fahrzeugs variieren (z. B. 12 V/8 A oder 24 V/10 A).
• Für eine schnellere Ladung wird die Verwendung eines Netzstromanschlusses (Wechselstromsteckdose) empfohlen.

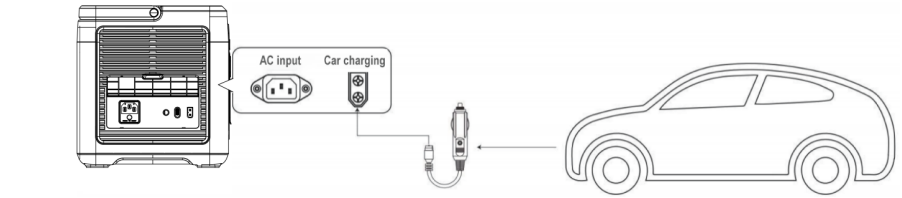

(Zubehör nicht im Lieferumfang enthalten)

Produktparameter

Gerät	BPPS1000A
Gerätgröße	L346*B228*H238 mm
Gerätgewicht	11,6 kg
Batteriekapazität	1024Wh
AC-Ladung	
PV-Eingang	12–50 V , 500 W
AC-Ausgang	220–240 V 1800 W (EU), 50/60 Hz, reine Sinuswelle
USBQC3.0	(5–12 V, 18 W) × 2
Typ C	(5–12 V , 20 W)*1
Typ-C	(5–20 V/5,0 A)*1, max. 100 W mit PD3.0
DC5521	(12 V/3 A) *2
Ausgang des Autoladegeräts	12 V/10 A
USV	
Ladetemperatur	0-40°C
Betriebstemperatur	-10 bis 40 °C
Umgebungsfeuchtigkeit	<90 % r. F.
Ladezyklus	>4000

Häufig gestellte Fragen

1. Die Lastleistung liegt im Nennbereich, aber das Gerät funktioniert nicht – warum?
Dies kann zwei Ursachen haben:
. Der Akku ist fast leer und muss aufgeladen werden.
. Bestimmte Geräte haben beim Start einen hohen Spitzenstrombedarf – oft ein Vielfaches ihrer Nennleistung –, der die Ausgangsleistung überschreiten und den normalen Betrieb verhindern kann.

2. Warum macht das Produkt während des Betriebs Geräusche?
Das ist normal. Interne Lüfter und induktive Bauteile werden beim Start und während des Betriebs aktiviert, wodurch leise Geräusche entstehen können.

3. Ist es normal, dass sich das Ladekabel leicht warm anfühlt?
Ja, das ist normal. Bei hoher Ladeleistung kann es zu einem leichten Anstieg der Kabeltemperatur kommen. Alle verwendeten Kabel wurden strengen Tests unterzogen und erfüllen die geltenden Sicherheitsstandards.

4. Welcher Akkutyp wird im Gerät verwendet?
Das Gerät verwendet einen Lithium-Eisenphosphat-Akku ($LiFePO_4$), der alle relevanten Sicherheits- und Leistungsstandards erfüllt.

5. Welche Geräte können über den AC-Ausgang mit Strom versorgt werden?
Die AC-Anschlüsse unterstützen Geräte mit einer Nennleistung von weniger als 1800 W. Dies umfasst über 95 % aller Haushaltsgeräte.
Bitte stellen Sie sicher, dass der Ausgangsstrom jedes angeschlossenen Geräts den maximalen Nennstrom des AC-Anschlusses nicht überschreitet.

6. Wie kann ich die verbleibende Nutzungsdauer überprüfen?
Während des Betriebs wird die geschätzte verbleibende Nutzungsdauer auf der linken Seite des Displays angezeigt, basierend auf dem aktuellen Stromverbrauch.

7. Wie kann ich überprüfen, ob das Gerät aufgeladen wird?
Während des Ladevorgangs wird auf dem Bildschirm Folgendes angezeigt:
. Ladeleistung
. Eine scrollende Leistungsanzeige
. Ein Symbol, das je nach verwendeter Methode entweder AC- oder PV-Laden anzeigt

8. Wie sollte das Gerät gereinigt werden?
Wischen Sie die Außenseite des Produkts vorsichtig mit einem trockenen, weichen und sauberen Tuch oder Papiertuch ab. Verwenden Sie keine flüssigen Reinigungsmittel oder scheuernden Materialien.

9. Wie wird das Gerät richtig gelagert?
Stellen Sie sicher, dass das Gerät ausgeschaltet ist, und bewahren Sie es an einem kühlen, trockenen Ort auf.
Bei längerer Lagerung wird empfohlen, alle drei Monate einen Teil der verbleibenden Energie zu verbrauchen und das Gerät dann vor der erneuten Lagerung wieder auf etwa 50 % aufzuladen. Dies trägt zur Erhaltung der Batterieleistung bei.

10. Kann ich das Produkt im Flugzeug mitnehmen?
Ja, das Gerät ist für den Flugverkehr zugelassen. Es wird jedoch empfohlen, sich bei Ihrer Fluggesellschaft nach besonderen Vorschriften für lithiumbatteriebetriebene Geräte zu erkundigen.

11. Entspricht die tatsächliche Akkukapazität der Angabe in der Bedienungsanleitung?
Die Bedienungsanleitung gibt die Nennkapazität des Akkus an. Aufgrund von Effizienzverlusten beim Laden und Entladen ist die tatsächlich nutzbare Kapazität etwas geringer als der Nennwert.

12. Was ist die maximale Ausgangsleistung eines einzelnen Wechselstromanschlusses?
Jeder AC-Ausgang muss innerhalb der Nennleistung des Geräts betrieben werden. Eine Überschreitung dieser Leistung kann zu Fehlfunktionen oder Schäden führen.

Betriebsbedingungen

1. Es wird empfohlen, dieses Gerät in einer Umgebung mit einer Temperatur zwischen 20 °C und 30 °C (20 °F und 90 °F) zu verwenden oder zu lagern, fern von Wasser, Hitze und anderen Metallgegenständen.

2. Aus Sicherheitsgründen darf dieses Gerät nicht über einen längeren Zeitraum bei Temperaturen über 40 °C oder unter-10 °C gelagert werden.

3. Wenn das Gerät längere Zeit nicht verwendet wird, laden Sie es bitte vor der Lagerung auf 50 % auf. Wenn der Akku bei starker Entladung längere Zeit unbenutzt bleibt, kann dies zu irreversiblen Schäden am Akku führen und die Lebensdauer des Geräts verkürzen.

Blaupunkt JuiceBox 1000

Manuel d'utilisation

STATION D'ALIMENTATION PORTABLE

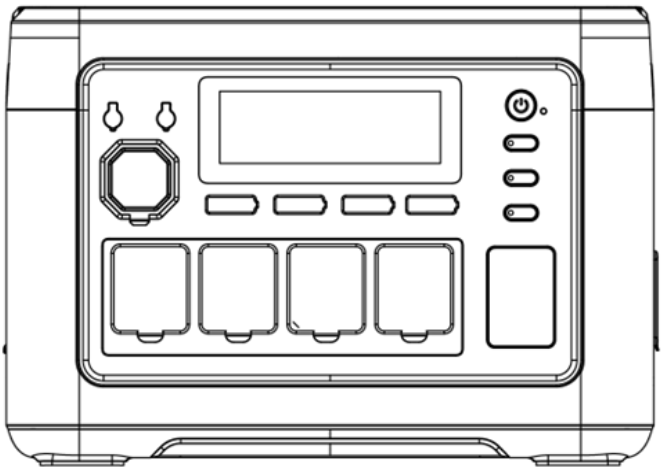

Nous vous remercions sincèrement d'avoir acheté l'alimentation électrique portable BPPS1000A.
Avant d'utiliser le produit, veuillez lire attentivement ce manuel afin de garantir une manipulation correcte et un fonctionnement sûr.
Nous vous recommandons vivement de conserver ce manuel avec votre facture d'achat et tous les certificats associés pour référence ultérieure.
Pour garantir un transport en toute sécurité, la batterie n'est que partiellement chargée (environ 30 %) au moment de l'emballage. Veuillez charger complètement l'appareil avant de l'utiliser pour la première fois.
Pour des raisons de sécurité, n'utilisez pas de rallonges ou d'adaptateurs multiprises pour charger l'appareil. Ce produit doit être chargé directement à partir d'une prise murale ou d'une autre source d'alimentation stable.
De plus, évitez d'utiliser la même prise pour d'autres appareils pendant que l'appareil est en charge.

Avertissement 51

Liste de colisage..... 51

Précautions d'utilisation..... 52

Spécifications..... 53

Description du produit 53

Interface d'affichage..... 57

Mode UPS..... 57

Startup Test 58

Schéma de connexion UPS 59

Charge du panneau solaire..... 59

Chargeur embarqué pour voiture 61

Paramètres du produit 62

FAQ..... 63

Conditions d'utilisation..... 64

Avertissements

Veuillez lire attentivement ce manuel d'utilisation avant d'utiliser le produit afin de bien comprendre ses fonctions et les consignes de sécurité. Après lecture, conservez le manuel dans un endroit sûr pour pouvoir le consulter ultérieurement.

Une utilisation incorrecte de ce produit peut entraîner des blessures graves, des dommages à des tiers, des dommages au produit ou des pertes matérielles. En utilisant ce produit, vous reconnaissez avoir lu, compris et accepté toutes les conditions énoncées dans ce manuel. Les utilisateurs sont seuls responsables de leurs actes et des conséquences qui en découlent.

Notre société décline toute responsabilité en cas de perte ou de dommage résultant d'une utilisation du produit non conforme aux instructions fournies dans ce manuel. Afin de garantir le respect des lois et réglementations en vigueur, la société se réserve le droit d'interpréter en dernier ressort le présent document et tous les documents relatifs au produit.

Liste de colisage

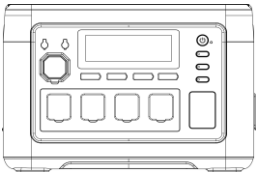

Blaupunkt JuiceBox 1000

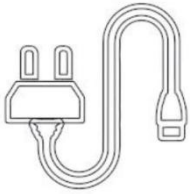

Cordon d'alimentation CA



MC4-XT60



Guide d'utilisation

Précautions d'utilisation

1. Évitez les températures élevées et l'humidité. Évitez d'utiliser le produit à la lumière directe du soleil ou à proximité d'une source de chaleur.

2. Veuillez ne pas démonter ou modifier le produit, car cela pourrait entraîner un dysfonctionnement, voire un incendie.

3. Veuillez jeter ou recycler le produit conformément aux méthodes prévues par la législation locale.

4. Veillez à ne pas faire tomber le produit d'un endroit élevé et à ne pas l'exposer à des chocs violents.

5. Veuillez stocker ou utiliser le produit hors de portée des enfants.

6. Veuillez utiliser les accessoires d'origine de la société. Les clients qui utilisent des produits non d'origine et subissent des conséquences négables ne peuvent pas bénéficier de la maintenance gratuite.

7. Lors de l'utilisation de ce produit, veuillez ne pas gêner le refroidissement du produit et veuillez dégager l'espace de ventilation de plus de 30 cm autour des orifices d'aspiration et d'évacuation latéraux.

8. Lorsque le produit n'est pas utilisé, veuillez mettre l'appareil hors tension et débrancher le cordon d'alimentation. Veuillez éviter de stocker le produit dans un endroit soumis à une température élevée, à une humidité élevée et à la lumière directe du soleil.

9. Si vous devez stocker le produit pendant une longue période, veillez à le décharger complètement tous les 3 mois, puis à le recharger à environ 50 %.

10. Si vous avez des doutes quant à l'état du corps du produit, du câble auxiliaire ou des équipements de connexion, veuillez ne pas continuer à utiliser le produit. Contactez plutôt le service après-vente afin de résoudre le problème dans les meilleurs délais.

11. Ne stockez pas le produit pendant une longue période dans une voiture, un entrepôt ou tout autre endroit susceptible d'être soumis à des températures extrêmes, afin d'éviter de réduire la durée de vie de la batterie et d'autres défaillances.

12 Limitation des équipements médicaux : ce produit n'est pas destiné à alimenter des équipements médicaux. Il s'agit notamment des ventilateurs médicaux (CPE pour hôpitaux) ou des poumons artificiels (ECMO : oxygénateur à membrane extracorporelle). Si vous utilisez ce produit avec d'autres appareils médicaux, veuillez vous assurer au préalable auprès du fabricant qu'il n'existe aucune restriction concernant l'utilisation d'une alimentation électrique externe.

13. Les produits d'alimentation électrique peuvent générer des champs électromagnétiques lorsqu'ils sont utilisés et peuvent affecter le fonctionnement normal des implants médicaux tels que les pédicules, les implants cochléaires, les défibrillateurs auditifs et les appareils médicaux personnels. Si vous utilisez ces appareils médicaux, veuillez nous contacter pour connaître les restrictions d'utilisation de ce produit. Les mesures de base consistent à garantir une portée suffisante des implants médicaux, tels que les implants médicaux, les implants cochléaires, les appareils auditifs et les défibrillateurs.

Spécifications

Capacité	Durée de vie	Poids	Dimensions	Allume-cigare*1
LiFePo4 1024 Wh (51,2 V)	≥4000 charges	11,6 kg	L346 x l228 x H238 mm	12 V/10 A
USB-A*2	USB-C*1	USB-C*1	DC5521Sortie*2	Éclairage LED
QC3.0 18 W	PD-20 W	PD-100 W	12 V/3 A	1 W
CA			Entrée CA	Entrée PV/DC
1800 W CA 220-240 V 50/60 Hz			Entrée CA 200-240 V/1200 W	Entrée PV/DC 12 V-50 V/11 A 500 W (MAX)

Description du produit

Ce produit est une centrale électrique portable conçue pour une large gamme d'applications, notamment l'alimentation de secours à domicile, les voyages en plein air, les interventions en cas de catastrophe et les environnements de travail en extérieur. Sa polyvalence le rend adapté à de nombreux besoins en matière d'alimentation électrique.
Équipé d'une batterie lithium fer phosphate ($LiFePO_4$) intégrée, l'appareil prend en charge plusieurs méthodes de charge :

- Charge rapide en courant alternatif
- Charge à partir d'un véhicule
- Charge solaire

De plus, le produit dispose d'une fonction d'alimentation sans coupure (UPS) intégrée. En cas de panne de courant, il bascule automatiquement sur l'alimentation par batterie en moins de 10 millisecondes, garantissant ainsi une alimentation ininterrompue de vos appareils connectés.
La sortie CA délivre une onde sinusoïdale pure, plus sûre et plus compatible avec les appareils électroniques sensibles. La fréquence de sortie peut également être réglée manuellement entre 50 Hz et 60 Hz afin de respecter les normes régionales et d'optimiser la protection de vos appareils.

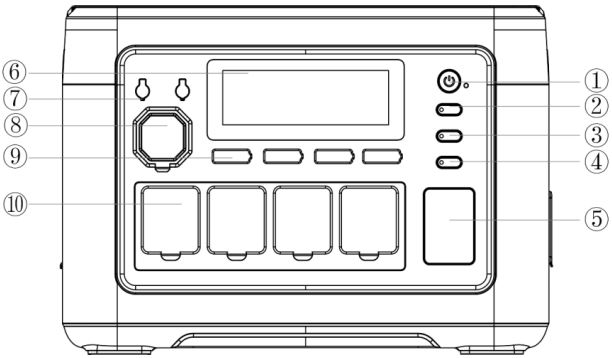

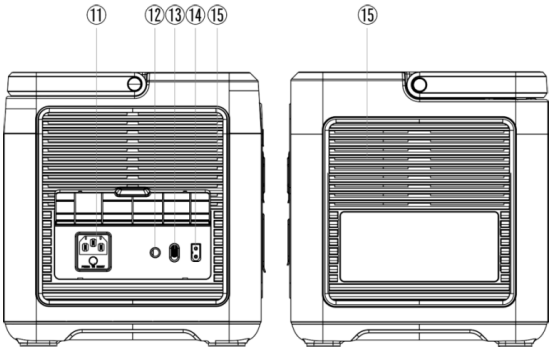

① Interrupteur d'alimentation
② Interrupteur CC
③ Interrupteur CA
④ Interrupteur LED
⑤ Voyant LED
⑥ Écran LCD
⑦ DC5521
⑧ Allume-cigare
⑨ USB-A/Type-C
⑩ Port de sortie CA

⑪ Port de charge CA/Bouton de protection contre les surcharges
⑫ Port de mise à la terre externe
⑬ Commutateur de réglage de charge rapide/lente CA
⑭ Port d'entrée PV/voiture
⑮ Entrée/sortie d'air de

①Interrupteur d'alimentation de l'

Appuyez sur le bouton d'alimentation et maintenez-le enfoncé pendant 3 secondes pour mettre le système sous tension.
Lorsque l'écran LCD est allumé, appuyez à nouveau sur le bouton et maintenez-le enfoncé pendant 3 secondes pour éteindre le système.

②Interrupteur CC

Une brève pression sur le bouton CC active le port de sortie CC. Une autre brève pression le désactive.

 Allume-cigare*1	 DC5521 Sortie*2	 USB-A*2	 USB-C*1	 USB-C*1
12 V/10 A	12 V/3 A	QC3.0 18 W	PD-20 W	PD-100W

③Commutateur CA

Lorsque l'appareil est sous tension, appuyez brièvement sur le bouton AC pour activer les ports de sortie CA.
Appuyez à nouveau pour désactiver.
1. Remarque : les normes de tension et de fréquence CA varient selon les régions. Vérifiez les exigences de votre appareil avant utilisation.
2. Pour passer de 50 Hz à 60 Hz, appuyez simultanément sur le bouton AC et le bouton LED pendant 3 secondes.
3.Pour modifier la tension de sortie CA (220 V/230 V/240 V), appuyez 10 fois de suite sur le bouton AC.

④Commutateur LED et ⑤Voyant LED

Lorsque l'appareil est allumé, appuyez brièvement sur le bouton LED pour activer le mode d'éclairage constant.
Appuyez à nouveau pour passer en mode SOS, puis appuyez une fois de plus pour passer en mode clignotant.
Pour activer le mode silencieux, appuyez longuement sur le bouton LED.
Appuyez à nouveau longuement pour désactiver le mode silencieux.

⑥Écran LCD

Affiche l'état de consommation électrique de l'appareil.

⑦DC5521

Sortie : 12 V/3 A

⑧Allume-cigare

Sortie : 12 V/10 A

⑨USB-A/Type-C

USBQC3 . 0	(5-12 V 18 W)*2
Type-C	(5-12 V 20 W)*1
Type-C	(5-15 V/3,0 A ; 20 V/5 A 100 W)*1

⑩Port de sortie CA

Sortie : 220-240 V 1800 W (UE), 50/60 Hz, onde sinusoïdale pure

⑪Port de chargement CA/Bouton de protection contre les surcharges

Pour charger ce produit sur le secteur, veuillez utiliser le câble de charge CA standard fourni.
Branchez le câble de la prise murale CA au port de charge CA du produit.
⚠ Avant de charger, assurez-vous que la tension et la fréquence de votre alimentation secteur sont compatibles avec les exigences d'entrée CA de l'appareil.
Avertissement relatif à la protection contre les surcharges
Si l'alimentation électrique est instable (en raison d'un orage, d'une surtension ou d'une tension d'entrée élevée), le système de protection contre les surcharges intégré à l'appareil s'active automatiquement. Cela déconnecte l'entrée CA afin de protéger les composants internes.
Pour rétablir la fonction de charge CA, procédez comme suit :
1. Éteignez l'interrupteur d'alimentation principal et débranchez tous les appareils connectés.
2. Vérifiez que tous les composants sont en bon état et ne présentent aucun signe de dommage.
3. Remettez l'interrupteur d'alimentation en marche.
4. Appuyez sur le bouton de réinitialisation de la protection contre les surcharges, puis reconnectez le câble de charge CA pour reprendre la charge.

⑫Port de mise à la terre externe

Si nécessaire, les utilisateurs peuvent connecter un fil de mise à la terre à l'appareil à des fins de mise à la terre. Par défaut, le produit n'est pas mis à la terre, sauf si cela est requis dans des environnements d'utilisation spécifiques.

⑬Commutateur de réglage de charge rapide/lente CA

Lorsque le commutateur est réglé sur le mode de charge rapide CA, assurez-vous que la tension de sortie de l'alimentation électrique est comprise entre 200 et 240 V. Dans cette plage, la puissance de charge maximale peut atteindre 1200 W.
Lorsque le commutateur est réglé sur le mode de charge lente CA, assurez-vous également que la tension de sortie est comprise entre 200 et 240 V. Dans ces conditions, la puissance de charge maximale est limitée à 500 W.

⑭Port d'entrée PV/voiture de l'

Utilisez un câble de charge standard pour port d'entrée PV/voiture afin de connecter un panneau solaire pour la charge.
1. La puissance maximale est de 500 W, avec une tension maximale de 50 V.
2. Une charge avec une tension supérieure à 50 V peut endommager l'appareil, et ces dommages ne sont pas couverts par la garantie.

⑮Entrée/sortie d'air de refroidissement de l'

Lorsque le produit atteint une certaine température pendant son fonctionnement, le ventilateur de refroidissement se met automatiquement en marche. Ne bloquez pas l'entrée ou la sortie d'air pendant l'utilisation de l'appareil et veillez à ce qu'aucun objet ne soit placé à moins de 30 cm des évents de refroidissement afin de permettre une circulation d'air adéquate.

Interface d'affichage

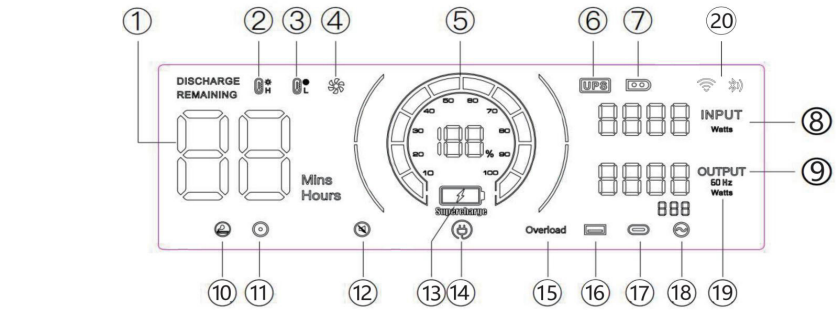

①de l'heure d'utilisation/du temps de charge
②de protection contre les températures élevées
③Protection contre les températures basses
④de l'état du ventilateur
⑤de l'état de l'alimentation
⑥Mode UPS
⑦Mode de charge PV
⑧Puissance d'entrée totale
⑨Puissance de sortie totale
⑩Sortie allume-cigare (12 V)
⑪Sortie CC (12 V)
⑫Mode silencieux
⑬Mode de charge rapide
⑭Mode de charge lente
⑮Protection contre les surcharges
⑯Sortie USB
⑰Sortie PD
⑱Sortie CA
⑲Fréquence
⑳WIFI/ Bluetooth

Voyants d'avertissement

Lorsque cette icône est allumée, veuillez vous assurer que l'entrée d'air des deux côtés du produit n'est pas obstruée.

Lorsque l'icône clignote, cela signifie que la température interne de l'appareil est trop élevée ou trop basse. À ce moment-là, l'appareil a activé le programme de protection intelligent et a cessé de fonctionner normalement. Vous devez attendre que l'appareil revienne à une

Lorsque cette icône clignote, la sortie du port correspondant est anormale. Veuillez vérifier la charge.

Lorsque cette icône clignote, la sortie du port correspondant est anormale. Veuillez vérifier la charge.

Lorsque cette icône clignote, le produit est passé en mode silencieux.

Startup Test

Élément testé	Méthode de test	Réponse attendue du système	Remarque
Activer la sortie CA	Activer la sortie correspondante sans charge.	L'écran s'allume et passe en mode veille après 30 minutes sans s'éteindre, tout en maintenant une sortie normale.	
Activer la sortie CC			
Activer la sortie USB		L'écran s'allume, s'éteint après 30 minutes, la sortie est déconnectée.	
Allumez la lumière		L'écran s'allume et passe en mode veille après 30 minutes. La lampe de camping reste allumée et ne s'éteint pas.	
Allumer le bouton d'alimentation	Après avoir appuyé sur le bouton d'alimentation pour allumer l'appareil, aucune sortie n'est affichée.	L'écran s'allume, puis s'éteint après 30 minutes.	
Charge CA/CC	Utilisez le câble de charge pour charger l'appareil lorsqu'il est éteint.	L'écran s'allume et passe en mode veille après 30 minutes. Il ne s'éteint pas et appuyer sur le bouton d'alimentation ne permet pas de l'éteindre.	Peu importe qu'il soit complètement chargé ou en cours de chargement

Avis concernant la consommation d'énergie

Lorsque la station d'alimentation portable n'est pas utilisée mais reste allumée, elle continue à consommer environ 20 W d'énergie provenant de la batterie :

• Si le bouton AC est activé avec une sortie active, la consommation est d'environ 16 W.

• Si le bouton USB/DC est activé avec une sortie active, la consommation est d'environ 2 W.

Pour éviter toute décharge inutile de la batterie, il est recommandé d'éteindre complètement l'appareil lorsqu'il n'est pas utilisé.

Mode UPS

Le produit prend en charge le mode bypass, qui permet à l'alimentation CA d'être fournie directement sans passer par la batterie.
En mode UPS, si l'alimentation CA principale est soudainement coupée, le produit passe automatiquement à l'alimentation par batterie en moins de 10 ms, garantissant ainsi le fonctionnement continu de l'appareil CA connecté.
Schéma de connexion UPS
Comme le montre la figure ci-dessous, le produit est placé entre la prise murale et le ou les appareils, ceux-ci étant sous tension.

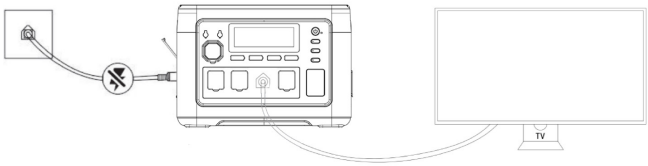

Lorsque vous allumez l'appareil, il utilise directement le courant alternatif du réseau.
Lorsque l'alimentation secteur est coupée dans cet état, il bascule automatiquement sur l'alimentation par batterie interne du produit.
En mode UPS, le courant maximal autorisé par les réglementations japonaises et américaines est de 14 A ; en mode UPS, le courant maximal autorisé par les réglementations chinoises, britanniques, européennes et coréennes est de 10 A. Lorsque la sortie CA dépasse le courant maximal, l'icône UPS clignote pour indiquer une surcharge, tandis que l'icône CA s'éteint et que la sortie est interrompue.

Charge par solaire

Ce produit prend en charge la recharge via des panneaux solaires, offrant une solution d'alimentation pratique et écologique pour une utilisation en extérieur ou hors réseau.
• Lorsqu'il est connecté à un panneau solaire de 500 W dans des conditions d'ensoleillement optimales, le produit peut être complètement chargé en environ 2 heures.
• La puissance maximale de charge solaire est de 500 W, avec une tension d'entrée maximale de 50 V.

⚠ Remarques importantes :

• La puissance de charge réelle peut varier en fonction des conditions météorologiques et climatiques (par exemple, l'intensité du soleil, l'angle et la température).
• Ne dépassez pas une tension d'entrée de 50 V. Des tensions plus élevées peuvent endommager l'appareil et annuler la garantie.

Schéma de connexion du panneau solaire :

1. Connectez la sortie du panneau solaire au port d'entrée solaire du produit (XT60 recommandé).
2.Assurez-vous que toutes les connexions sont bien fixées et que le panneau est exposé directement au soleil.
3. L'écran LCD affiche la puissance d'entrée dès que la charge commence.

Option 1

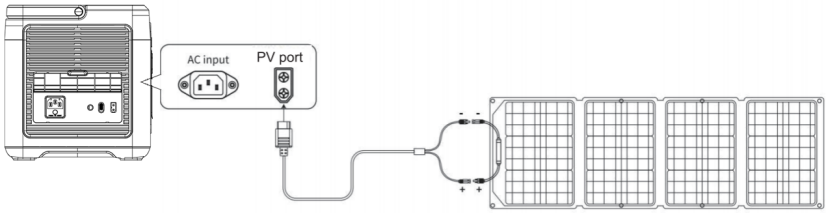

Panneau solaire (non inclus)

Option 2

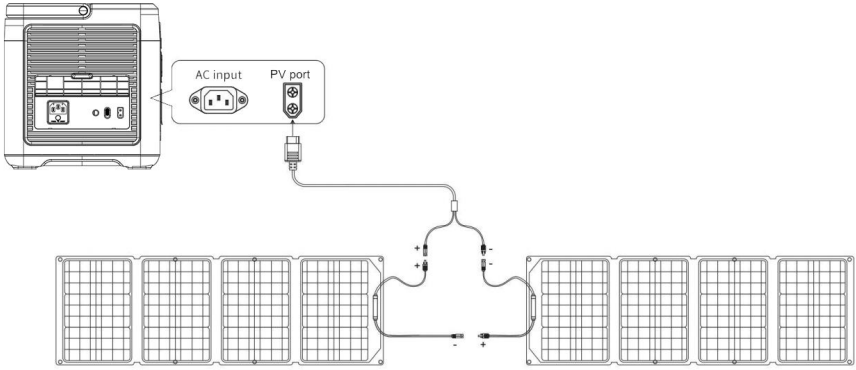

Panneau solaire Panneau solaire

(Panneaux solaires non inclus)

de charge depuis un véhicule

Charge via l'allume-cigare (port ACC)

Ce produit prend en charge la recharge mobile via l'allume-cigare d'un véhicule (port accessoire, ci-après dénommé ACC) à l'aide du câble de recharge ACC fourni.

Étapes :

1. Mettez le produit sous tension.
2. Connectez une extrémité du câble de recharge ACC à la prise allume-cigare de votre voiture et l'autre extrémité au port d'entrée XT60 situé sur le côté de l'appareil.
3. Démarrez le moteur de la voiture. Une fois le moteur démarré, l'écran LCD de l'appareil affiche la puissance d'entrée.

⚠ Remarques importantes :

• Commencez toujours la recharge embarquée après avoir démarré le moteur afin d'éviter de décharger la batterie de la voiture.
• La recharge embarquée fournit généralement une puissance de 90 à 240 W, avec des temps de recharge variables en fonction de la puissance de sortie du véhicule (par exemple, 12 V/8 A ou 24 V/10 A).
• Pour une recharge plus rapide, il est recommandé d'utiliser plutôt une prise secteur (prise CA).

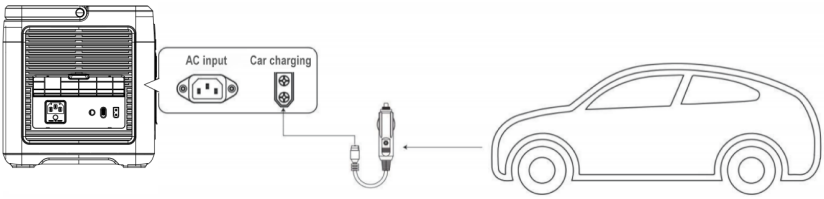

(Accessoire non inclus)

Paramètres du produit

Nom du produit	BPPS1000A
Dimensions	L346 x l228 x H238 mm
Poids	11,6 kg
Capacité de la batterie	1024 Wh
Charge CA	
Entrée PV	12-50 V , 500 W
Sortie CA	220-240 V 1800 W (UE), 50/60 Hz, onde sinusoïdale pure
USB QC 3.0	(5- 12 V, 18 W) * 2
Type-C	(5-12 V , 20 W)*1
Type-C	(5-20 V/5,0 A)*1, 100 W max avec PD3.0
DC5521	(12 V/3 A) *2
Sortie du chargeur de voiture	12 V/10 A
UPS	
Température de charge	0-40°C
Température de fonctionnement	-10 ~ 40°C
Humidité ambiante	<90 % HR
Cycle de charge	>4000

FAQ

Questions fréquentes

1. La puissance de charge se situe dans la plage nominale, mais l'appareil ne fonctionne pas. Pourquoi ?
Cela peut se produire pour deux raisons :
. Le niveau de la batterie est faible et doit être rechargé.
. Certains appareils ont une puissance de pointe élevée au démarrage, souvent plusieurs fois supérieure à leur puissance nominale, ce qui peut dépasser la capacité de sortie et empêcher le fonctionnement normal.

2. Pourquoi le produit émet-il un bruit pendant son utilisation ?
C'est normal. Les ventilateurs de refroidissement internes et les composants inductifs s'activent au démarrage et pendant le fonctionnement, ce qui peut produire un faible niveau sonore.

3. Est-il normal que le câble de charge soit légèrement chaud ?
Oui, c'est normal. Lors d'une charge à forte puissance, une légère augmentation de la température du câble peut se produire. Tous les câbles utilisés ont été soumis à des tests rigoureux et sont conformes aux normes de sécurité applicables.

4. Quel type de batterie utilise l'appareil ?
L'appareil utilise une batterie au lithium fer phosphate ($LiFePO_4$) qui est conforme à toutes les normes de sécurité et de performance applicables.

5. Quels appareils peuvent être alimentés via le port de sortie CA ?
Les ports CA prennent en charge les appareils dont la puissance nominale est inférieure à 1800 W. Cela inclut plus de 95 % des appareils électroménagers.
Veuillez vous assurer que le courant de sortie de chaque appareil connecté ne dépasse pas le courant nominal maximal du port CA.

6. Comment puis-je vérifier le temps d'utilisation restant ?
Pendant le fonctionnement, le temps d'utilisation restant estimé s'affiche sur le côté gauche de l'écran, en fonction de la consommation électrique actuelle.

7. Comment puis-je vérifier que l'appareil est en charge ?
Pendant le chargement, l'écran affiche :
. Puissance de charge
. Une barre de puissance défilante
. Une icône indiquant le type de charge (CA ou PV), selon la méthode utilisée

8. Comment nettoyer l'appareil ?
Utilisez un chiffon ou un mouchoir sec, doux et propre pour essuyer délicatement l'extérieur du produit. N'utilisez pas de nettoyants liquides ni de matériaux abrasifs.

9. Comment stocker correctement l'appareil ?
Assurez-vous que l'appareil est éteint et rangez-le dans un endroit frais et sec.
Pour un stockage à long terme, il est recommandé d'utiliser une partie de l'énergie restante tous les trois mois, puis de recharger l'appareil à environ 50 % avant de le ranger à nouveau. Cela permet de préserver la santé de la batterie.

10. Puis-je emporter le produit en avion ?
Oui, l'appareil est autorisé en avion. Cependant, il est conseillé de vérifier auprès de votre compagnie aérienne les réglementations spécifiques concernant les appareils alimentés par des batteries au lithium.

11. La capacité réelle de la batterie est-elle la même que celle indiquée dans le manuel d'utilisation ?
Le manuel d'utilisation indique la capacité nominale de la batterie du produit. En raison des pertes d'efficacité lors de la charge et de la décharge, la capacité utile réelle est légèrement inférieure à la valeur nominale.

12. Quelle est la puissance de sortie maximale d'un seul port CA ?
Chaque port de sortie CA doit fonctionner dans les limites de la puissance de sortie nominale de l'appareil. Le dépassement de cette valeur peut entraîner un dysfonctionnement ou des dommages.

Conditions d'utilisation

1. Il est recommandé d'utiliser ou de stocker ce produit dans un environnement dont la température est comprise entre 20 °C et 30 °° , à l'écart de l'eau, de la chaleur et d'autres objets métalliques.

2. Pour des raisons de sécurité, veuillez ne pas stocker ce produit dans un environnement où la température est supérieure à 40 °C ou inférieure à -10 °C pendant une longue période.

3. Si vous ne l'utilisez pas pendant une longue période, veuillez le charger à 50 % avant de le ranger. Si la batterie est laissée inutilisée pendant une longue période alors qu'elle est sérieusement déchargée, cela causera des dommages irréversibles à la batterie et réduira la durée de vie du produit.

Blaupunkt JuiceBox 1000

Manuale d'uso

STAZIONE DI ALIMENTAZIONE PORTATILE

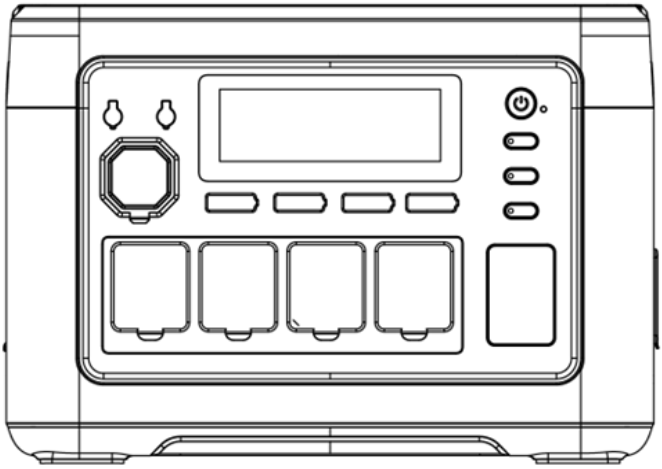

Ti ringraziamo per aver acquistato l'alimentatore portatile BPPS1000A.
Prima di usare il prodotto, leggi attentamente questo manuale per assicurarti di usarlo nel modo giusto e in sicurezza.
Ti consigliamo di tenere questo manuale insieme alla fattura di acquisto e a tutti i certificati per riferimento futuro.
Per garantire un trasporto sicuro, al momento dell'imballaggio la batteria è caricata solo parzialmente (circa al 30%). Caricare completamente l'unità prima di utilizzarla per la prima volta.
Per motivi di sicurezza, non utilizzare prolunghe o adattatori multipli per caricare il dispositivo. Questo prodotto deve essere caricato direttamente da una presa a muro o da altre fonti di alimentazione stabili.
Inoltre, evitare di utilizzare la stessa presa per altri apparecchi mentre l'unità è in carica.

Dichiarazione 67

Elenco dei componenti 67

Precauzioni per l'uso 68

Specifiche 69

Descrizione del prodotto 69

Interfaccia display 73

Modalità UPS 73

Startup Test 74

Schema di collegamento UPS 75

Ricarica tramite pannello solare 75

Ricarica a bordo dell'auto 77

Parametri del prodotto 78

Domande frequenti 79

Condizioni operative 80

Dichiarazioni di non responsabilità

Leggere attentamente il presente Manuale d'uso prima di utilizzare il prodotto per assicurarsi di aver compreso appieno le sue funzioni e le istruzioni di sicurezza. Dopo averlo letto, conservare il manuale in un luogo sicuro per poterlo consultare in futuro.

L'uso improprio di questo prodotto può causare gravi lesioni personali, danni ad altre persone, danni al prodotto o perdite di proprietà. Utilizzando questo prodotto, l'utente dichiara di aver letto, compreso e accettato tutti i termini descritti nel presente manuale. Gli utenti sono gli unici responsabili delle loro azioni e delle conseguenze che ne derivano.

La nostra azienda non si assume alcuna responsabilità per eventuali perdite o danni derivanti dal mancato funzionamento del prodotto in conformità con le istruzioni fornite nel presente manuale. Al fine di garantire la conformità alle leggi e ai regolamenti applicabili, l'azienda si riserva il diritto di interpretazione finale del presente documento e di tutti i materiali relativi al prodotto.

Lista di imballaggio

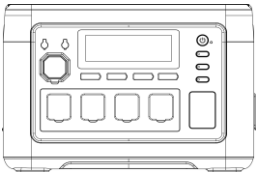

Blaupunkt JuiceBox 1000

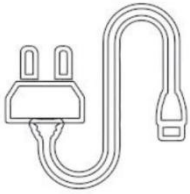

Cavo di alimentazione CA



MC4-XT60



Guida per l'utente

Precauzioni per l'uso

1. Evitare temperature elevate e umidità. Evitare di utilizzare il prodotto alla luce diretta del sole e/o vicino a fonti di calore.

2. Non smontare o modificare il prodotto, poiché ciò potrebbe causare malfunzionamenti o addirittura incendi.

3. Smaltire o riciclare il prodotto secondo le modalità previste dalle leggi locali.

4. Prestare attenzione a non far cadere il prodotto da luoghi elevati o esporlo a forti urti.

5. Conservare o utilizzare il prodotto fuori dalla portata dei bambini.

6. Utilizzare accessori originali dell'azienda. I clienti che utilizzano prodotti non originali e subiscono conseguenze negative non potranno usufruire della manutenzione gratuita.

7. Durante l'uso del prodotto, non interferire con il raffreddamento del prodotto, svuotare lo spazio di ventilazione di oltre 30 cm dalla porta di aspirazione e scarico laterale.

8. Quando il prodotto non è in uso, spegnere l'alimentazione e scollegare il cavo di alimentazione. Evitare di conservare il prodotto in luoghi con temperature elevate, umidità elevata e luce solare diretta.

9. Se è necessario conservare il prodotto per un lungo periodo di tempo, assicurarsi di scaricare completamente la batteria una volta ogni 3 mesi, quindi ricaricarla al 50% circa.

10. In caso di dubbi sulla presenza di difetti nel corpo del prodotto, nella linea ausiliaria o nelle apparecchiature di collegamento, non continuare a utilizzare il prodotto. Contattare invece il personale dell'assistenza post-vendita per risolvere il problema in tempo.

11. Non conservare il prodotto per lunghi periodi in auto, in magazzini all'aperto o in altri luoghi soggetti a temperature estreme, per evitare che la durata della batteria si riduca e si verifichino altri guasti.

12. Limitazioni delle apparecchiature mediche: questo prodotto non è destinato all'alimentazione di apparecchiature mediche. Queste includono ventilatori medici (CPE per ospedali) o polmoni artificiali (ECMO: ossigenatore a membrana extracorporea). Quando si utilizza questo prodotto con altri dispositivi medici, assicurarsi che non vi siano restrizioni sull'uso di alimentatori esterni consultando preventivamente il produttore.

13. I prodotti di alimentazione possono generare campi elettromagnetici durante l'uso e possono influire sul normale funzionamento di impianti medici quali peduncoli, impianti cocleari, defibrillatori acustici e dispositivi medici personali. Se si utilizzano questi dispositivi medici, contattarci per conoscere le restrizioni relative all'uso di questo prodotto. Le misure di base consistono nel garantire una distanza sufficiente dagli impianti medici, quali impianti medici, impianti cocleari, apparecchi acustici e defibrillatori.

Specifiche

 Capacità	 Durata	 Peso	 Dimensioni	 Accendisigari*1
LiFePo4 1024 Wh (51,2 V)	≥4000 ricariche	11,6 kg	L346*P228*A238 mm	12 V/10 A
 USB-A*2	 USB-C*1	 USB-C*1	 DC5521 Uscita*2	 Luce LED
QC3.0 18 W	PD-20W	PD-100W	12V/3A	1W
 CA			 Ingresso CA	 Ingresso PV/DC
1800W AC 220-240 V 50/60 Hz			Ingresso CA 200-240 V/1200 W	Ingresso PV/DC 12 V-50 V/11 A 500 W (MAX)

Descrizione

Questo prodotto è una stazione di alimentazione portatile progettata per un'ampia gamma di applicazioni, tra cui alimentazione di emergenza domestica, viaggi all'aperto, risposta alle catastrofi e ambienti di lavoro all'aperto. La sua versatilità lo rende adatto a numerose esigenze di alimentazione.

Dotata di una batteria integrata al litio ferro fosfato ($LiFePO_4$), l'unità supporta diversi metodi di ricarica:

- Ricarica rapida CA
- Ricarica da veicolo
- Ricarica solare

Inoltre, il prodotto è dotato di una funzione di alimentazione elettrica ininterrotta (UPS) integrata. In caso di interruzione dell'alimentazione di rete, passa automaticamente all'alimentazione a batteria entro 10 millisecondi, garantendo un'alimentazione elettrica ininterrotta ai dispositivi collegati.

L'uscita CA fornisce un'onda sinusoidale pura, più sicura e compatibile con i dispositivi elettronici sensibili. La frequenza di uscita può anche essere regolata manualmente tra 50 Hz e 60 Hz per soddisfare gli standard regionali e ottimizzare la protezione dei vostri elettrodomestici.

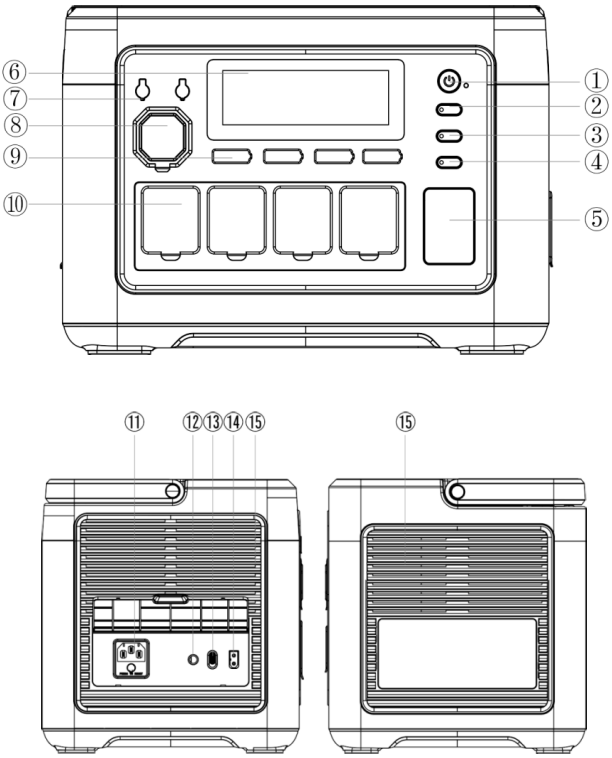

① Interruttore di alimentazione
② Interruttore CC
③ Interruttore CA
④ Interruttore LED
⑤ Spia LED
⑥ Schermo LCD
⑦ DC5521
⑧ Accendisigari
⑨ USB-A/Tipo C
⑩ Porta di uscita CA

⑪ Porta di ricarica CA /Pulsante di protezione da sovraccarico
⑫ Porta di messa a terra esterna
⑬ Interruttore di regolazione della carica rapida/lenta CA
⑭ Porta di ingresso PV/Auto
⑮ Presa aria di raffreddamento/uscita

①Interruttore di alimentazione

Tenere premuto il pulsante di accensione per 3 secondi per accendere il sistema.
Con il display LCD acceso, premere e tenere premuto nuovamente per 3 secondi per spegnere il sistema

②Interruttore CC

Una breve pressione del pulsante DC attiva la porta di uscita CC. Un'altra breve pressione la disattiva nuovamente.

 Accendisigari*1	 DC5521 Uscita*2	 USB-A*2	 USB-C*1	 USB-C*1
12 V/10 A	12V/3A	QC3.0 18W	PD-20W	PD-100W

③Interruttore CA

Mentre il dispositivo è acceso, premere brevemente il pulsante AC per attivare le porte di uscita AC. Premere nuovamente per disattivarle.
1. Nota: gli standard di tensione e frequenza CA variano a seconda della regione. Verificare i requisiti del dispositivo prima dell'uso.
2. Per passare da 50 Hz a 60 Hz, premere contemporaneamente il pulsante AC e il pulsante LED per 3 secondi.
3. Per modificare la tensione di uscita CA (220 V/230 V/240 V), premere il pulsante AC 10 volte di seguito.

④Interruttore LED e ⑤Luce LED

Quando il dispositivo è acceso, premere brevemente il pulsante LED per attivare la modalità luce fissa.
Premere nuovamente per passare alla modalità SOS e premere ancora una volta per entrare nella modalità lampeggiante.
Per attivare la modalità silenziosa, premere a lungo il pulsante LED.
Premere nuovamente a lungo per disattivare la modalità silenziosa.

⑥Schermo LCD

Visualizza lo stato di consumo energetico del dispositivo.

⑦DC5521

Uscita: 12 V/3 A

⑧Accendisigari

Uscita: 12 V/10 A

⑨USB-A/Tipo C

USBQC3 . 0	(5-12 V 18 W)*2
Tipo C	(5-12 V 20 W)*1
Tipo-C	(5-15 V/3,0 A; 20 V/5 A 100 W)*1

⑩Porta di uscita CA

Uscita: 220-240 V 1800 W (UE), 50/60 Hz, onda sinusoidale pura

⑪Porta di ricarica CA/Pulsante di protezione da sovraccarico

Per ricaricare questo prodotto tramite alimentazione di rete, utilizzare il cavo di ricarica CA standard in dotazione.
Collegare il cavo dalla presa a muro CA alla porta di ricarica CA del prodotto.
⚠ Prima di iniziare la ricarica, assicurarsi che la tensione e la frequenza della rete elettrica locale siano compatibili con i requisiti di alimentazione CA del dispositivo.
Avviso di protezione da sovraccarico
Se l'alimentazione è instabile, a causa di fulmini, sbalzi di tensione o un ingresso ad alta tensione, il sistema di protezione da sovraccarico integrato nel dispositivo si attiverà automaticamente. Ciò disconnette l'ingresso CA per proteggere i componenti interni.
Per ripristinare la funzione di ricarica CA, procedere come segue:
1. Spegnere l'interruttore di alimentazione principale e scollegare tutti i dispositivi collegati.
2. Verificare che tutti i componenti siano in condizioni normali e non presentino segni di danneggiamento.
3. Riaccendere l'interruttore di alimentazione.
4. Premere il pulsante di ripristino della protezione da sovraccarico, quindi ricollegare il cavo di ricarica CA per riprendere la ricarica.

⑫Porta di messa a terra esterna dell'

Se necessario, gli utenti possono collegare un cavo di messa a terra al dispositivo per motivi di sicurezza. Per impostazione predefinita, il prodotto non è collegato a terra, salvo nei casi in cui sia richiesto da specifici ambienti operativi.

⑬Interruttore di regolazione della carica rapida/lenta CA

Quando l'interruttore è impostato sulla modalità di ricarica rapida CA, assicurarsi che la tensione di uscita dell'alimentatore sia compresa tra 200 e 240 V. In questo intervallo, la potenza massima di ricarica può raggiungere 1200 W.
Quando l'interruttore è impostato sulla modalità di carica lenta CA, assicurarsi anche che la tensione di uscita sia compresa tra 200 e 240 V. In queste condizioni, la potenza di carica massima è limitata a 500 W.

⑭Porta di ingresso PV/auto

Utilizzare un cavo di ricarica con porta di ingresso PV/Auto standard per collegare un pannello solare per la ricarica.
1. L'ingresso massimo è di 500 W, con un limite di tensione di 50 V.
2. La ricarica con una tensione superiore a 50 V può danneggiare il dispositivo e tali danni non sono coperti dalla garanzia.

⑮Presa di raffreddamento/scarico dell'

Quando il prodotto raggiunge una determinata temperatura durante il funzionamento, la ventola di raffreddamento si attiva automaticamente. Non ostruire l'ingresso o l'uscita dell'aria durante l'uso del dispositivo e assicurarsi che non vi siano oggetti posizionati entro 30 cm dalle prese d'aria per consentire un flusso d'aria adeguato.

Interfaccia display

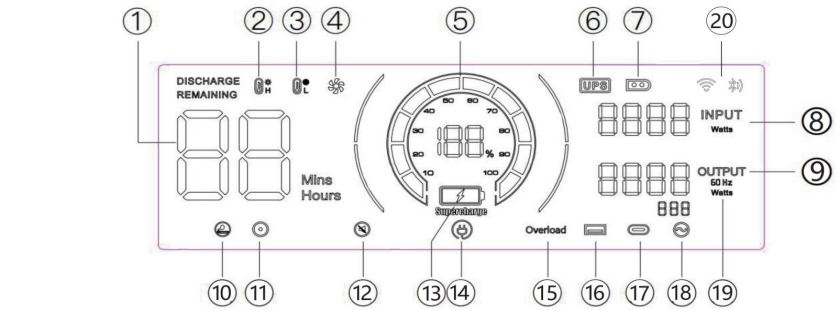

①Tempo di utilizzo/tempo di ricarica
②Protezione da alta temperatura
③Protezione da bassa temperatura
④Stato della ventola
⑤Stato dell'alimentazione
⑥Modalità UPS
⑦Modalità di ricarica PV
⑧Potenza totale in ingresso
⑨Potenza totale in uscita
⑩Uscita accendisigari (12 V)
⑪Uscita CC (12 V)
⑫Modalità silenziosa
⑬Modalità di ricarica rapida
⑭Modalità di ricarica lenta
⑮Protezione da sovraccarico
⑯Uscita USB
⑰Uscita PD
⑱Uscita AC
⑲Frequenza
⑳WIFI/ Bluetooth

Spie luminose di precauzione

Quando questa icona è accesa, assicurarsi che l'ingresso dell'aria su entrambi i lati del prodotto non sia ostruito.

Quando l'icona lampeggia, significa che la temperatura interna della macchina è troppo alta o troppo bassa. In questo caso, il dispositivo ha attivato il programma di protezione intelligente e ha interrotto il normale funzionamento. È necessario attendere che la macchina torni alla temperatura normale prima di poter riprendere il funzionamento.

Quando questa icona lampeggia, l'uscita della porta corrispondente è anomala. Controllare il carico.

Quando questa icona lampeggia, l'uscita della porta corrispondente è anomala. Controllare il carico.

Quando questa icona lampeggia, il prodotto è entrato in modalità silenziosa.

Startup Test

Elemento di prova	Metodo di prova	Risposta prevista del sistema	Osservazioni
Accendere l'uscita CA	Accendere l'uscita corrispondente senza carico.	Lo schermo si illumina ed entra in modalità sleep dopo 30 minuti senza spegnersi, mantenendo la normale uscita.	
Accendere l'uscita CC			
Accendere l'uscita USB		Lo schermo si illumina, si spegne dopo 30 minuti, l'uscita viene disconnessa.	
Accendere la luce		Lo schermo si illumina e entra in modalità sleep dopo 30 minuti. La luce da campeggio rimane accesa e non si spegne.	
Accendere il pulsante di accensione	Dopo aver premuto il pulsante di accensione per accendere il dispositivo, non viene visualizzata alcuna uscita.	Lo schermo si accende e si spegne dopo 30 minuti.	
Ricarica CA/CC	Utilizzare il cavo di ricarica per ricaricare il dispositivo mentre è spento.	Lo schermo si accende ed entra in modalità di sospensione dopo 30 minuti. Non si spegne e premendo il pulsante di accensione non si spegne.	Indipendentemente dal fatto che sia completamente carico o in carica

Avviso sul consumo energetico

Quando la stazione di alimentazione portatile non è in uso ma rimane accesa, continuerà ad assorbire circa 20 W di potenza dalla batteria:

- Se il pulsante AC è attivato con un'uscita attiva, il consumo è di circa 16 W.
- Se il pulsante USB/DC è attivato con un'uscita attiva, il consumo è di circa 2 W.

Per evitare un inutile consumo della batteria, si consiglia di spegnere completamente l'unità quando non è in uso.

Modalità UPS

Il prodotto supporta la modalità bypass, che consente l'erogazione diretta dell'alimentazione CA senza passare attraverso la batteria.
In modalità UPS, se l'alimentazione CA principale viene improvvisamente interrotta, il prodotto passa automaticamente all'alimentazione a batteria entro 10 ms, garantendo il funzionamento continuo del dispositivo CA collegato.
Schema di collegamento UPS
Come mostrato nella figura sottostante, il prodotto viene posizionato tra la presa a muro e l'apparecchio o gli apparecchi, con il dispositivo acceso.

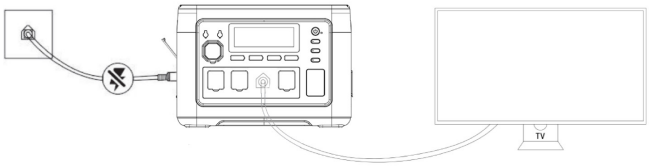

Quando si accende l'apparecchio, questo utilizza direttamente la corrente alternata della rete.
Quando l'alimentazione di rete viene interrotta in questo stato, passa automaticamente all'alimentazione interna a batteria del prodotto.
In modalità UPS, la corrente massima prevista dalle normative giapponesi e americane è di 14 A; in modalità UPS, la corrente massima prevista dalle normative cinesi, britanniche, europee e coreane è di 10 A. Quando l'uscita CA supera la corrente massima, l'icona UPS lampeggia per indicare un sovraccarico, contemporaneamente l'icona CA si spegne e l'uscita viene interrotta.

Ricarica solare

Questo prodotto supporta la ricarica tramite pannelli solari, fornendo una soluzione di alimentazione comoda ed ecologica per l'uso all'aperto o fuori rete.
• Quando è collegato a un pannello solare da 500 W in condizioni di luce solare ottimali, il prodotto può essere ricaricato completamente in circa 2 ore.
• L'ingresso massimo per la ricarica solare è di 500 W, con una tensione massima in ingresso di 50 V.

⚠ Note importanti:

• La potenza di ricarica effettiva può variare a seconda delle condizioni meteorologiche e climatiche (ad esempio, intensità della luce solare, angolazione e temperatura).
• Non superare la tensione di ingresso di 50 V. Tensioni più elevate possono danneggiare il dispositivo e invalidare la garanzia.

Schema di collegamento del pannello solare:

1. Collegare l'uscita del pannello solare alla porta di ingresso solare del prodotto (si consiglia XT60).
2. Assicurarsi che tutti i collegamenti siano saldi e che il pannello sia esposto alla luce solare diretta.
3. Lo schermo LCD visualizzerà la potenza in ingresso una volta avviata la ricarica.

Opzione 1

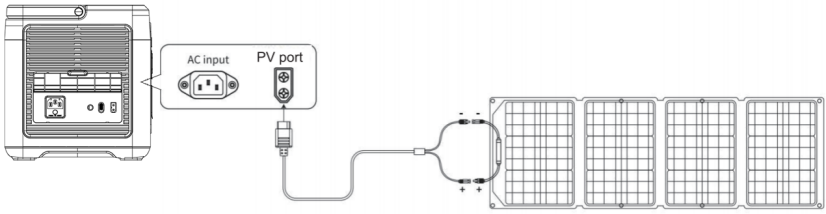

Pannello solare (non incluso)

Opzione 2

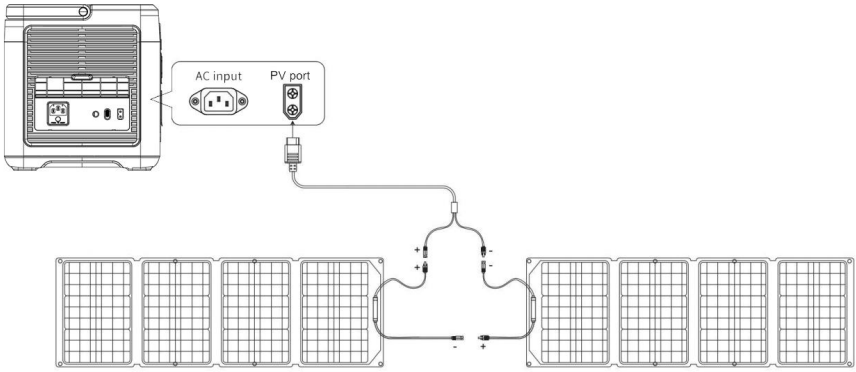

Pannello solare Pannello solare

(Pannelli solari non inclusi)

Ricarica tramite e del veicolo

Ricarica tramite accendisigari dell'auto (porta ACC)

Questo prodotto supporta la ricarica mobile tramite la presa accendisigari dell'auto (porta accessori, di seguito denominata ACC) utilizzando il cavo di ricarica ACC incluso.

Procedura:

1. Accendere il prodotto.
2. Collegare un'estremità del cavo di ricarica ACC alla presa accendisigari dell'auto e l'altra estremità alla porta di ingresso XT60 sul lato dell'unità.
3. Avviare il motore dell'auto. Una volta avviato, lo schermo LCD del dispositivo visualizzerà la potenza in ingresso.

⚠ Note importanti:

• Iniziare sempre la ricarica a bordo solo dopo aver avviato il motore, per evitare di scaricare la batteria dell'auto.
• La ricarica a bordo fornisce in genere una potenza di 90-240 W, con tempi di ricarica variabili a seconda della potenza del veicolo (ad esempio, 12 V/8 A o 24 V/10 A).
• Per una ricarica più rapida, si consiglia di utilizzare invece l'alimentazione di rete (presa CA).

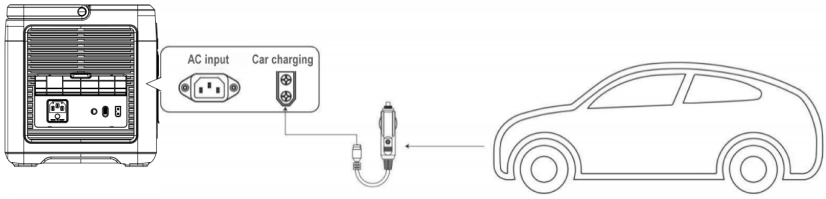

(Accessorio non incluso)

Parametri del prodotto

Nome del prodotto	BPPS1000A
Dimensioni	L346*P228*H238 mm
Peso	11,6 kg
Capacità batteria	1024Wh
Carica CA	
Ingresso fotovoltaico	12–50 V , 500 W
Uscita CA	220-240 V 1800 W (UE), 50/60 Hz, onda sinusoidale pura
USB QC 3.0	(5- 12 V 18 W)*2
Tipo C	(5-12 V e 20 W)*1
Tipo C	(5-20 V/5,0 A)*1, 100 W max con PD3.0
DC5521	(12 V/3 A) *2
Uscita caricatore per auto	12 V/10 A
UPS	
Temperatura di ricarica	0-40°C
Temperatura di funzionamento	-10 ~ 40 °C
Umidità ambientale	<90%RH
Ciclo di carica	>4000

Domande frequenti

Domande frequenti

1. La potenza del carico rientra nell'intervallo nominale, ma il dispositivo non funziona: perché?
Ciò può verificarsi per due motivi:
. Il livello della batteria è basso e deve essere ricaricato.
. Alcuni dispositivi hanno un picco di potenza elevato all'avvio, spesso pari a diverse volte la loro potenza nominale, che può superare la capacità di uscita e impedire il normale funzionamento.

2. Perché il prodotto emette un rumore durante l'uso?
È normale. Le ventole di raffreddamento interne e i componenti induttivi si attivano durante l'avvio e il funzionamento, il che può produrre un leggero rumore.

3. È normale che il cavo di ricarica sia leggermente caldo?
Sì, è normale. Durante la ricarica ad alta potenza, può verificarsi un leggero aumento della temperatura del cavo. Tutti i cavi utilizzati hanno superato rigorosi test e soddisfano gli standard di sicurezza applicabili.

4. Che tipo di batteria utilizza il dispositivo?
Il dispositivo utilizza una batteria al litio ferro fosfato ($LiFePO_4$), conforme a tutti gli standard di sicurezza e prestazioni pertinenti.

5. Quali dispositivi possono essere alimentati tramite la porta di uscita CA?
Le porte CA supportano dispositivi con una potenza nominale inferiore a 1800 W. Ciò include oltre il 95% degli elettrodomestici.
Assicurarsi che la corrente di uscita di ciascun dispositivo collegato non superi la corrente nominale massima della porta CA.

6. Come posso controllare il tempo di utilizzo rimanente?
Durante il funzionamento, il tempo di utilizzo residuo stimato viene visualizzato sul lato sinistro dello schermo, in base al consumo energetico attuale.

7. Come posso verificare che il dispositivo sia in carica?
Durante la ricarica, lo schermo visualizzerà:
. Potenza di ricarica
. Una barra di alimentazione scorrevole
. Un'icona che indica la ricarica CA o FV, a seconda del metodo in uso

8. Come si pulisce il dispositivo?
Utilizzare un panno o un fazzoletto asciutto, morbido e pulito per pulire delicatamente l'esterno del prodotto. Non utilizzare detergenti liquidi o materiali abrasivi.

9. Qual è il modo corretto di conservare il dispositivo?
Assicurarsi che il dispositivo sia spento e conservato in un luogo fresco e asciutto.
Per una conservazione a lungo termine, si consiglia di utilizzare parte della carica residua ogni tre mesi e quindi ricaricare il dispositivo al 50% circa prima di riporlo nuovamente. Ciò contribuisce a mantenere la batteria in buone condizioni.

10. Posso portare il prodotto in aereo?
Sì, il dispositivo è consentito sui voli aerei. Tuttavia, si consiglia di verificare con la compagnia aerea eventuali norme specifiche relative ai dispositivi alimentati da batterie al litio.

11. La capacità effettiva della batteria è la stessa indicata nel manuale d'uso?
Il manuale d'uso indica la capacità nominale della batteria del prodotto. A causa delle perdite di efficienza durante la carica e la scarica, la capacità effettiva utilizzabile è leggermente inferiore al valore nominale.

12. Qual è la potenza massima erogabile da una singola porta CA?
Ogni porta di uscita CA deve funzionare entro la potenza di uscita nominale del dispositivo. Il superamento di tale valore può causare malfunzionamenti o danni.

Condizioni operative

1. Si raccomanda di utilizzare o conservare questo prodotto in un ambiente con temperatura compresa tra 20 °C e 30 °C (°C), lontano da acqua, fonti di calore e altri oggetti metallici.

2. Per motivi di sicurezza, non conservare questo prodotto in un ambiente con temperatura superiore a 40 °C o inferiore a-10 °C per un periodo prolungato.

3. Se non viene utilizzato per un lungo periodo, caricarlo al 50% prima di riporlo. Se la batteria viene lasciata inutilizzata per un lungo periodo quando è gravemente scarica, ciò causerà danni irreversibili alla batteria e ridurrà la durata del prodotto.

Blaupunkt JuiceBox 1000

Manual del usuario

ESTACIÓN DE ENERGÍA PORTÁTIL

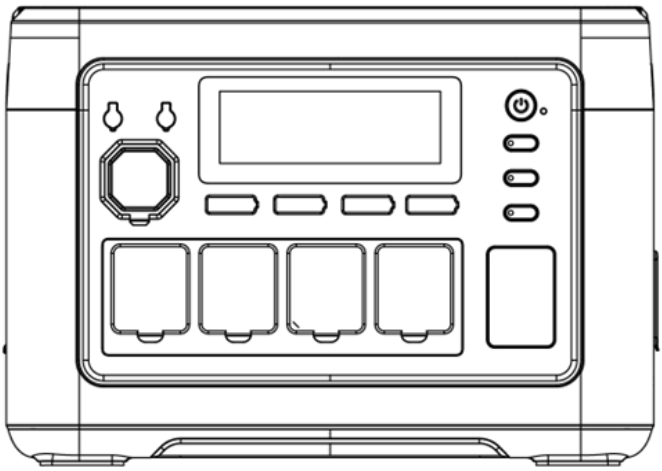

Agradecemos sinceramente su compra de la fuente de alimentación portátil BPPS1000A.
Antes de utilizar el producto, lea atentamente este manual para garantizar un manejo adecuado y un funcionamiento seguro.
Recomendamos encarecidamente que conserve este manual junto con la factura de compra y cualquier certificado relacionado para futuras consultas.
Para garantizar un transporte seguro, la batería solo está parcialmente cargada (aproximadamente al 30 %) en el momento del embalaje. Cargue completamente la unidad antes de utilizarla por primera vez.
Por razones de seguridad, no utilice cables alargadores ni adaptadores múltiples para cargar el dispositivo. Este producto debe cargarse directamente desde una toma de corriente de pared u otras fuentes de alimentación estables.
Además, evite utilizar la misma toma de corriente para otros aparatos mientras la unidad se está cargando.

Descargo de responsabilidad..... 83

Lista de embalaje..... 83

Precauciones de uso..... 84

Especificaciones 85

Descripción del producto 85

Interfaz de visualización 89

Modo UPS..... 89

Startup Test 90

Diagrama de conexión del SAI 91

Carga del panel solar 91

Carga en el coche 93

Parámetros del producto..... 94

Preguntas frecuentes 95

Condiciones de funcionamiento..... 96

Aviso legal

Lea atentamente este manual del usuario antes de utilizar el producto para asegurarse de que comprende completamente sus funciones y las instrucciones de seguridad. Después de leerlo, guarde el manual en un lugar seguro para consultarlo en el futuro.

El uso incorrecto de este producto puede provocar lesiones personales graves, daños a otras personas, daños al producto o pérdidas materiales. Al utilizar este producto, usted reconoce que ha leído, comprendido y aceptado todos los términos descritos en este manual. Los usuarios son los únicos responsables de sus acciones y de las consecuencias que de ellas se deriven.

Nuestra empresa no asume ninguna responsabilidad por cualquier pérdida o daño que se derive del uso del producto de forma no conforme con las instrucciones proporcionadas en este manual. Para garantizar el cumplimiento de las leyes y normativas aplicables, la empresa se reserva el derecho a la interpretación final de este documento y de todos los materiales relacionados con el producto.

Lista de embalaje

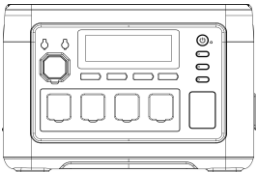

Blaupunkt JuiceBox 1000

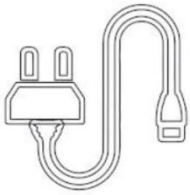

Cable de alimentación de CA



MC4-XT60



Guía del usuario

Precauciones de uso

1. Evite la exposición a altas temperaturas y humedad. No utilice el producto bajo la luz solar directa ni cerca del fuego.

2. No desmonte ni modifique el producto, ya que podría provocar un mal funcionamiento o incluso un incendio.

3. Deseche o recicle el producto de acuerdo con los métodos estipulados por la legislación local.

4. Tenga cuidado de no dejar caer el producto desde lugares elevados ni exponerlo a golpes fuertes.

5. Guarde o utilice el producto fuera del alcance de los niños.

6. Utilice accesorios originales de la empresa. Los clientes que utilicen productos no originales y sufran consecuencias adversas como resultado de ello, no podrán disfrutar del mantenimiento gratuito.

7. Cuando utilice este producto, no interfiera en la refrigeración del mismo y mantenga un espacio de ventilación de más de 30 cm desde los puertos de succión y escape laterales.

8. Cuando no utilice el producto, apague el cuerpo y desenchufe el cable de alimentación. Evite almacenar el producto en lugares con alta temperatura, alta humedad y luz solar directa.

9. Si necesita almacenar el producto durante un periodo prolongado, asegúrese de agotar la carga una vez cada tres meses y, a continuación, recárguelo hasta aproximadamente el 50 %.

10. Si tiene alguna duda sobre si el cuerpo del producto, el cable auxiliar o el equipo de conexión están defectuosos, no continúe utilizando el producto. En su lugar, póngase en contacto con el personal de posventa para resolver el problema a tiempo.

11. No guarde el producto durante mucho tiempo en el coche, en un almacén al aire libre o en otros lugares que puedan estar expuestos a temperaturas extremas, ya que podría acortarse la vida útil de la batería, entre otros fallos.

12. Limitaciones del equipo médico: este producto no asume la alimentación eléctrica de equipos médicos. Entre ellos se incluyen ventiladores médicos (CPE para hospitales) o pulmones artificiales (ECMO: oxigenador de membrana extracorpórea). Cuando utilice este producto con otros dispositivos médicos, asegúrese de que no haya restricciones en el uso de fuentes de alimentación externas consultando previamente con el fabricante.

13. Los productos de alimentación eléctrica pueden generar campos electromagnéticos cuando se utilizan y pueden afectar al funcionamiento normal de implantes médicos como pedículos, implantes cocleares, audífonos, desfibriladores y dispositivos médicos personales. Si utiliza estos dispositivos médicos, póngase en contacto con nosotros para conocer las restricciones de uso de este producto. Las medidas básicas consisten en garantizar un alcance suficiente de los implantes médicos, como implantes médicos, implantes cocleares, audífonos y desfibriladores.

Especificaciones

Capacidad	Vida útil	Peso	Tamaño	Encendedor de cigarrillos*1
LiFePo4 1024 Wh (51,2 V)	≥4000 cargas	11,6 kg	L346*W228*H238 mm	12 V/10 A
USB-A*2	USB-C*1	USB-C*1	DC5521 Salida*2	Luz LED
QC3.0 18 W	PD-20 W	PD-100 W	12 V/3 A	1 W
CA			Entrada CA	Entrada PV/DC
1800 W CA 220-240 V 50/60 Hz			Entrada CA 200-240 V/1200 W	Entrada PV/DC 12 V-50 V/11 A 500 W (MÁX.)

Descripción del producto

Este producto es una estación de energía portátil diseñada para una amplia gama de aplicaciones, incluyendo energía de respaldo para emergencias en el hogar, viajes al aire libre, respuesta ante desastres y entornos de trabajo al aire libre. Su versatilidad lo hace adecuado para numerosas necesidades relacionadas con la energía.

Equipada con una batería de fosfato de hierro y litio ($LiFePO_4$) integrada, la unidad admite múltiples métodos de carga:

- Carga rápida CA
- Carga desde un vehículo
- Carga solar

Además, el producto cuenta con una función integrada de suministro de energía ininterrumpida (UPS). En caso de fallo del suministro eléctrico, cambia automáticamente a la alimentación por batería en 10 milisegundos, lo que garantiza un suministro de energía ininterrumpido a los dispositivos conectados.

La salida de CA proporciona una onda sinusoidal pura, que es más segura y compatible con los dispositivos electrónicos sensibles. La frecuencia de salida también se puede ajustar manualmente entre 50 Hz y 60 Hz para cumplir con las normas regionales y optimizar la protección de sus aparatos.

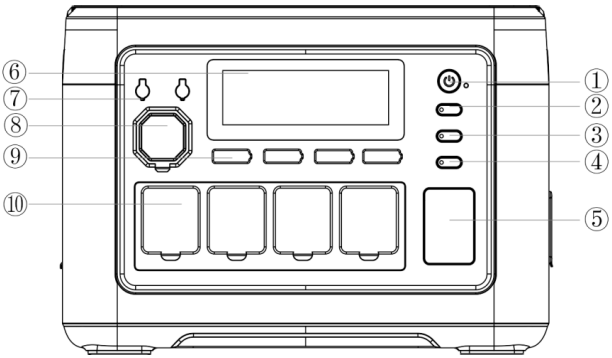

① Interruptor de alimentación
② Interruptor de CC
③ Interruptor de CA
④ Interruptor LED
⑤ Luz LED
⑥ Pantalla LCD
⑦ DC5521
⑧ Encendedor de cigarrillos
⑨ USB-A/Tipo C
⑩ Puerto de salida de CA

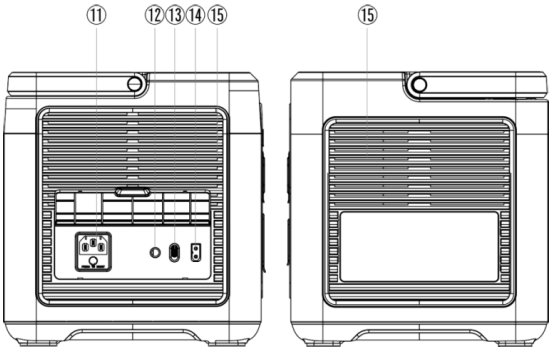

⑪ Puerto de carga CA/Botón de protección contra sobrecargas
⑫ Puerto de conexión a tierra externo
⑬ Interruptor de ajuste de carga rápida/lenta CA
⑭ Puerto de entrada PV/ Coche
⑮ Entrada/salida de aire de refrigeración

①Interruptor de alimentación

Mantenga pulsado el botón de encendido durante 3 segundos para encender el sistema. Con la pantalla LCD encendida, manténgalo pulsado de nuevo durante 3 segundos para apagar el sistema.

②Interruptor de CC

Al pulsar brevemente el botón DC, se enciende el puerto de salida de CC. Al pulsarlo brevemente de nuevo, se apaga.

 Encendedor de cigarros*1	 DC5521 Salida*2	 USB-A*2	 USB-C*1	 USB-C*1
12 V/10 A	12 V/3 A	QC3.0 18 W	PD-20 W	PD-100W

③Interruptor de CA

Mientras el dispositivo está encendido, pulse brevemente el botón AC para activar los puertos de salida de CA.
Púlselo de nuevo para desactivarlos.
1. Nota: Los estándares de voltaje y frecuencia de CA varían según la región. Confirme los requisitos de su dispositivo antes de usarlo.
2. Para cambiar entre 50 Hz y 60 Hz, pulse el botón AC y el botón LED simultáneamente durante 3 segundos.
3. Para cambiar el voltaje de salida de CA (220 V/230 V/240 V), pulse el botón AC 10 veces seguidas.

④Interruptor LED y ⑤Luz LED

Cuando el dispositivo esté encendido, pulse brevemente el botón LED para activar el modo de luz constante.
Púlselo de nuevo para cambiar al modo SOS y púlselo una vez más para entrar en el modo intermitente.
Para activar el modo silencioso, mantenga pulsado el botón LED.
Vuelva a mantener pulsado para desactivar el modo silencioso.

⑥Pantalla LCD

Muestra el estado de consumo de energía del dispositivo.

⑦DC5521

Salida: 12 V/3 A

⑧Encendedor de cigarrillos

Salida: 12 V/10 A

⑨USB-A/Tipo C

USB QC3.0	(5-12 V, 18 W) *2
Tipo C	(5-12 V, 20 W)*1
Tipo C	(5-15 V/3,0 A; 20 V/5 A 100 W)*1

⑩Puerto de salida CA

Salida: 220-240 V 1800 W (UE), 50/60 Hz, onda sinusoidal pura

⑪Puerto de carga CA/Botón de protección contra sobrecargas

Para cargar este producto mediante la red eléctrica, utilice el cable de carga CA estándar suministrado.
Conecte el cable de la toma de corriente CA a la toma de carga CA del producto.
⚠ Antes de cargar, asegúrese de que el voltaje y la frecuencia de la red eléctrica local sean compatibles con los requisitos de entrada de CA del dispositivo.
Aviso de protección contra sobrecargas
Si el suministro eléctrico es inestable, debido a rayos, subidas de tensión o una entrada de alto voltaje, el sistema de protección contra sobrecargas integrado en el dispositivo se activará automáticamente. Esto desconecta la entrada de CA para proteger los componentes internos.
Para restablecer la función de carga CA, siga estos pasos:
1. Apague el interruptor de alimentación principal y desconecte todos los dispositivos conectados.
2. Compruebe que todos los componentes se encuentran en estado normal y no presentan signos de daños.
3. Vuelva a encender el interruptor de alimentación.
4. Pulse el botón de reinicio de la protección contra sobrecargas y vuelva a conectar el cable de carga de CA para reanudar la carga.

⑫Puerto de conexión a tierra externo

Si es necesario, los usuarios pueden conectar un cable de conexión a tierra al dispositivo para fines de puesta a tierra. De forma predeterminada, el producto no está conectado a tierra, a menos que sea necesario en entornos operativos específicos.

⑬Interruptor de ajuste de carga rápida/lenta de CA

Cuando el interruptor está en modo de carga rápida CA, asegúrese de que el voltaje de salida de la fuente de alimentación esté entre 200 y 240 V. En este rango, la potencia máxima de carga puede alcanzar los 1200 W.
Cuando el interruptor está en modo de carga lenta CA, asegúrese también de que el voltaje de salida sea de 200-240 V. En estas condiciones, la potencia de carga máxima está limitada a 500 W.

⑭Puerto de entrada fotovoltaico/para coche ( )

Utilice un cable de carga con puerto de entrada PV/Car estándar para conectar un panel solar para la carga.
1. La entrada máxima es de 500 W, con un límite de voltaje de 50 V.
2. La carga con un voltaje superior a 50 V puede dañar el dispositivo, y dichos daños no están cubiertos por la garantía.

⑮Entrada/salida de aire de refrigeración del

Cuando el producto alcanza una determinada temperatura durante su funcionamiento, el ventilador de refrigeración se activa automáticamente. No bloquee la entrada ni la salida de aire mientras utiliza el dispositivo y asegúrese de que no haya objetos a menos de 30 cm de las rejillas de ventilación para permitir un flujo de aire adecuado.

Interfaz de la pantalla

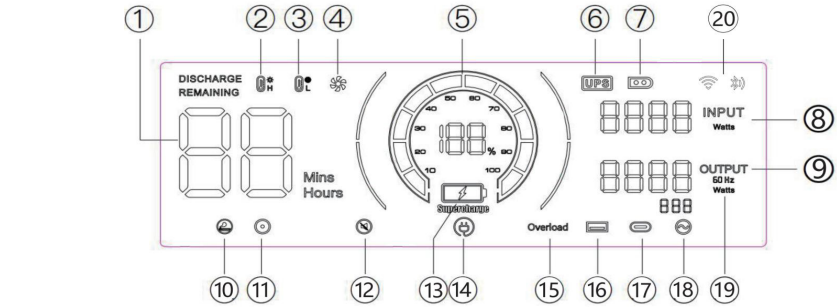

①Tiempo de uso/tiempo de carga
② Protección contra altas temperaturas
③Protección contra bajas temperaturas
④
⑤Estado de la alimentación
⑥Modo UPS
⑦Modo de carga PV
⑧Potencia total de entrada
⑨Potencia total de salida
⑩Salida para encendedor de cigarrillos (12 V)
⑪Salida CC (12 V)
⑫Modo silencioso
⑬Modo de carga rápida
⑭Modo de carga lenta
⑮Protección contra sobrecargas
⑯Salida USB
⑰Salida PD
⑱Salida CA
⑲Frecuencia
⑳WIFI/ Bluetooth

Indicadores luminosos de precaución

Cuando este icono esté encendido, asegúrese de que la entrada de aire a ambos lados del producto no esté bloqueada.

Cuando el icono indicador parpadea, significa que la temperatura interna de la máquina es demasiado alta o demasiado baja. En ese momento, el dispositivo ha activado el programa de protección inteligente y ha dejado de funcionar con normalidad. Debe esperar a que la máquina vuelva a la temperatura normal antes de que pueda reanudar su funcionamiento.

Cuando este icono parpadea, la salida del puerto correspondiente es anómala. Compruebe la carga.

Cuando este icono parpadea, la salida del puerto correspondiente es anómala. Compruebe la carga.

Cuando este icono parpadea, el producto ha entrado en modo silencioso.

Startup Test

Elemento de prueba	Método de prueba	Respuesta esperada del sistema	Observación
Encender la salida de CA	Encender la salida correspondiente sin carga.	La pantalla se ilumina y entra en modo de suspensión después de 30 minutos sin apagarse, manteniendo la salida normal.	
Encender la salida de CC			
Encender la salida USB		La pantalla se ilumina, se apaga después de 30 minutos y la salida se desconecta.	
Encienda la luz		La pantalla se ilumina y entra en modo de suspensión después de 30 minutos. La luz de camping permanece encendida y no se apaga.	
Encender el botón de encendido	Después de pulsar el botón de encendido para encender el dispositivo, no se muestra ninguna salida.	La pantalla se enciende y se apaga después de 30 minutos.	
Carga CA/CC	Utilice el cable de carga para cargar el dispositivo mientras está apagado.	La pantalla se enciende y entra en modo de suspensión después de 30 minutos. No se apaga y al pulsar el botón de encendido no se apaga.	No importa si está completamente cargado o se está cargando.

Aviso sobre el consumo de energía

Cuando la estación de energía portátil no se utiliza pero permanece encendida, seguirá consumiendo aproximadamente 20 W de energía de la batería:

- Si el botón CA está activado con una salida activa, el consumo es de unos 16 W.
- Si el botón USB/CC está activado con una salida activa, el consumo es de unos 2 W.

Para evitar un consumo innecesario de la batería, se recomienda apagar completamente la unidad cuando no se utilice.

Modo UPS

El producto admite el modo de derivación, lo que permite que la alimentación de CA se suministre directamente sin pasar por la batería.
En modo UPS, si la entrada de CA principal se interrumpe repentinamente, el producto cambiará automáticamente a la alimentación de la batería en menos de 10 ms, lo que garantiza el funcionamiento continuo del dispositivo de CA conectado.
Diagrama de conexión del UPS
Como se muestra en la figura siguiente, el producto se coloca entre la toma de corriente de la pared y el aparato o aparatos, con el dispositivo encendido.

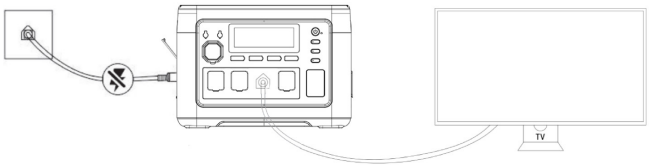

Cuando se enciende el aparato, este utiliza directamente la corriente alterna de la red.
Cuando se corta la alimentación de red en este estado, se cambia automáticamente a la alimentación de la batería interna del producto.
En modo UPS, la corriente máxima según las normativas japonesas y estadounidenses es de 14 A; en modo UPS, la corriente máxima según las normativas chinas, británicas, europeas y coreanas es de 10 A. Cuando la salida de CA supera la corriente máxima, el icono del SAI parpadea para indicar una sobrecarga, al mismo tiempo que se apaga el icono de CA y se interrumpe la salida.

Carga solar

Este producto admite la carga a través de paneles solares, lo que proporciona una solución de energía cómoda y ecológica para uso en exteriores o sin conexión a la red eléctrica.
• Cuando se conecta a un panel solar de 500 W en condiciones óptimas de luz solar, el producto se puede cargar completamente en aproximadamente 2 horas.
• La entrada máxima de carga solar es de 500 W, con un voltaje de entrada máximo de 50 V.

⚠ Notas importantes:

• La potencia de carga real puede variar en función de las condiciones meteorológicas y climáticas (por ejemplo, la intensidad de la luz solar, el ángulo y la temperatura).
• No exceda los 50 V de tensión de entrada. Voltajes más altos pueden dañar el dispositivo y anular la garantía.

Diagrama de conexión del panel solar:

1. Conecte la salida del panel solar al puerto de entrada solar del producto (se recomienda XT60).
2. Asegúrese de que todas las conexiones sean seguras y de que el panel esté expuesto a la luz solar directa.
3. La pantalla LCD mostrará la potencia de entrada una vez que comience la carga.

Opción 1

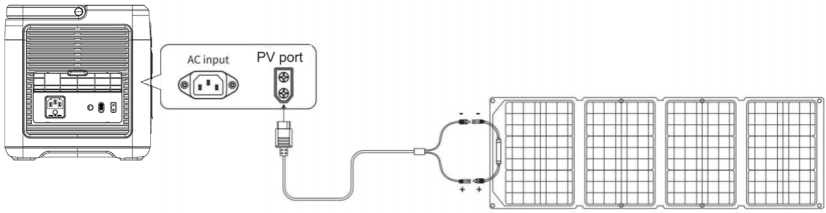

Panel solar (no incluido)

Opción 2

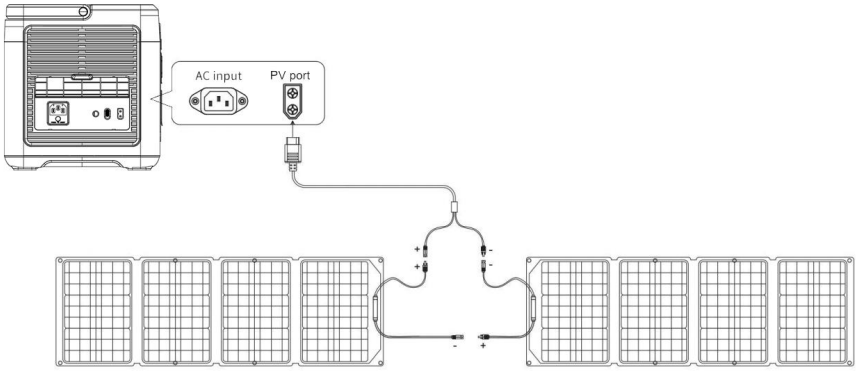

Panel solar Panel solar

Paneles solares no incluidos

Carga e e desde el vehículo

Carga a través del encendedor del coche (puerto ACC)

Este producto admite la carga móvil a través del encendedor del vehículo (puerto accesorio, en lo sucesivo denominado ACC) utilizando el cable de carga ACC incluido.

Pasos:

1. Encienda el producto.
2. Conecte un extremo del cable de carga ACC a la toma del encendedor del coche y el otro extremo al puerto de entrada XT60 situado en el lateral de la unidad.
3. Arranque el motor del coche. Una vez arrancado, la pantalla LCD del dispositivo mostrará la potencia de entrada.

⚠ Notas importantes:

• Comience siempre la carga a bordo solo después de arrancar el motor, para evitar que se descargue la batería del coche.
• La carga a bordo suele proporcionar entre 90 y 240 W de potencia, y los tiempos de carga varían en función de la salida del vehículo (por ejemplo, 12 V/8 A o 24 V/10 A).
• Para una carga más rápida, se recomienda utilizar la red eléctrica (toma de CA).

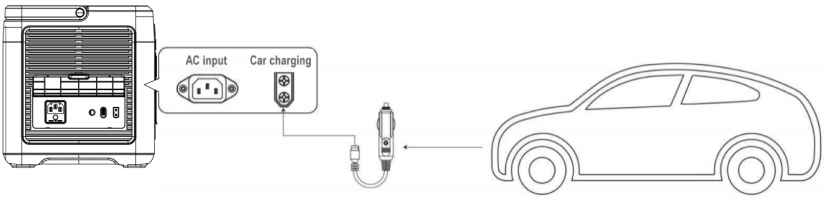

(Accesorio no incluido)

Parámetros del producto

Nombre del producto	BPPS1000A
Tamaño del producto	L346*W228*H238 mm
Peso del producto	11,6 kg
Capacidad de la batería	1024 Wh
Carga CA	
Entrada fotovoltaica	12-50 V , 500 W
Salida CA	220-240 V 1800 W (UE), 50/60 Hz, onda sinusoidal pura
USB QC 3.0	(5- 12 V, 18 W) *2
Tipo C	(5-12 V , 20 W)*1
Tipo C	(5-20 V/5,0 A)*1, 100 W máx. con PD3.0
DC5521	(12 V/3 A) *2
Salida del cargador para coche	12 V/10 A
UPS	
Temperatura de carga	0-40°C
Temperatura de funcionamiento	-10 ~ 40°C
Humedad ambiental	<90 % HR
Ciclo de carga	>4000

Preguntas frecuentes

Preguntas frecuentes

1. La potencia de carga está dentro del rango nominal, pero el dispositivo no funciona. ¿Por qué?
Esto puede ocurrir por dos motivos:
. El nivel de la batería es bajo y es necesario recargarla.
. Algunos dispositivos tienen un pico de potencia elevado al arrancar, a menudo varias veces superior a su potencia nominal, lo que puede superar la capacidad de salida e impedir el funcionamiento normal.

2. ¿Por qué el producto hace ruido durante su uso?
Es normal. Los ventiladores de refrigeración internos y los componentes inductivos se activan durante el arranque y el funcionamiento, lo que puede producir un ruido de bajo nivel.

3. ¿Es normal que el cable de carga esté ligeramente caliente?
Sí, es normal. Durante la carga a alta potencia, puede producirse un ligero aumento de la temperatura del cable. Todos los cables utilizados han superado rigurosas pruebas y cumplen las normas de seguridad aplicables.

4. ¿Qué tipo de batería utiliza el dispositivo?
El dispositivo utiliza una batería de fosfato de hierro y litio ($LiFePO_4$), que cumple con todas las normas de seguridad y rendimiento pertinentes.

5. ¿Qué dispositivos se pueden alimentar a través del puerto de salida de CA?
Los puertos de CA admiten dispositivos con una potencia nominal inferior a 1800 W. Esto incluye más del 95 % de los electrodomésticos.
Asegúrese de que la corriente de salida de cada dispositivo conectado no supere la corriente nominal máxima del puerto de CA.

6. ¿Cómo puedo comprobar el tiempo de uso restante?
Durante el funcionamiento, el tiempo de uso restante estimado se muestra en la parte izquierda de la pantalla, en función del consumo de energía actual.

7. ¿Cómo puedo confirmar que el dispositivo se está cargando?
Durante la carga, la pantalla mostrará:
. Potencia de carga
. Una barra de potencia que se desplaza
. Un icono que indica si la carga es CA o PV, según el método utilizado

8. ¿Cómo se debe limpiar el dispositivo?
Utilice un paño o un tejido seco, suave y limpio para limpiar con cuidado el exterior del producto. No utilice limpiadores líquidos ni materiales abrasivos.

9. ¿Cuál es la forma correcta de almacenar el dispositivo?
Asegúrese de que el dispositivo esté apagado y guárdelo en un lugar fresco y seco.
Para un almacenamiento prolongado, se recomienda utilizar parte de la energía restante cada tres meses y, a continuación, recargar el dispositivo hasta aproximadamente el 50 % antes de volver a guardarlo. Esto ayuda a mantener el buen estado de la batería.

10. ¿Puedo llevar el producto en un avión?
Sí, el dispositivo está permitido en los viajes en avión. Sin embargo, es aconsejable consultar con su compañía aérea si existe alguna normativa específica relativa a los dispositivos que funcionan con baterías de litio.

11. ¿La capacidad real de la batería es la misma que la indicada en el manual del usuario?
El manual del usuario indica la capacidad nominal de la batería del producto. Debido a las pérdidas de eficiencia durante la carga y la descarga, la capacidad útil real es ligeramente inferior al valor nominal.

12. ¿Cuál es la potencia de salida máxima de un solo puerto de CA?
Cada puerto de salida de CA debe funcionar dentro de la potencia de salida nominal del dispositivo. Si se supera este valor, se pueden producir fallos de funcionamiento o daños.

Condiciones de funcionamiento

1. Se recomienda utilizar o almacenar este producto en un entorno con una temperatura comprendida entre 20° C y 30° C, alejado del agua, el calor y otros objetos metálicos.

2. Por razones de seguridad, no almacene este producto en un entorno con una temperatura superior a 40° C o inferior a-10° C durante un periodo prolongado.

3. Si no se utiliza durante un periodo prolongado, cárguelo al 50 % antes de guardarlo. Si la batería se deja sin usar durante un periodo prolongado cuando está muy descargada, se producirán daños irreversibles en la batería y se acortará la vida útil del producto.

Blaupunkt JuiceBox 1000

Manual do utilizador

ESTAÇÃO DE ENERGIA PORTÁTIL

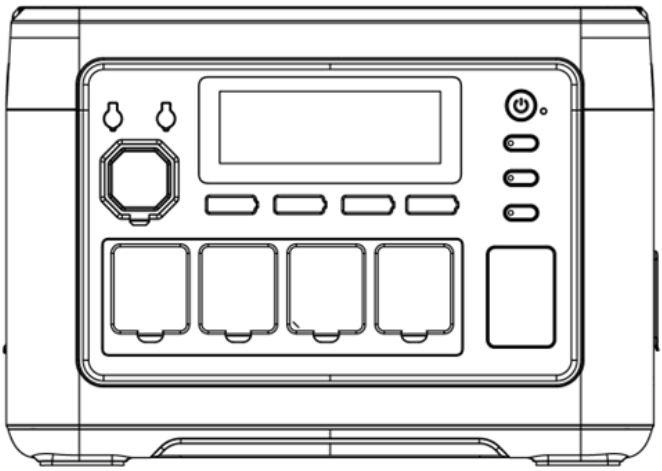

Agradecemos sinceramente a sua compra da fonte de alimentação portátil para armazenamento de energia BPPS1000A.
Antes de utilizar o produto, leia atentamente este manual para garantir o manuseamento adequado e o funcionamento seguro.
Recomendamos vivamente que guarde este manual juntamente com a fatura de compra e quaisquer certificados relacionados para referência futura.
Para garantir um transporte seguro, a bateria está apenas parcialmente carregada (aproximadamente 30%) no momento da embalagem. Carregue totalmente a unidade antes de utilizá-la pela primeira vez.
Por motivos de segurança, não utilize cabos de extensão ou adaptadores múltiplos para carregar o dispositivo. Este produto deve ser carregado diretamente de uma tomada de parede ou outras fontes de alimentação estáveis.
Além disso, evite utilizar a mesma tomada para outros aparelhos enquanto a unidade estiver a carregar.

PORTUGUESE índice

Isenção de responsabilidade 99

Lista de embalagem..... 99

Precauções de utilização 100

Especificações..... 101

Descrição do produto 101

Interface do visor..... 105

Modo UPS..... 105

Startup Test 106

Diagrama de ligação UPS..... 107

Carregamento do painel solar 107

Carregamento no carro 109

Parâmetros do produto 110

Perguntas frequentes 111

Condições de funcionamento..... 112

Isenção de responsabilidade

Leia atentamente este Manual do Utilizador antes de utilizar o produto para garantir a compreensão completa das suas funções e instruções de segurança. Após a leitura, guarde o manual num local seguro para referência futura.

A utilização indevida deste produto pode resultar em ferimentos graves, danos a terceiros, danos ao produto ou perda de propriedade. Ao utilizar este produto, reconhece que leu, compreendeu e aceitou todos os termos descritos neste manual. Os utilizadores são os únicos responsáveis pelas suas ações e quaisquer consequências resultantes.

A nossa empresa não se responsabiliza por quaisquer perdas ou danos decorrentes da não utilização do produto de acordo com as instruções fornecidas neste manual. Para garantir a conformidade com as leis e regulamentos aplicáveis, a empresa reserva-se o direito de interpretação final deste documento e de todos os materiais relacionados com o produto.

Lista de embalagem

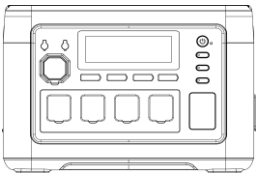

Blaupunkt JuiceBox 1000

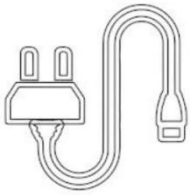

Cabo de alimentação CA



MC4-XT60



Guia do utilizador

Precauções de utilização

1. Evite temperaturas e humidade elevadas. Evite utilizar o produto sob luz solar direta e/ou perto de fontes de calor.

2. Certifique-se de não desmontar ou modificar o produto, pois isso pode causar mau funcionamento ou até mesmo um incêndio.

3. Descarte ou recicle o produto de acordo com os métodos estipulados pelas leis locais.

4. Tenha cuidado para não deixar o produto cair de um local alto ou expô-lo a qualquer tipo de impacto forte.

5. Armazene ou utilize o produto fora do alcance das crianças.

6. Utilize acessórios originais da empresa. Os clientes que utilizarem produtos não originais e sofrerem consequências adversas como resultado, não poderão usufruir da manutenção gratuita.

7. Ao utilizar este produto, não interfira no arrefecimento do produto, esvazie o espaço de ventilação de mais de 30 cm da porta de sucção e exaustão lateral.

8. Quando o produto não estiver em uso, desligue a alimentação e desconecte o cabo de alimentação. Evite armazenar o produto em locais com alta temperatura, alta umidade e luz solar direta.

9. Se precisar de armazenar o produto por um longo período, certifique-se de esgotar a carga uma vez a cada 3 meses e, em seguida, recarregue-o até cerca de 50%.

10. Se houver alguma dúvida de que o corpo do produto, a linha auxiliar e o equipamento de conexão estão com defeito, não continue a usar o produto. Em vez disso, entre em contacto com o pessoal de pós-venda para resolver o problema a tempo.

11. Não armazene o produto por muito tempo no carro, em armazéns ao ar livre ou outros locais que possam sofrer temperaturas extremamente altas ou baixas, para evitar que a vida útil da bateria seja reduzida, entre outras falhas.

12 Limitação do equipamento médico: Este produto não assume a alimentação de equipamento médico. Estes incluem ventiladores médicos (CPE para hospitais) ou pulmões artificiais (ECMO: oxigenador de membrana extracorpórea). Ao utilizar este produto com outros dispositivos médicos, certifique-se de que não há restrições quanto à utilização de alimentação externa, consultando previamente o fabricante.

13. Os produtos de alimentação podem gerar campos eletromagnéticos quando utilizados e podem afetar o funcionamento normal de implantes médicos, tais como pedículos, implantes cocleares, aparelhos auditivos, desfibriladores e dispositivos médicos pessoais. Se estiver a utilizar estes dispositivos médicos, contacte-nos para obter informações sobre as restrições de utilização deste produto. As medidas básicas consistem em garantir um alcance suficiente dos implantes médicos, tais como implantes médicos, implantes cocleares, aparelhos auditivos e desfibriladores.

Especificações

 Capacidade	 Vida útil	 Peso	 Tamanho	 Isqueiro para cigarros*1
LiFePo4 1024 Wh (51,2 V)	≥4000 cargas	11,6 kg	L346*W228*H238 mm	12 V/10 A
 USB-A*2	 USB-C*1	 USB-C*1	 DC5521Saída*2	 Luz LED
QC3.0 18 W	PD-20W	PD-100W	12V/3A	1W
 CA			 Entrada CA	 Entrada PV/DC
1800 W AC220-240V 50/60 Hz			Entrada CA 200-240 V/1200 W	Entrada PV/DC 12 V-50 V/11 A 500 W (MÁX.)

Descrição do produto

Este produto é uma estação de energia portátil concebida para uma vasta gama de aplicações, incluindo energia de reserva para emergências domésticas, viagens ao ar livre, resposta a catástrofes e ambientes de trabalho ao ar livre. A sua versatilidade torna-o adequado para inúmeras necessidades relacionadas com energia.

Equipada com uma bateria de fosfato de ferro e lítio ($LiFePO_4$) integrada, a unidade suporta vários métodos de carregamento:

- Carregamento rápido CA
- Carregamento a partir de um veículo
- Carregamento solar

Além disso, o produto possui uma função integrada de fonte de alimentação ininterrupta (UPS). Em caso de falha na energia elétrica, ele muda automaticamente para a energia da bateria em 10 milissegundos, garantindo o fornecimento ininterrupto de energia aos seus dispositivos conectados.

A saída CA fornece uma onda senoidal pura, que é mais segura e mais compatível com aparelhos eletrónicos sensíveis. A frequência de saída também pode ser ajustada manualmente entre 50 Hz e 60 Hz para atender aos padrões regionais e otimizar a proteção dos seus aparelhos.

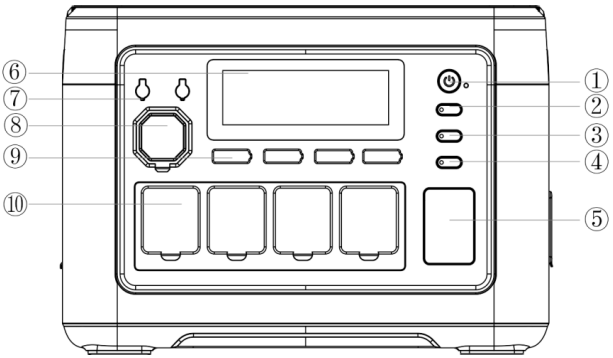

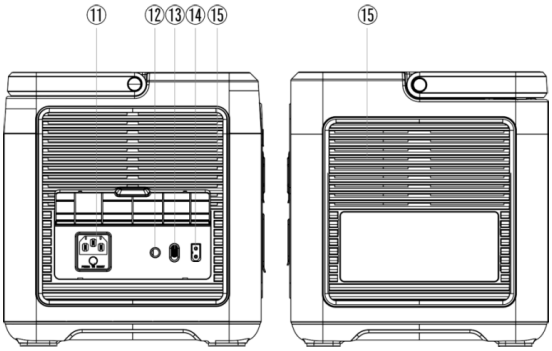

① Interruptor de alimentação
② Interruptor DC
③ Interruptor CA
④ Interruptor LED
⑤ Luz LED
⑥ Ecrã LCD
⑦ DC5521
⑧ Acendedor de cigarros
⑨ USB-A/Tipo C
⑩ Porta de saída AC

⑪ Porta de carregamento CA /Botão de proteção contra sobrecarga
⑫ Porta de aterramento externo
⑬ Interruptor de ajuste de carga rápida/lenta CA
⑭ Porta de entrada PV/Carro
⑮ Entrada/saída de ar de refrigeração

①

Pressione e mantenha pressionado o botão de alimentação por 3 segundos para ligar o sistema. Com o ecrã LCD ligado, mantenha-o premido novamente durante 3 segundos para desligar o sistema.

②Interruptor DC

Um toque curto no botão DC liga a porta de saída DC. Outro toque curto desliga-a novamente.

 Isqueiro para charutos*1	 DC5521Saída*2	 USB-A*2	 USB-C*1	 USB-C*1
12 V/10 A	12V/3A	QC3.0 18W	PD-20W	PD-100W

③Interruptor CA

Enquanto o dispositivo estiver ligado, pressione brevemente o botão AC para ativar as portas de saída AC.
Pressione novamente para desativar.
1. Nota: Os padrões de tensão e frequência CA diferem consoante a região. Confirme os requisitos do seu dispositivo antes de utilizar.
2. Para alternar entre 50 Hz e 60 Hz, pressione o botão AC e o botão LED simultaneamente por 3 segundos.
3. Para alterar a tensão de saída CA (220 V/230 V/240 V), pressione o botão AC 10 vezes seguidas.

④Interruptor LED e ⑤Luz LED

Quando o dispositivo estiver ligado, pressione rapidamente o botão LED para ativar o modo de luz constante.
Pressione novamente para mudar para o modo SOS e pressione mais uma vez para entrar no modo intermitente.
Para ativar o modo silencioso, pressione e mantenha pressionado o botão LED.
Pressione novamente para desativar o modo silencioso.

⑥Ecrã LCD

Exibe o estado de utilização de energia do dispositivo.

⑦DC5521

Saída: 12 V/3 A

⑧Acendedor de cigarros

Saída: 12 V/10 A

⑨USB-A/Tipo C

USBQC3 . 0	(5-12 V 18 W)*2
Tipo C	(5-12 V 20 W)*1
Tipo C	(5-15 V/3,0 A; 20 V/5 A 100 W)*1

⑩Porta de saída CA

Saída: 220-240 V 1800 W (UE), 50/60 Hz, onda senoidal pura

⑪Porta de carregamento CA/Botão de proteção contra sobrecarga

Para carregar este produto através da rede elétrica, utilize o cabo de carregamento CA padrão fornecido.
Ligue o cabo da tomada de parede CA à porta de carregamento CA do produto.
⚠ Antes de carregar, certifique-se de que a tensão e a frequência da sua rede elétrica local são compatíveis com os requisitos de entrada CA do dispositivo.
Aviso de proteção contra sobrecarga
Se a fonte de alimentação estiver instável — devido a raios, picos de energia ou alta tensão de entrada —, o sistema de proteção contra sobrecarga integrado do dispositivo será ativado automaticamente. Isso desconecta a entrada CA para proteger os componentes internos.
Para restaurar a função de carregamento CA, siga estas etapas:
1. Desligue o interruptor principal e desconecte todos os dispositivos conectados.
2. Confirme se todos os componentes estão em condições normais, sem sinais de danos.
3. Ligue novamente o interruptor de alimentação.
4. Pressione o botão de reinicialização da proteção contra sobrecarga e reconecte o cabo de carregamento CA para retomar o carregamento.

⑫Porta de ligação à terra externa

Se necessário, os utilizadores podem ligar um fio de ligação à terra ao dispositivo para fins de ligação à terra. Por predefinição, o produto não está ligado à terra, a menos que seja necessário em ambientes operacionais específicos.

⑬Interruptor de ajuste de carga rápida/lenta CA

Quando o interruptor estiver definido para o modo de carregamento rápido CA, certifique-se de que a tensão de saída da fonte de alimentação esteja entre 200–240 V. Nesta faixa, a potência máxima de carregamento pode atingir 1200 W.
Quando o interruptor estiver definido para o modo de carga lenta CA, certifique-se também de que a tensão de saída é de 200–240 V. Nestas condições, a potência máxima de carga é limitada a 500 W.

⑭Porta de entrada PV/Carro

Use um cabo de carregamento com porta de entrada PV/Car padrão para conectar um painel solar para carregar.
1. A entrada máxima é de 500 W, com um limite de tensão de 50 V.
2. Carregar com uma tensão superior a 50 V pode danificar o dispositivo, e tais danos não são cobertos pela garantia.

⑮Entrada/saída de ar de refrigeração

Quando o produto atingir uma determinada temperatura durante o funcionamento, a ventoinha de arrefecimento ativará automaticamente. Não bloqueie a entrada ou saída de ar enquanto estiver a utilizar o dispositivo e certifique-se de que não existem objetos colocados a menos de 30 cm das aberturas de ventilação para permitir o fluxo de ar adequado.

Interface do ecrã

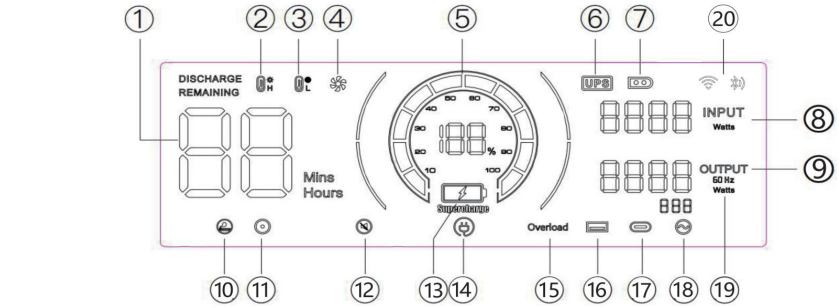

① Tempo de utilização/tempo de carregamento
② Proteção contra alta temperatura
③ Proteção contra baixa temperatura
④ Estado da ventoinha
⑤ Estado da alimentação
⑥ Modo UPS
⑦ Modo de carregamento PV
⑧ Potência total de entrada
⑨ Potência total de saída
⑩ Saída para isqueiro (12 V)
⑪ Saída CC (12 V)
⑫ Modo silencioso
⑬ Modo de carregamento rápido sobrecarga
⑭ Modo de carregamento lento
⑮ Proteção contra
⑯ Saída USB
⑰ Saída PD
⑱ Saída CA
⑲ Frequência
⑳ WIFI/ Bluetooth

Luzes indicadoras de precaução

Quando este ícone estiver aceso, certifique-se de que a entrada de ar em ambos os lados do produto não está bloqueada.

Quando o ícone indicador piscar, significa que a temperatura interna da máquina está muito alta ou muito baixa. Nesse momento, o dispositivo ativou o programa de proteção inteligente e parou de funcionar normalmente. É necessário aguardar que a máquina volte à temperatura normal antes de poder retomar o funcionamento.

Quando este ícone estiver a piscar, a saída da porta correspondente está anormal. Verifique a carga.

Quando este ícone estiver a piscar, a saída da porta correspondente está anormal. Verifique a carga.

Quando este ícone estiver a piscar, o produto entrou no modo silencioso.

Startup Test

Item de teste	Método de teste	Resposta esperada do sistema	Observação
Ligar a saída CA	Ligar a saída correspondente sem carga.	O ecrã acende e entra em modo de suspensão após 30 minutos sem desligar, mantendo a saída normal.	
Ligar a saída CC			
Ligar a saída USB		O ecrã acende, desliga após 30 minutos e a saída é desligada.	
Ligar a luz		O ecrã acende e entra em modo de suspensão após 30 minutos. A luz de acampamento permanece acesa e não se desliga.	
Ligar o botão de alimentação	Após pressionar o botão liga/desliga para ligar o dispositivo, nenhuma saída é exibida.	O ecrã liga-se e desliga-se após 30 minutos.	
Carregamento CA/CC	Use o cabo de carregamento para carregar enquanto o dispositivo estiver desligado.	O ecrã liga e entra em modo de suspensão após 30 minutos. Não desliga e pressionar o botão liga/desliga não o desliga.	Independentemente de estar totalmente carregado ou a carregar

Aviso sobre consumo de energia

Quando a estação de energia portátil não está a ser utilizada, mas permanece ligada, continuará a consumir aproximadamente 20 W de energia da bateria:

• Se o botão AC estiver ligado com uma saída ativa, o consumo é de cerca de 16 W.

• Se o botão USB/DC estiver ligado com uma saída ativa, o consumo é de cerca de 2 W.

Para evitar o consumo desnecessário da bateria, recomenda-se desligar completamente a unidade quando não estiver em uso.

Modo UPS

O produto suporta o modo bypass, permitindo que a alimentação CA seja fornecida diretamente sem passar pela bateria.
No modo UPS, se a entrada CA principal for interrompida repentinamente, o produto mudará automaticamente para a alimentação da bateria em 10 ms, garantindo o funcionamento contínuo do dispositivo CA conectado.
Diagrama de ligação UPS
Conforme mostrado na figura abaixo, o produto é colocado entre a tomada de parede e o(s) aparelho(s), com o dispositivo ligado.

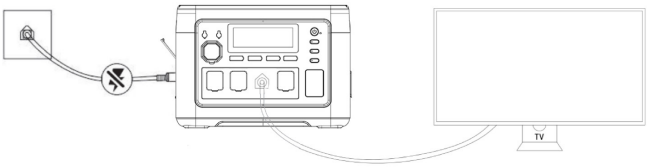

Quando liga o aparelho, este utiliza diretamente a corrente alternada da rede.
Quando a alimentação da rede elétrica é cortada neste estado, ele muda automaticamente para a alimentação da bateria interna do produto.
No modo UPS, a corrente máxima das regulamentações japonesas e americanas é de 14 A; no modo UPS, a corrente máxima das regulamentações chinesas, britânicas, europeias e coreanas é de 10 A. Quando a saída CA excede a corrente máxima, o ícone UPS pisca para indicar sobrecarga, ao mesmo tempo que o ícone CA apaga e a saída é interrompida.

Carregamento solar

Este produto suporta carregamento através de painéis solares, proporcionando uma solução de energia conveniente e ecológica para uso ao ar livre ou fora da rede.
• Quando conectado a um painel solar de 500 W em condições ideais de luz solar, o produto pode ser totalmente carregado em aproximadamente 2 horas.
• A entrada máxima de carregamento solar é de 500 W, com uma tensão máxima de entrada de 50 V.

⚠ Notas importantes:

• A potência de carregamento real pode variar dependendo das condições meteorológicas e climáticas (por exemplo, intensidade da luz solar, ângulo e temperatura).
• Não exceda a tensão de entrada de 50 V. Tensões mais altas podem danificar o dispositivo e anular a garantia.

Diagrama de ligação do painel solar:

1. Ligue a saída do painel solar à porta de entrada solar do produto (recomenda-se XT60).
2. Certifique-se de que todas as ligações estão seguras e que o painel está colocado sob a luz solar direta.
3. O ecrã LCD exibirá a potência de entrada assim que o carregamento começar.

Opção 1

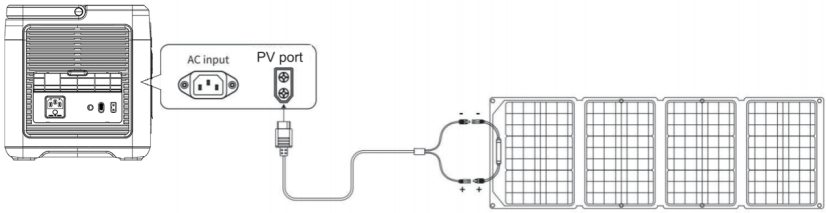

Painel solar (não incluído)

Opção 2

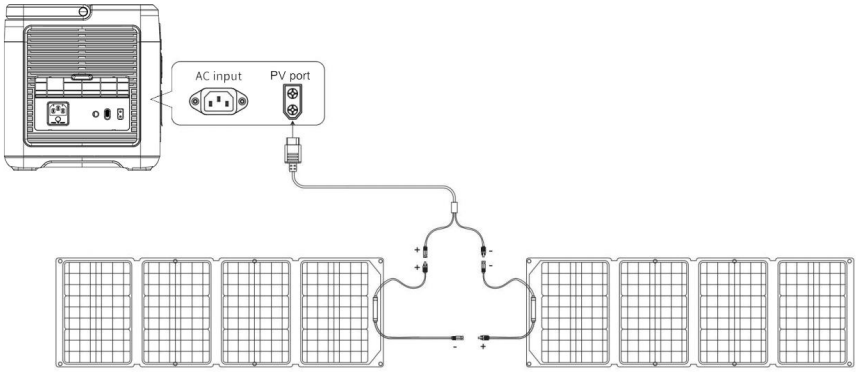

Painel solar Painel solar

(Painéis solares não incluídos)

e de carga a partir do veículo

Carregamento através do isqueiro do carro (porta ACC)

Este produto suporta o carregamento móvel através da tomada do isqueiro do veículo (porta acessória, doravante referida como ACC) utilizando o cabo de carregamento ACC incluído.

Passos:

1. Ligue o produto.
2. Ligue uma extremidade do cabo de carregamento ACC à tomada do isqueiro do seu carro e a outra extremidade à porta de entrada XT60 na lateral da unidade.
3.Ligue o motor do carro. Depois de ligado, o ecrã LCD do dispositivo exibirá a potência de entrada.

⚠ Notas importantes:

• Comece sempre o carregamento a bordo somente após o motor ter sido ligado, para evitar descarregar a bateria do carro.
• O carregamento a bordo normalmente fornece 90–240 W de potência, com tempos de carregamento que variam dependendo da saída do veículo (por exemplo, 12 V/8 A ou 24 V/10 A).
•Para um carregamento mais rápido, recomenda-se usar a energia da rede elétrica (tomada CA).

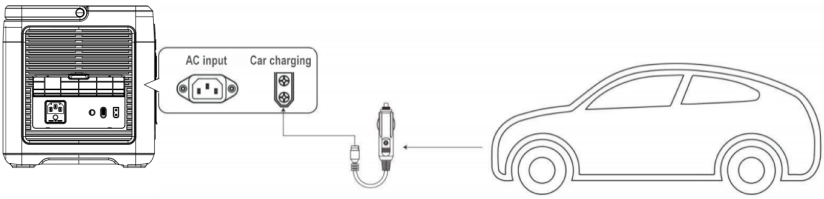

(Acessório não incluído)

Parâmetros do produto

Nome do produto	BPPS1000A
Dimensões	L346*W228*H238mm
Peso	11,6
Capacidade da bateria	1024Wh
Carregamento CA	
Entrada fotovoltaica	12–50 V , 500 W
Saída CA	220-240 V 1800 W (UE), 50/60 Hz, onda senoidal pura
USBQC3.0	(5- 12 V, 18 W)*2
Tipo C	(5-12 V 20 W)*1
Tipo C	(5-20 V/5,0 A)*1, 100 W máx. com PD3.0
DC5521	(12 V/3 A) *2
Saída do carregador para automóvel	12 V/10 A
UPS	
Temperatura de carregamento	0-40°C
Temperatura de funcionamento	-10 ~ 40 °C
Humidade ambiente	<90%RH
Ciclo de carga	>4000

Perguntas frequentes

Perguntas frequentes

1. A potência da carga está dentro da faixa nominal, mas o dispositivo não funciona — porquê?
Isso pode ocorrer por dois motivos:
. O nível da bateria está baixo e precisa ser recarregado.
. Certos dispositivos têm uma alta demanda de energia de pico na inicialização — muitas vezes várias vezes a sua potência nominal — que pode exceder a capacidade de saída e impedir o funcionamento normal.

2. Por que o produto faz algum ruído durante o uso?
É normal. As ventoinhas de refrigeração internas e os componentes indutivos ativam-se durante o arranque e o funcionamento, o que pode produzir um baixo nível de ruído.

3. É normal que o cabo de carregamento fique ligeiramente quente?
Sim, isso é normal. Durante o carregamento com alta potência, pode ocorrer um ligeiro aumento na temperatura do cabo. Todos os cabos utilizados passaram por testes rigorosos e cumprem as normas de segurança aplicáveis.

4. Que tipo de bateria o dispositivo utiliza?
O dispositivo utiliza uma bateria de fosfato de ferro e lítio ($LiFePO_4$), que cumpre todas as normas de segurança e desempenho relevantes.

5. Que dispositivos podem ser alimentados através da porta de saída CA?
As portas CA suportam dispositivos com uma potência nominal inferior a 1800 W. Isto inclui mais de 95% dos aparelhos domésticos.
Certifique-se de que a corrente de saída de cada dispositivo conectado não exceda a corrente nominal máxima da porta CA.

6. Como posso verificar o tempo de utilização restante?
Durante o funcionamento, o tempo de utilização restante estimado é apresentado no lado esquerdo do ecrã, com base no consumo de energia atual.

7. Como posso confirmar que o dispositivo está a carregar?
Durante o carregamento, o ecrã exibirá:
. Potência de carregamento
. Uma barra de energia a rolar
. Um ícone indicando carregamento CA ou PV, dependendo do método em uso

8. Como devo limpar o dispositivo?
Use um pano ou lenço seco, macio e limpo para limpar suavemente o exterior do produto. Não use produtos de limpeza líquidos ou materiais abrasivos.

9. Qual é a forma correta de guardar o dispositivo?
Certifique-se de que o dispositivo está desligado e guardado num local fresco e seco.
Para armazenamento a longo prazo, recomenda-se usar parte da energia restante a cada três meses e, em seguida, recarregar o dispositivo até cerca de 50% antes de armazená-lo novamente. Isso ajuda a manter a saúde da bateria.

10. Posso levar o produto em um avião?
Sim, o dispositivo é permitido em viagens aéreas. No entanto, é aconselhável verificar com a sua companhia aérea se há regulamentos específicos relativos a dispositivos alimentados por baterias de lítio.

11. A capacidade real da bateria é a mesma que a indicada no manual do utilizador?
O manual do utilizador indica a capacidade nominal da bateria do produto. Devido a perdas de eficiência durante o carregamento e descarregamento, a capacidade útil real é ligeiramente inferior ao valor nominal.

12. Qual é a potência máxima de saída de uma única porta CA?
Cada porta de saída CA deve funcionar dentro da potência de saída nominal do dispositivo. Exceder este valor pode resultar em mau funcionamento ou danos.

Condições de funcionamento

1. Recomenda-se utilizar ou armazenar este produto num ambiente com temperatura entre 20 °C e 30 °C (°C), longe de água, calor e outros objetos metálicos.

2. Por motivos de segurança, não armazene este produto em ambientes com temperatura superior a 40°C ou inferior a-10°C por longos períodos.

3. Se não for utilizado durante um longo período de tempo, carregue-o até 50% antes de o guardar. Se a bateria for deixada sem utilização durante um longo período de tempo quando estiver muito fraca, isso causará danos irreversíveis na bateria e reduzirá o ciclo de vida do produto.

Blaupunkt JuiceBox 1000

Gebruikershandleiding

DRAAGBAAR STROOMVOORZIENINGSSYSTEEM

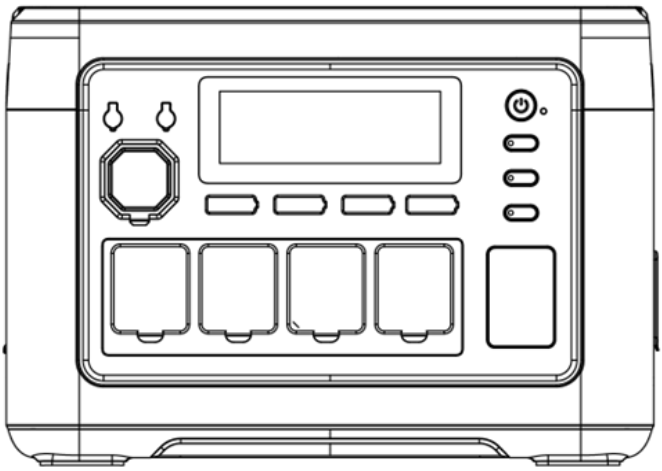

Wij stellen uw aankoop van de BPPS1000A draagbare energieopslagvoeding zeer op prijs.
Lees deze handleiding zorgvuldig door voordat u het product in gebruik neemt, om een correct gebruik en een veilige werking te garanderen.
Wij raden u ten zeerste aan deze handleiding samen met uw aankoopbon en alle bijbehorende certificaten te bewaren voor toekomstig gebruik.
Om een veilig transport te garanderen, is de batterij bij het verpakken slechts gedeeltelijk opgeladen (ongeveer 30%). Laad het apparaat volledig op voordat u het voor het eerst gebruikt.
Gebruik om veiligheidsredenen geen verlengsnoeren of stekkeradapters om het apparaat op te laden. Dit product moet rechtstreeks worden opgeladen via een stopcontact of een andere stabiele stroombron.
Gebruik bovendien geen andere apparaten op hetzelfde stopcontact terwijl het apparaat wordt opgeladen.

Disclaimer 115

Verpakkingslijst 115

Voorzorgsmaatregelen bij gebruik 116

Specificaties 117

Productbeschrijving 117

Display-interface 121

UPS-modus 121

Startup Test 122

UPS-aansluitschema 123

Opladen via zonnepaneel 123

Opladen in de auto 125

Productparameters 126

Veelgestelde vragen 127

Bedrijfsomstandigheden 128

Disclaimers

Lees deze gebruikershandleiding grondig door voordat u het product gebruikt, zodat u volledig op de hoogte bent van de functies en veiligheidsinstructies. Bewaar de handleiding na het lezen op een veilige plaats, zodat u deze later kunt raadplegen.

Onjuist gebruik van dit product kan leiden tot ernstig letsel, schade aan anderen, schade aan het product of verlies van eigendommen. Door dit product te gebruiken, erkent u dat u alle voorwaarden in deze handleiding hebt gelezen, begrepen en aanvaard. Gebruikers zijn zelf verantwoordelijk voor hun handelingen en de gevolgen daarvan.

Ons bedrijf aanvaardt geen aansprakelijkheid voor verlies of schade die voortvloeit uit het niet naleven van de instructies in deze handleiding. Om naleving van de toepasselijke wet- en regelgeving te waarborgen, behoudt het bedrijf zich het recht voor om dit document en alle bijbehorende productdocumentatie definitief te interpreteren.

Paklijst

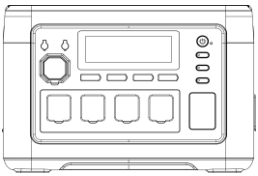

Blaupunkt JuiceBox 1000

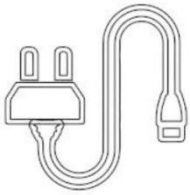

AC-voedingskabel



MC4-XT60



Gebruikershandleiding

Voorzorgsmaatregelen bij gebruik

1. Vermijd hoge temperaturen en vochtigheid. Gebruik het product niet in direct zonlicht of in de buurt van vuur.

2. Het product mag niet worden gedemonteerd of gewijzigd, aangezien dit kan leiden tot storingen of zelfs brand.

3. Voer het product af of recycle het volgens de methoden die zijn vastgelegd in de lokale wetgeving.

4. Laat het product niet vallen en stel het niet bloot aan sterke schokken.

5. Bewaar of gebruik het product buiten het bereik van kinderen.

6. Gebruik alleen originele accessoires van het bedrijf. Klanten die niet-originele producten gebruiken en hierdoor nadelige gevolgen ondervinden, hebben geen recht op gratis onderhoud.

7. Belemmer tijdens het gebruik van dit product de koeling van het product niet en houd de ventilatieruimte op minstens 30 cm afstand van de zijdelingse aanzuig- en uitlaatpoorten vrij.

8. Schakel het apparaat uit en trek de stekker uit het stopcontact wanneer het product niet in gebruik is. Bewaar het product niet op een plaats met hoge temperaturen, hoge luchtvochtigheid en direct zonlicht.

9. Als u het product voor langere tijd moet opslaan, zorg er dan voor dat u de accu eens in de drie maanden volledig ontlaadt en vervolgens weer oplaadt tot ongeveer 50%.

10. Als u twijfelt of het product, de hulpkabel of de aansluitapparatuur defect is, gebruik het product dan niet verder. Neem in plaats daarvan contact op met de klantenservice om het probleem tijdig op te lossen.

11. Bewaar het product niet voor langere tijd in de auto, een buitenopslagplaats of andere plaatsen waar extreme hoge of lage temperaturen kunnen voorkomen, om te voorkomen dat de levensduur van de batterij wordt verkort of andere storingen optreden.

12 Beperkingen van medische apparatuur: Dit product is niet bedoeld voor de stroomvoorziening van medische apparatuur. Hieronder vallen medische beademingsapparatuur (CPE voor ziekenhuizen) of kunstmatige longen (ECMO: extracorporale membraanoxygenator). Wanneer u dit product gebruikt in combinatie met andere medische apparaten, dient u vooraf bij de fabrikant te controleren of er geen beperkingen gelden voor het gebruik van externe stroomvoorziening.

13. Voedingsproducten kunnen tijdens gebruik elektromagnetische velden genereren en de normale werking van medische implantaten zoals pedikels, cochleaire implantaten, gehoorapparaten en persoonlijke medische apparaten beïnvloeden. Als u deze medische apparaten gebruikt, neem dan contact met ons op over de beperkingen voor het gebruik van dit product. De basismaatregelen zijn ervoor te zorgen dat medische implantaten, zoals een medisch implantaat, een cochleair implantaat, een gehoorapparaat en een defibrillator, voldoende bereik hebben.

Specificaties

Capaciteit	Levensduur	Gewicht	Afmeting	Sigarettenaansteker*1
LiFePo4 1024 Wh (51,2 V)	≥4000 oplaadbeurten	11,6 kg	L346*B228*H238 mm	12 V/10 A
USB-A*2	USB-C*1	USB-C*1	DC5521-uitgang*2	LED-lamp
QC3.0 18 W	PD-20 W	PD-100 W	12 V/3 A	1 W
AC			AC-ingang	PV/DC Input
1800W AC220-240V 50/60 Hz			AC-ingang 200-240 V/1200 W	PV/DC-ingang 12 V-50 V/11 A 500 W (MAX)

Productbeschrijving

Dit product is een draagbare energiecentrale die is ontworpen voor een breed scala aan toepassingen, waaronder noodstroomvoorziening voor thuis, reizen in de buitenlucht, rampenbestrijding en buitenwerkzaamheden. Dankzij zijn veelzijdigheid is hij geschikt voor tal van stroomgerelateerde behoeften.

Het apparaat is uitgerust met een ingebouwde lithium-ijzerfosfaat ($LiFePO_4$) batterij en ondersteunt meerdere oplaadmethoden:

- Snel opladen via wisselstroom
- Opladen via een voertuig
- Opladen via zonne-energie

Bovendien beschikt het product over een geïntegreerde noodstroomvoorziening (UPS). Bij stroomuitval schakelt het binnen 10 milliseconden automatisch over op batterijvoeding, zodat uw aangesloten apparaten ononderbroken van stroom worden voorzien.

De wisselstroomuitgang levert een zuivere sinusgolf, die veiliger is en beter compatibel met gevoelige elektronica. De uitgangsfrequentie kan ook handmatig worden aangepast tussen 50 Hz en 60 Hz om te voldoen aan regionale normen en de bescherming van uw apparaten te optimaliseren.

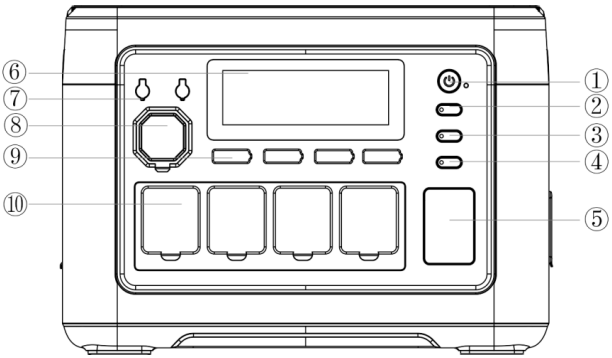

① Aan/uit-schakelaar
② DC-schakelaar
③ AC-schakelaar
④ LED-schakelaar
⑤ LED-lampje
⑥ LCD-scherm
⑦ DC5521
⑧ Sigarettenaansteker
⑨ USB-A/Type-C
⑩ AC-uitgang

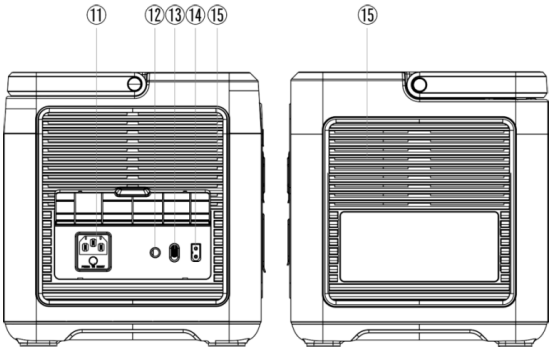

⑪ AC-oplaadpoort/ Overbelastingsbeveiligingsknop
⑫ Externe aardingspoort
⑬ Schakelaar voor snelle/ langzame AC-oplading
⑭ PV/auto-ingangspoort
⑮ Koelluchtinlaat/uitlaat

①-voedingsschakelaar

Houd de aan/uit-knop 3 seconden ingedrukt om het systeem in te schakelen.
Houd de knop opnieuw 3 seconden ingedrukt terwijl het LCD-scherm is ingeschakeld om het systeem uit te schakelen.

②DC-schakelaar

Door kort op de DC-knop te drukken, wordt de DC-uitgang ingeschakeld. Door nogmaals kort op de knop te drukken, wordt deze weer uitgeschakeld.

 Sigarettenaansteker *1	 DC5521 Uitgang*2	 USB-A*2	 USB-C*1	 USB-C*1
12 V/10 A	12 V/3 A	QC3.0 18 W	PD-20 W	PD-100W

③AC-schakelaar

Druk kort op de AC-knop terwijl het apparaat is ingeschakeld om de AC-uitgangen te activeren. Druk nogmaals om te deactiveren.

1. Opmerking: AC-spanning en frequentienormen verschillen per regio. Controleer de vereisten van uw apparaat voor gebruik.
2. Om te schakelen tussen 50 Hz en 60 Hz, drukt u de AC-knop en de LED-knop tegelijkertijd 3 seconden in.
3. Om de AC-uitgangsspanning (220 V/230 V/240 V) te wijzigen, drukt u 10 keer achter elkaar op de AC-knop.

④LED-schakelaar en ⑤LED-lampje

Wanneer het apparaat is ingeschakeld, drukt u kort op de LED-knop om de constante lichtmodus te activeren.
Druk nogmaals om over te schakelen naar de SOS-modus en druk nogmaals om de knipperende modus te activeren.
Om de stille modus in te schakelen, drukt u lang op de LED-knop.
Druk nogmaals lang om de stille modus uit te schakelen.

⑥LCD-scherm

Geeft de stroomverbruikstatus van het apparaat weer.

⑦DC5521

Uitgang: 12 V/3 A

⑧-sigarettenaansteker

Uitgang: 12 V/10 A

⑨USB-A/Type-C

USBQC3.0	(5-12V18W)*2
Type-C	(5-12V20W)*1
Type-C	(5-15 V/3,0 A; 20 V/5 A 100 W)*1

⑩AC-uitgang

Uitgang: 220-240 V 1800 W (EU), 50/60 Hz, zuivere sinusgolf

⑪AC-oplaadpoort/Overbelastingsbeveiligingsknop

Om dit product via het lichtnet op te laden, gebruikt u de meegeleverde standaard AC-oplaadkabel.
Sluit de kabel aan op het AC-stopcontact en op de AC-oplaadpoort van het product.
⚠ Controleer voor het opladen of de spanning en frequentie van uw lokale netvoeding compatibel zijn met de AC-ingangsvereisten van het apparaat.
Waarschuwing overbelastingsbeveiliging
Als de stroomtoevoer onstabiel is, bijvoorbeeld door bliksem, stroompieken of een hoge ingangsspanning, wordt het ingebouwde overbelastingsbeveiligingssysteem van het apparaat automatisch geactiveerd. Hierdoor wordt de AC-ingang losgekoppeld om de interne componenten te beschermen.
Om de AC-laadfunctie te herstellen, volgt u deze stappen:
1. Schakel de hoofdschakelaar uit en koppel alle aangesloten apparaten los.
2. Controleer of alle onderdelen in normale staat verkeren en geen tekenen van schade vertonen.
3. Schakel de hoofdschakelaar weer in.
4. Druk op de resetknop voor de overbelastingsbeveiliging en sluit de wisselstroomkabel weer aan om het opladen te hervatten.

⑫Externe aardingspoort

Indien nodig kunnen gebruikers een aardingsdraad op het apparaat aansluiten voor aardingsdoeleinden. Standaard is het product niet geaard, tenzij dit vereist is in specifieke bedrijfsomgevingen.

⑬Schakelaar voor snelle/langzame wisselstroomlading

Wanneer de schakelaar in de modus voor snel opladen via wisselstroom staat, moet u ervoor zorgen dat de uitgangsspanning van de voeding tussen 200 en 240 V ligt. Binnen dit bereik kan het maximale laadvermogen 1200 W bedragen.
Wanneer de schakelaar in de AC langzaam oplaadmodus staat, moet u er ook voor zorgen dat de uitgangsspanning tussen 200 en 240 V ligt. Onder deze omstandigheden is het maximale laadvermogen beperkt tot 500 W.

⑭PV/auto-ingangspoort

Gebruik een standaard PV/auto-ingangskabel om een zonnepaneel aan te sluiten voor het opladen.
1. De maximale ingang is 500 W, met een spanningslimiet van 50 V.
2. Opladen met een spanning van meer dan 50 V kan het apparaat beschadigen en dergelijke schade valt niet onder de garantie.

⑮Koelluchtinlaat/uitlaat

Wanneer het product tijdens het gebruik een bepaalde temperatuur bereikt, wordt de koelventilator automatisch geactiveerd. Blokkeer de luchtinlaat of-uitlaat niet tijdens het gebruik van het apparaat en zorg ervoor dat er geen voorwerpen binnen 30 cm van de koelopeningen worden geplaatst, zodat de lucht goed kan circuleren.

Display-interface

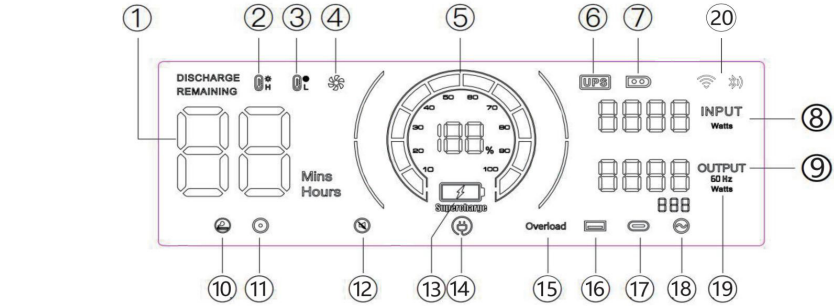

① Gebruikstijd/oplaadtijd
② Bescherming tegen hoge temperatuur
③ Bescherming tegen lage temperatuur
④ Ventilatorstatus
⑤ Stroomstatus
⑥ UPS-modus
⑦ PV-oplaadmodus
⑧ Totaal ingangsvermogen
⑨ Totaal uitgangsvermogen
⑩ Uitgang sigarettenaansteker (12 V)
⑪ DC-uitgang (12 V)
⑫ Stille modus
⑬ Snelle oplaadmodus
⑭ Langzame oplaadmodus
⑮ Overbelastingsbeveiliging
⑯ USB-uitgang
⑰ PD-uitgang
⑱ AC-uitgang
⑲ Frequentie
⑳ WIFI/ Bluetooth

Waarschuwingslampjes



Wanneer dit pictogram brandt, moet u ervoor zorgen dat de luchtinlaat aan beide zijden van het product niet geblokkeerd is.



Wanneer het indicatiepictogram knippert, betekent dit dat de interne temperatuur van het apparaat te hoog of te laag is. Op dat moment heeft het apparaat het intelligente beveiligingsprogramma geactiveerd en is het normaal functioneren gestopt. U moet wachten tot het apparaat weer op normale temperatuur is gekomen voordat het weer kan worden gebruikt.



Wanneer dit pictogram knippert, is de output van de bijbehorende poort abnormaal. Controleer de belasting.



Wanneer dit pictogram knippert, is de uitvoer van de bijbehorende poort abnormaal. Controleer de belasting.



Wanneer dit pictogram knippert, is het product in de stille modus.

Startup Test

Testitem	Testmethode	Verwachte systeemrespons	Opmerking
Schakel de wisselstroom uitgang in	Schakel de betreffende uitgang in zonder belasting.	Het scherm licht op en gaat na 30 minuten zonder uitschakeling in de slaapstand, waarbij de normale uitgang behouden blijft.	
DC-uitgang inschakelen			
USB-uitgang inschakelen		Het scherm licht op, schakelt na 30 minuten uit en de uitgang wordt losgekoppeld.	
Schakel het licht in		Het scherm licht op en gaat na 30 minuten in de slaapstand. Het kampeerlicht blijft branden en gaat niet uit.	
Zet de aan/uit-knop aan	Nadat u op de aan/uit-knop hebt gedrukt om het apparaat in te schakelen, wordt er geen uitvoer weergegeven.	Het scherm wordt ingeschakeld en wordt na 30 minuten uitgeschakeld.	
AC/DC-opladen	Gebruik de oplaadkabel om het apparaat op te laden terwijl het is uitgeschakeld.	Het scherm wordt ingeschakeld en gaat na 30 minuten in de slaapstand. Het apparaat wordt niet uitgeschakeld en kan niet worden uitgeschakeld door op de aan/uit-knop te drukken.	Ongeacht of het apparaat volledig is opgeladen of wordt opgeladen

Opmerking over stroomverbruik

Wanneer het draagbare energiecentrum niet in gebruik is maar ingeschakeld blijft, blijft het ongeveer 20 W stroom verbruiken uit de batterij:

• Als de AC-knop is ingeschakeld met een actieve uitgang, is het verbruik ongeveer 16 W.

• Als de USB/DC-knop is ingeschakeld met een actieve uitgang, is het verbruik ongeveer 2 W.

Om onnodig batterijverbruik te voorkomen, wordt aanbevolen om het apparaat volledig uit te schakelen wanneer het niet in gebruik is.

UPS-modus

Het product ondersteunt de bypass-modus, waardoor wisselstroom rechtstreeks kan worden geleverd zonder via de batterij te gaan.
In UPS-modus schakelt het product automatisch binnen 10 ms over op batterijvoeding als de hoofdwisselstroomtoevoer plotseling wordt onderbroken, waardoor de aangesloten wisselstroomapparatuur continu blijft werken.
UPS-aansluitschema
Zoals weergegeven in de onderstaande afbeelding, wordt het product tussen het stopcontact en het apparaat of de apparaten geplaatst, waarbij het apparaat is ingeschakeld.

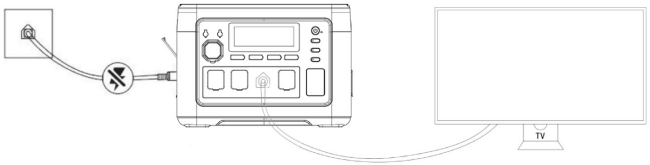

Wanneer u het apparaat inschakelt, gebruikt het rechtstreeks wisselstroom uit het elektriciteitsnet.
Wanneer de netvoeding in deze toestand wordt onderbroken, schakelt het automatisch over op de interne batterijvoeding van het product.
In UPS-modus is de maximale stroomsterkte volgens de Japanse en Amerikaanse voorschriften 14 A; in UPS-modus is de maximale stroomsterkte volgens de Chinese, Britse, Europese en Koreaanse voorschriften 10 A. Wanneer de wisselstroomuitgang de maximale stroomsterkte overschrijdt, knippert het UPS-pictogram om overbelasting aan te geven, terwijl tegelijkertijd het AC-pictogram uitgaat en de uitgang wordt onderbroken.

Opladen via zonne-

Dit product ondersteunt opladen via zonnepanelen en biedt een handige en milieuvriendelijke stroomoplossing voor gebruik buitenshuis of zonder netvoeding.
• Wanneer het product is aangesloten op een zonnepaneel van 500 W onder optimale zonlichtomstandigheden, kan het in ongeveer 2 uur volledig worden opgeladen.
• De maximale ingangsvermogen voor opladen via zonne-energie is 500 W, met een maximale ingangsspanning van 50 V.

⚠ Belangrijke opmerkingen:

• Het werkelijke laadvermogen kan variëren afhankelijk van de weers- en klimaatomstandigheden (bijv. intensiteit van het zonlicht, hoek en temperatuur).
• Overschrijd de ingangsspanning van 50 V niet. Hogere spanningen kunnen het apparaat beschadigen en de garantie ongeldig maken.

Aansluitschema zonnepaneel:

1. Sluit de uitgang van het zonnepaneel aan op de zonne-ingang van het product (XT60 aanbevolen).
2. Zorg ervoor dat alle aansluitingen goed vastzitten en dat het paneel in direct zonlicht staat.
3. Het LCD-scherm geeft het ingangsvermogen weer zodra het opladen begint.

Optie 1

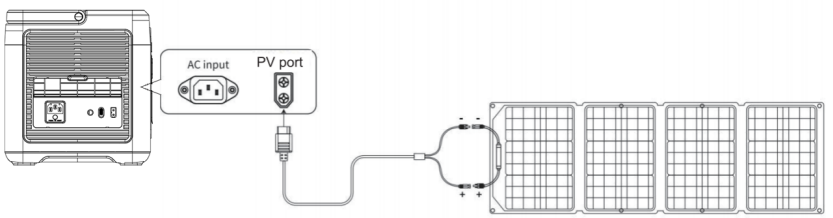

Zonnepaneel (niet meegeleverd)

Optie 2

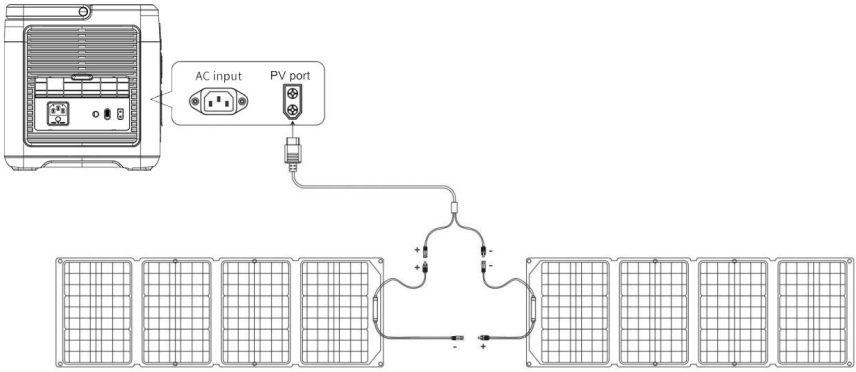

Zonnepaneel Zonnepaneel

(Zonnepanelen niet inbegrepen)

Oplaad -aansluiting in voertuig

Opladen via sigarettenaansteker in auto (ACC-poort)

Dit product ondersteunt mobiel opladen via de sigarettenaansteker van een auto (accessoirepoort, hierna ACC genoemd) met behulp van de meegeleverde ACC-oplaadkabel.

Stappen:

1. Schakel het product in.
2. Sluit het ene uiteinde van de ACC-oplaadkabel aan op de sigarettenaansteker van uw auto en het andere uiteinde op de XT60-ingang aan de zijkant van het apparaat.
3. Start de motor van de auto. Zodra de motor is gestart, geeft het LCD-scherm op het apparaat het ingangsvermogen weer.

⚠ Belangrijke opmerkingen:

• Begin altijd pas met opladen in de auto nadat de motor is gestart, om te voorkomen dat de accu van de auto leegraakt.
• Opladen in de auto levert doorgaans 90-240 W vermogen, waarbij de oplaadtijden variëren afhankelijk van het vermogen van het voertuig (bijv. 12 V/8 A of 24 V/10 A).
• Voor sneller opladen wordt aanbevolen om in plaats daarvan netstroom (wisselstroom) te gebruiken.

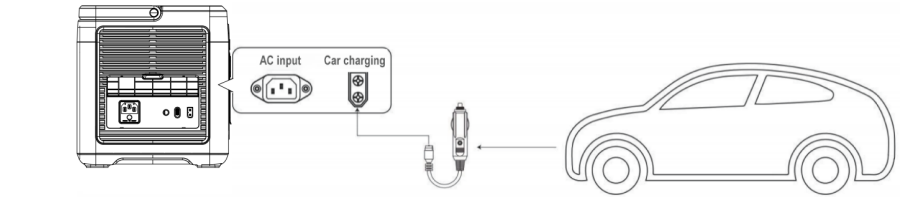

(Accessoire niet inbegrepen)

Productparameters

Productnaam	BPPS1000A
Productafmeting	L346*B228*H238 mm
Productgewicht	11,6 kg
Batterijcapaciteit	1024 Wh
AC-oplading	
PV-ingang	12-50 V , 500 W
AC-uitgang	220-240 V 1800 W (EU), 50/60 Hz, zuivere sinusgolf
USBQC3.0	(5- 12 V 18 W)*2
Type-C	(5-12 V , 20 W)*1
Type-C	(5-20 V/5,0 A)*1, max. 100 W met PD3.0
DC5521	(12 V/3 A) *2
Uitgang autolader	12V/10A
UPS	
Oplaadtemperatuur	0-40°C
Bedrijfstemperatuur	-10 ~ 40°C
Omgevingsvochtigheid	<90%RH
Laadcyclus	>4000

Veelgestelde vragen

Veelgestelde vragen

1. Het belastingsvermogen ligt binnen het nominale bereik, maar het apparaat werkt niet. Hoe komt dat?
Dit kan twee oorzaken hebben:
. De batterij is bijna leeg en moet worden opgeladen.
. Bepaalde apparaten hebben bij het opstarten een hoog piekvermogen, vaak meerdere malen het nominale vermogen, waardoor de uitgangsvermogen kan worden overschreden en een normale werking wordt verhinderd.

2. Waarom maakt het product geluid tijdens het gebruik?
Dat is normaal. Interne koelventilatoren en inductieve componenten worden geactiveerd tijdens het opstarten en tijdens het gebruik, wat een laag geluidsniveau kan veroorzaken.

3. Is het normaal dat de oplaadkabel enigszins warm aanvoelt?
Ja, dit is normaal. Tijdens het opladen met een hoog vermogen kan de temperatuur van de kabel iets stijgen. Alle gebruikte kabels zijn grondig getest en voldoen aan de geldende veiligheidsnormen.

4. Welk type batterij gebruikt het apparaat?
Het apparaat maakt gebruik van een lithium-ijzerfosfaat ($LiFePO_4$) batterij, die voldoet aan alle relevante veiligheids- en prestatienormen.

5. Welke apparaten kunnen worden gevoed via de AC-uitgang?
De AC-poorten ondersteunen apparaten met een nominaal vermogen van minder dan 1800 W. Dit omvat meer dan 95% van de huishoudelijke apparaten.
Zorg ervoor dat de uitgangsstroom van elk aangesloten apparaat niet hoger is dan de maximale nominale stroom van de AC-poort.

6. Hoe kan ik de resterende gebruiksduur controleren?
Tijdens het gebruik wordt de geschatte resterende gebruiksduur weergegeven aan de linkerkant van het display, op basis van het huidige stroomverbruik.

7. Hoe kan ik controleren of het apparaat wordt opgeladen?
Tijdens het opladen wordt het volgende weergegeven op het scherm:
. Oplaadvermogen
. Een scrollende vermogensbalk
. Een pictogram dat aangeeft of het apparaat wordt opgeladen via het lichtnet of via PV, afhankelijk van de gebruikte methode

8. Hoe moet het apparaat worden gereinigd?
Gebruik een droge, zachte en schone doek of tissue om de buitenkant van het product voorzichtig af te vegen. Gebruik geen vloeibare reinigingsmiddelen of schurende materialen.

9. Wat is de juiste manier om het apparaat op te bergen?
Zorg ervoor dat het apparaat is uitgeschakeld en bewaar het op een koele, droge plaats.
Voor langdurige opslag wordt aanbevolen om elke drie maanden een deel van de resterende stroom te gebruiken en het apparaat vervolgens opnieuw op te laden tot ongeveer 50% voordat u het weer opbergt. Dit helpt de batterij in goede conditie te houden.

10. Mag ik het product meenemen in het vliegtuig?
Ja, het apparaat is toegestaan in het vliegtuig. Het is echter raadzaam om bij uw luchtvaartmaatschappij te informeren naar eventuele specifieke voorschriften met betrekking tot apparaten die werken op lithiumbatterijen.

11. Is de werkelijke batterijcapaciteit hetzelfde als vermeld in de gebruikershandleiding?
In de gebruikershandleiding staat de nominale batterijcapaciteit van het product vermeld. Door efficiëntieverlies tijdens het opladen en ontladen is de werkelijke bruikbare capaciteit iets lager dan de nominale waarde.

12. Wat is het maximale uitgangsvermogen van een enkele AC-poort?
Elke AC-uitgang moet binnen het nominale uitgangsvermogen van het apparaat werken. Overschrijding hiervan kan leiden tot storingen of schade.

Bedrijfsomstandigheden

1. Het wordt aanbevolen om dit product te gebruiken of op te slaan in een omgeving met een temperatuur tussen 20 °C en 30 °° , uit de buurt van water, warmte en andere metalen voorwerpen.

2. Bewaar dit product om veiligheidsredenen niet langdurig in een omgeving met een temperatuur hoger dan 40 °C of lager dan-10 °C .

3. Als het product langere tijd niet wordt gebruikt, laad het dan op tot 50% voordat u het opbergt. Als de batterij langere tijd niet wordt gebruikt terwijl deze bijna leeg is, kan dit onherstelbare schade aan de batterij veroorzaken en de levensduur van het product verkorten.

Blaupunkt JuiceBox 1000

Käyttöohje

KANNETTAVA VOIMASTO

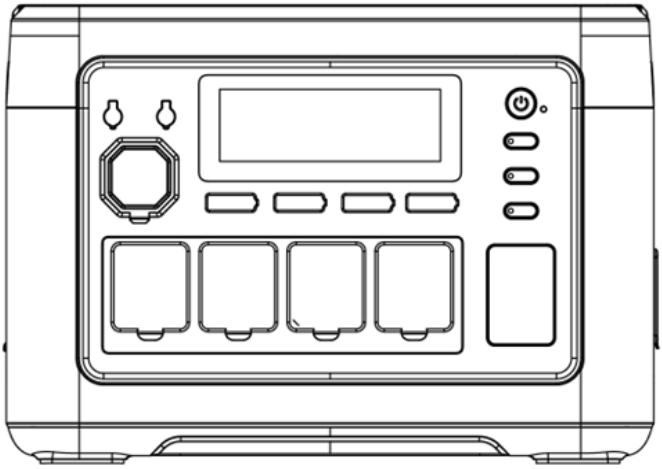

Kiitämme teitä BPPS1000A-kannettavan energianvarastointilaitteen ostamisesta.
Ennen tuotteen käyttöä lukekaa tämä käyttöohje huolellisesti, jotta voitte varmistaa oikean käsittelyn ja turvallisen käytön.
Suosittelemme, että säilytätte tämän käyttöohjeen yhdessä ostokuitin ja mahdollisten sertifikaattien kanssa myöhempää tarvetta varten.
Turvallisen kuljetuksen varmistamiseksi akku on pakkaushetkellä vain osittain ladattu (noin 30 %). Lataa laite täyteen ennen ensimmäistä käyttökertaa.
Turvallisuussyistä älä käytä jatkojohtoja tai monipistokkeita laitteen lataamiseen. Tämä tuote on ladattava suoraan seinäpistokkeesta tai muusta vakaasta virtalähteestä.
Vältä myös käyttämästä samaa pistorasiaa muiden laitteiden kanssa laitteen lataamisen aikana.

SUOMALAINEN Sisältö

Vastuuvapaus 131

Pakkausluettelo 131

Käyttöön liittyvät varotoimet 132

Tekniset 133

Tuotekuvaus 133

Näyttöliittymä..... 137

UPS-tila 137

Startup Test 138

UPS-liitäntäkaavio..... 139

Aurinkopaneelin lataus..... 139

Auton sisäisen lataus 141

Tuoteparametrit 142

Usein kysytyt 143

Käyttöolosuhteet 144

Vastuuvapaus

Lue tämä käyttöohje huolellisesti ennen tuotteen käyttöä, jotta ymmärrät sen toiminnot ja turvallisuusohjeet täysin. Säilytä käyttöohje lukemisen jälkeen turvallisessa paikassa myöhempää tarvetta varten.

Tämän tuotteen väärinkäyttö voi aiheuttaa vakavia henkilövahinkoja, vahingoittaa muita, vahingoittaa tuotetta tai aiheuttaa omaisuusvahinkoja. Käyttämällä tätä tuotetta vahvistat, että olet lukenut, ymmärtänyt ja hyväksynyt kaikki tässä käyttöoppaassa esitetyt ehdot. Käyttäjät ovat yksin vastuussa omista toimistaan ja niiden seurauksista.

Yrityksemme ei ole vastuussa mistään menetyksistä tai vahingoista, jotka johtuvat tuotteen käytöstä tämän käyttöohjeen ohjeiden vastaisesti. Sovellettavien lakien ja määräysten noudattamisen varmistamiseksi yritys pidättää oikeuden tämän asiakirjan ja kaikkiin siihen liittyvät tuotemateriaalit koskevaan lopulliseen tulkintaan.

Pakkausluettelo

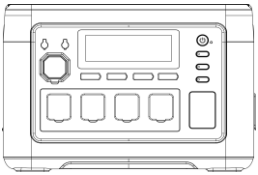

Blaupunkt JuiceBox 1000

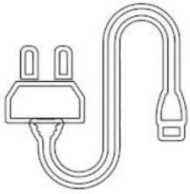

AC-virtajohto



MC4-XT60



Käyttöopas

Käyttöön liittyvät varotoimet

1. Vältä korkeita lämpötiloja ja kosteutta. Älä käytä tuotetta suorassa auringonvalossa tai tulen lähellä.

2. Älä pura tai muokkaa tuotetta, sillä se voi aiheuttaa toimintahäiriöitä tai jopa tulipalon.

3. Hävitä tai kierrätä tuote paikallisten lakien mukaisesti.

4. Varo pudottamasta tuotetta korkealta tai altistamasta sitä voimakkaille iskuille.

5. Säilytä tai käytä tuotetta lasten ulottumattomissa.

6. Käytä lisävarusteina vain valmistajan alkuperäisiä tuotteita. Asiakkaat, jotka käyttävät muita kuin alkuperäisiä tuotteita ja kärsivät siitä haitallisia seurauksia, eivät ole oikeutettuja ilmaiseen huoltoon.

7. Älä häiritse tuotteen jäähdytystä käytön aikana. Varmista, että tuuletusaukkojen ja sivussa olevien imu- ja poistoaukkojen välinen tila on vähintään 30 cm.

8. Kun tuotetta ei käytetä, sammuta laite ja irrota virtajohto pistorasiasta. Vältä säilyttämästä tuotetta korkeassa lämpötilassa, kosteassa tai suorassa auringonvalossa.

9. Jos tuotetta on säilytettävä pitkään, tyhjennä akku 3 kuukauden välein ja lataa se sitten noin 50 %:iin.

10. Jos epäilet, että laitteen runko, apujohto tai liitäntälaitteet ovat viallisia, älä jatka laitteen käyttöä. Ota sen sijaan yhteyttä huoltopalveluun, jotta ongelma voidaan ratkaista ajoissa.

11. Älä säilytä tuotetta pitkään autossa, ulkovarastossa tai muissa paikoissa, joissa lämpötila voi olla erittäin korkea tai matala, jotta akun käyttöikä ei lyhene tai muita vikoja ei synny.

12 Lääketieteellisten laitteiden rajoitukset: Tämä tuote ei ole tarkoitettu lääketieteellisten laitteiden virransyöttöön. Tällaisia laitteita ovat esimerkiksi hengityskoneet (CPE sairaaloissa) tai keuhkojen korvauslaitteet (ECMO: ekstrakorporaalinen membraanioksigenaattori). Jos tuotetta käytetään muiden lääketieteellisten laitteiden kanssa, varmista etukäteen valmistajalta, että ulkoisen virransyötön käyttö on sallittua.

13. Virtalähteet voivat käyttää sähkömagneettisia kenttiä, jotka voivat vaikuttaa lääketieteellisten implanttien, kuten pedikulaattien, sisäkorvaistutteiden, kuulokojeiden ja defibrillaattoreiden, normaaliin toimintaan. Jos käytät näitä lääketieteellisiä laitteita, ota yhteyttä meihin tämän tuotteen käyttörajoituksista. Perustoimenpiteet ovat lääketieteellisten implanttien, kuten sisäkorvaistutteiden, kuulokojeiden ja defibrillaattoreiden, riittävän etäisyyden varmistaminen.

Tekniset tiedot

 Kapasiteetti	 Käyttöikä	 Paino	 Koko	 Sikarisytytin*1
LiFePo4 1024 Wh (51,2 V)	≥4000 latausta	11,6	L346*W228*H238 mm	12 V/10 A
 USB-A*2	 USB-C*1	 USB-C*1	 DC5521-lähtö*2	 LED-valo
QC3.0 18 W	PD-20W	PD-100W	12V/3A	1W
 AC			 AC-tulo	 PV/DC-tulo
1800 AC220-240V 50/60 Hz			AC-tulo 200–240 V/1200 W	PV/DC-tulo 12 V–50 V/11 A 500 W (maks.)

Tuotekuvaus

Tämä tuote on kannettava virtalähde, joka on suunniteltu monenlaisiin käyttötarkoituksiin, kuten kodin varavirtalähteeksi, ulkoiluun, katastrofitilanteisiin ja ulkoilmatyöskentelyyn. Sen monipuolisuus tekee siitä sopivan lukuisiin virransyöttötarpeisiin.

Laitteessa on sisäänrakennettu litiumrautafosfaattiakku ($LiFePO_4$), joka tukee useita lataustapoja:

- AC-pikalataus
- Lataus ajoneuvosta
- Aurinkolataus

Lisäksi tuotteessa on integroitu keskeytymätön virransyöttö (UPS)-toiminto. Sähkökatkon sattuessa se siirtyy automaattisesti akkuvirtaan 10 millisekunnin kuluessa, mikä takaa keskeytymättömän virransyötön liitettyihin laitteisiin.

Vaihtovirtalähtö tuottaa puhtaan siniaallon, joka on turvallisempi ja yhteensopivampi herkän elektroniikan kanssa. Lähtötaajuutta voidaan myös säätää manuaalisesti välillä 50 Hz ja 60 Hz alueellisten standardien mukaisesti ja laitteiden suojauksen optimoimiseksi.

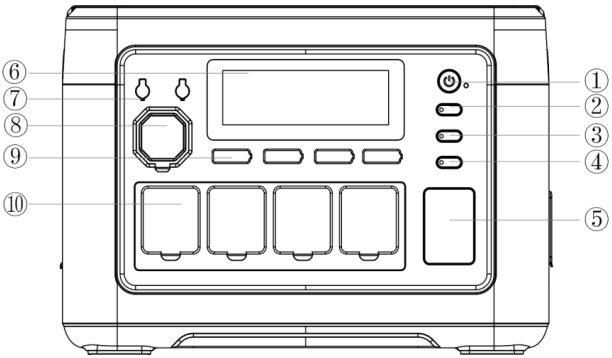

① Virtakytkin
② DC-kytkin
③ AC-kytkin
④ LED-kytkin
⑤ LED-valo
⑥ LCD-näyttö
⑦ DC5521
⑧ Savukesytyin
⑨ USB-A/Type-C
⑩ AC-lähtöportti

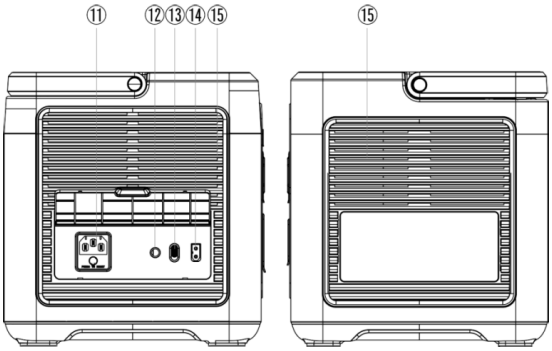

⑪ AC-latausportti/
Ylikuormitussuojapainike
⑫ Ulkoinen maadoitusportti
⑬ AC-nopean/hitaan
latauksen säätökytkin
⑭ PV/auton tuloportti
⑮ Jäähdytysilman tulo/poisto

①-virtakytkin

Käynnistä järjestelmä painamalla virtapainiketta 3 sekunnin ajan.
Kun LCD-näyttö on päällä, paina ja pidä painettuna uudelleen 3 sekunnin ajan, jotta järjestelmä sammuu.

②DC-kytkin

DC-painikkeen lyhyt painallus kytkee DC-lähtöportin päälle. Toinen lyhyt painallus kytkee sen pois päältä.

				
Sikarisytytin*1	DC5521-lähtö*2	USB-A*2	USB-C*1	USB-C*1
12 V/10 A	12V/3A	QC3.0 18W	PD-20W	PD-100W

③AC-kytkin

Kun laite on päällä, paina AC-painiketta lyhyesti aktivoidaksesi AC-lähtöportit.
Paina uudelleen poistaaksesi ne käytöstä.
1. Huomaa: AC-jännite ja taajuusstandardit vaihtelevat alueittain. Varmista laitteen vaatimukset ennen käyttöä.
2. Voit vaihtaa 50 Hz:n ja 60 Hz:n välillä painamalla AC-painiketta ja LED-painiketta samanaikaisesti 3 sekunnin ajan.
3.Voit muuttaa AC-lähtöjännitteen (220 V/230 V/240 V) painamalla AC-painiketta 10 kertaa peräkkäin.

④LED-kytkin ja ⑤LED-valo

Kun laite on kytketty virtaan, paina LED-painiketta lyhyesti aktivoidaksesi jatkuvan valotilan.
Paina uudelleen vaihtaaksesi SOS-tilaan ja paina vielä kerran siirtyäksesi vilkkuvaan tilaan.
Hiljaisen tilan voi ottaa käyttöön painamalla LED-painiketta pitkään.
Paina uudelleen pitkään hiljaisen tilan poistamiseksi.

⑥LCD-näyttö

Näyttää laitteen virrankulutuksen tilan.

⑦DC5521

Lähtö: 12 V/3 A

⑧-savukkeensytytin

Lähtö: 12 V/10 A

⑨USB-A/Type-C

USBQC3 . 0	(5–12 V, 18 W)*2
Type-C	(5–12 V, 20 W)*1
Type-C	(5–15 V/3,0 A; 20 V/5 A 100 W)*1

⑩AC-lähtöportti

Lähtö: 220–240 V 1800 W (EU), 50/60 Hz, puhdas siniaalto

⑪AC-latausportti/Ylikuormitussuojapainike

Voit ladata tämän tuotteen verkkovirralla käyttämällä mukana toimitettua vakiomallista AC-latauskaapelia.
Liitä kaapeli AC-seinäpistokkeesta tuotteen AC-latausporttiin.
⚠ Varmista ennen lataamista, että paikallisen verkkovirran jännite ja taajuus ovat yhteensopivia laitteen AC-tulon vaatimusten kanssa.
Ylikuormitussuojaus
Jos virransyöttö on epävakaa salamaniskun, virtapiikin tai korkean jännitteen vuoksi, laitteen sisäinen ylikuormitussuojaus aktivoituu automaattisesti. Tämä katkaisee AC-tulon sisäisten komponenttien suojaamiseksi.
Voit palauttaa AC-lataustoiminnon seuraavasti:
1. Sammuta päävirtakytkin ja irrota kaikki liitetyt laitteet.
2. Varmista, että kaikki komponentit ovat normaalissa kunnossa eikä niissä ole vaurioita.
3. Kytke virta takaisin päälle.
4. Paina ylikuormitussuojan nollauspainiketta ja kytke AC-latauskaapeli uudelleen, jotta lataus jatkuu.

⑫Ulkoinen maadoitusportti

Tarvittaessa käyttäjät voivat liittää maadoitusjohdon laitteeseen maadoitusta varten. Oletusarvoisesti tuotetta ei ole maadoitettu, ellei sitä vaadita tietyissä käyttöympäristöissä.

⑬AC-nopean/hitaan latauksen säätökytkin

Kun kytkin on asetettu AC-pikalataustilaan, varmista, että virtalähteen lähtöjännite on 200–240 V. Tällä alueella suurin latausteho voi olla 1200 W.
Kun kytkin on asetettu hitaaseen AC-lataustilaan, varmista myös, että lähtöjännite on 200–240 V. Näissä olosuhteissa suurin latausteho on rajoitettu 500 W:iin.

⑭ PV/Auto-tuloportti

Käytä tavallista PV/Car-tuloportin latauskaapelia aurinkopaneelin liittämiseen latausta varten.
1. Suurin tuloteho on 500 W ja jänniteraja 50 V.
2. Lataaminen yli 50 V:n jännitteellä voi vahingoittaa laitetta, eikä tällaisia vahinkoja korvata takuun perusteella.

⑮Jäähdytysilman tulo-/poistoaukko

Kun tuote saavuttaa tietyn lämpötilan käytön aikana, jäähdytyspuhallin käynnistyy automaattisesti. Älä tuki ilman sisään- tai ulostuloaukkoja laitteen käytön aikana ja varmista, että jäähdytysaukkojen ympärillä ei ole esineitä 30 cm:n säteellä, jotta ilmankierto on esteetön.

Näyttöliittymä

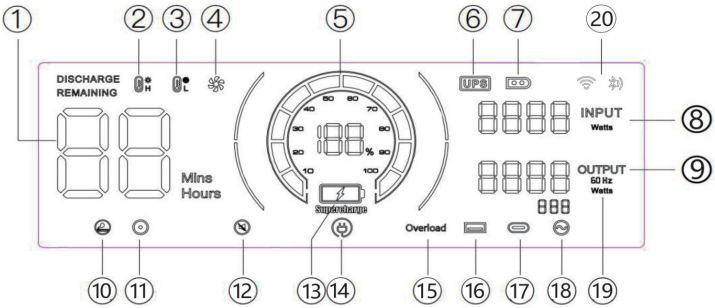

① Käyttöaika/latausaika
② Ylikuumenemissuoja
③ Alhaisen lämpötilan suojaus
④ Tuulettimen tila
⑤ Virran tila
⑥ UPS-tila
⑦ PV-lataustila
⑧ Kokonaistuloteho
⑨ Kokonaislähtöteho
⑩ Tupakansytytin (12 V) lähtö
⑪ DC (12 V) lähtö
⑫ Hiljainen tila
⑬ Pikalataustila
⑭ Hidas lataustila
⑮ Ylikuormitussuoja
⑯ USB-lähtö
⑰ PD-lähtö
⑱ AC-lähtö
⑲ Taajuus
⑳ WIFI/Bluetooth

Varoitusvalot



Kun tämä kuvake on päällä, varmista, että tuotteen molemmilla puolilla oleva ilmanottoaukko ei ole tukossa.



Kun merkkivalo vilkkuu, se tarkoittaa, että laitteen sisälämpötila on liian korkea tai liian matala. Tällöin laite on aktivoinut älykkään suojausohjelman ja lopettanut normaalin toiminnan. Odota, että laite palaa normaalilämpötilaan, ennen kuin voit jatkaa sen käyttöä.



Kun tämä kuvake vilkkuu, vastaava portin lähtö on epänormaali. Tarkista kuorma



Kun tämä kuvake vilkkuu, vastaava portin lähtö on epänormaali. Tarkista kuorma.



Kun tämä kuvake vilkkuu, tuote on siirtynyt hiljaiseen tilaan.

Startup Test

Testikohde	Testausmenetelmä	Odotettu järjestelmän vaste	Huomautus
Kytke AC-lähtö päälle	Kytke vastaava lähtö päälle ilman kuormitusta.	Näyttö syttyy ja siirtyy lepotilaan 30 minuutin kuluttua sammuttamatta, säilyttäen normaalin ulostulon.	
Käynnistä DC-lähtö			
Käynnistä USB-lähtö		Näyttö syttyy, sammuu 30 minuutin kuluttua, lähtö katkaistaan.	
Kytke valo päälle		Näyttö syttyy ja siirtyy lepotilaan 30 minuutin kuluttua. Retkivalo pysyy päällä eikä sammu.	
Käynnistä virtapainike	Kun laite on käynnistetty virtapainikkeella, lähtöä ei näytetä.	Näyttö syttyy ja sammuu 30 minuutin kuluttua.	
AC/DC-lataus	Käytä latauskaapelia laitteen lataamiseen, kun laite on sammutettu.	Näyttö käynnistyy ja siirtyy lepotilaan 30 minuutin kuluttua. Laite ei sammu, eikä se sammu virtapainiketta painamalla.	Riippumatta siitä, onko laite täyteen ladattu vai latautumassa

Virrankulutusta koskeva huomautus

Kun kannettava virtalähde ei ole käytössä, mutta pysyy päällä, se kuluttaa akusta noin 20 W virtaa:

- Jos AC-painike on kytketty päälle ja lähtö on aktiivinen, kulutus on noin 16 W.
- Jos USB/DC-painike on kytketty päälle ja lähtö on aktiivinen, kulutus on noin 2 W.

Tarpeettoman akun tyhjenemisen estämiseksi on suositeltavaa sammuttaa laite kokonaan, kun sitä ei käytetä.

UPS-tila

Tuote tukee ohitustilaa, jolloin vaihtovirta voidaan syöttää suoraan ilman akun kautta.
UPS-tilassa, jos päävaihtovirtalähde katkeaa äkillisesti, tuote siirtyy automaattisesti akkuvirtaan 10 ms:n kuluessa, mikä varmistaa kytkettyjen vaihtovirtalaitteiden jatkuvan toiminnan.
UPS-liitäntäkaavio
Kuten alla olevassa kuvassa on esitetty, tuote sijoitetaan pistorasian ja laitteen (laitteiden) väliin, kun laite on kytketty päälle.

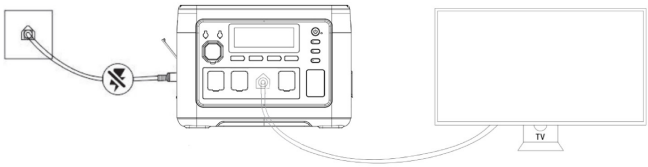

Kun laite kytketään päälle, se käyttää suoraan verkosta tulevaa vaihtovirtaa.
Kun verkkovirta katkeaa tässä tilassa, laite siirtyy automaattisesti tuotteen sisäiseen akkuvirtalähteeseen.
UPS-tilassa japanilaisten ja amerikkalaisten määräysten mukainen enimmäisvirta on 14 A; UPS-tilassa kiinalaisten, brittiläisten, eurooppalaisten ja korealaisten määräysten mukainen enimmäisvirta on 10 A. Kun vaihtovirta ylittää enimmäisvirran, UPS-kuvake vilkkuu ylikuormituksen merkiksi, samalla AC-kuvake sammuu ja lähtö keskeytyy.

Aurinko -lataus

Tämä tuote tukee lataamista aurinkopaneeleilla, mikä tarjoaa kätevän ja ympäristöystävällisen virtalähteen ulkokäyttöön tai verkosta riippumattomaan käyttöön.
• Kun tuote on kytketty 500 W:n aurinkopaneeliin optimaalisissa auringonvalo-olosuhteissa, se voidaan ladata täyteen noin 2 tunnissa.
• Auringonvalon lataustulon enimmäisarvo on 500 W ja enimmäistulojännite 50 V.

⚠ Tärkeitä huomautuksia

• Todellinen latausteho voi vaihdella sää- ja ilmasto-olosuhteiden mukaan (esim. auringonvalon voimakkuus, kulma ja lämpötila).
• Älä ylitä 50 V:n tulojännitettä. Korkeammat jännitteet voivat vahingoittaa laitetta ja mitätöidä takuun.

Aurinkopaneelin kytkentäkaavio:

1. Liitä aurinkopaneelin lähtö tuotteen aurinkotuloon (suositus: XT60).
2. Varmista, että kaikki liitännät ovat tiukasti kiinni ja että paneeli on suorassa auringonvalossa.
3. LCD-näytössä näkyy tuloteho, kun lataus alkaa.

Vaihtoehto 1

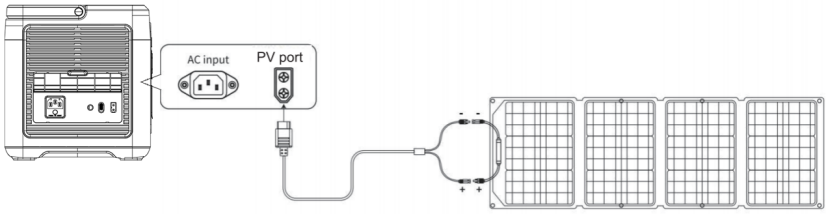

Aurinkopaneeli (ei sisälly toimitukseen)

Vaihtoehto 2

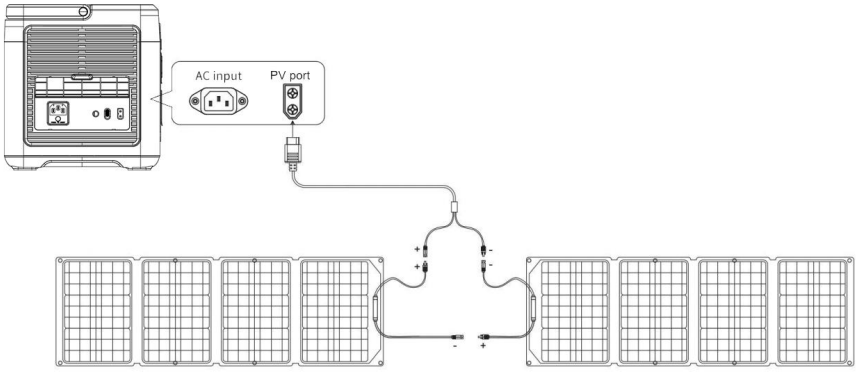

Aurinkopaneeli Aurinkopaneeli

(Aurinkopaneelit eivät sisälly toimitukseen)

Lata ista ajoneuvosta

Lataaminen auton tupakansytyttimestä (ACC-portti)

Tämä tuote tukee mobiililaitteiden lataamista ajoneuvon savukkeensytyttimen pistorasiasta (lisävarusteportti, jäljempänä ACC) mukana toimitetulla ACC-latauskaapelilla.

Toimenpiteet:

1. Käynnistä laite.
2. Liitä ACC-latauskaapelin toinen pää auton savukkeensytyttimen pistorasiaan ja toinen pää laitteen sivussa olevaan XT60-tuloporttiin.
3. Käynnistä auton moottori. Kun moottori on käynnistynyt, laitteen LCD-näytössä näkyy tulovirta.

⚠ Tärkeitä huomautuksia

• Aloita ajoneuvon lataaminen aina vasta moottorin käynnistämisen jälkeen, jotta auton akku ei tyhjene.
• Lataus ajoneuvossa tuottaa tyypillisesti 90–240 W tehoa, ja latausaika vaihtelee ajoneuvon tehon mukaan (esim. 12 V/8 A tai 24 V/10 A).
• Nopeampaa latausta varten on suositeltavaa käyttää verkkovirtaa (vaihtovirtapistoketta).

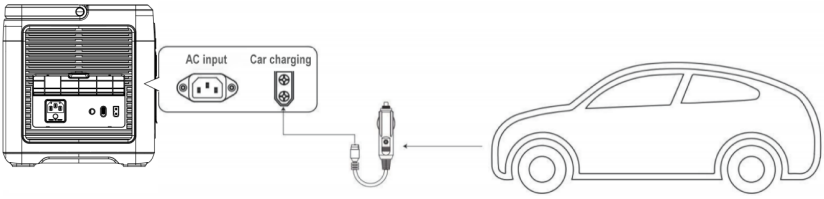

(Lisävaruste ei sisälly toimitukseen)

Tuotteen parametrit

Tuotenimi	BPPS1000A
Tuotteen koko	L346*W228*H238mm
Tuotteen paino	11,6
Akun kapasiteetti	1024Wh
AC-lataus	
PV-tulo	12–50 V , 500 W
AC-lähtö	220–240 V 1800 W (EU), 50/60 Hz, puhdas siniaalto
USBQC3.0	(5–12 V, 18 W) * 2
Tyyppi C	(5–12 V 20 W)*1
Tyyppi C	(5–20 V/5,0 A)*1, enintään 100 W PD3.0:n kanssa
DC5521	(12 V/3 A) *2
Auton laturin lähtö	12 V/10 A
UPS	
Latauslämpötila	0-40°C
Käyttölämpötila	-10 ~ 40°C
Ympäristön kosteus	<90 % RH
Syklinen lataus	>4000

Usein

Usein kysytyt

1. Kuormiteho on nimellisarvon rajoissa, mutta laite ei toimi – miksi?
Tämä voi johtua kahdesta syystä:
. Akun varaus on vähissä ja se on ladattava.
. Tietyillä laitteilla on käynnistyksen yhteydessä suuri huipputehon tarve, joka on usein useita kertoja nimellistehoa suurempi ja voi ylittää lähtötehon ja estää normaalin toiminnan.

2.Miksi tuote aiheuttaa ääntä käytön aikana?
Se on normaalia. Sisäiset tuulettimet ja induktiiviset komponentit aktivoituvat käynnistyksen ja käytön aikana, mikä voi aiheuttaa hiljaista ääntä.

3. Onko normaalia, että latauskaapeli tuntuu hieman lämpimältä?
Kyllä, tämä on normaalia. Suuritehoisen latauksen aikana kaapelin lämpötila voi nousta hieman. Kaikki käytetyt kaapelit ovat läpäisseet tiukat testit ja täyttävät voimassa olevat turvallisuusstandardit.

4. Minkä tyyppistä akkua laite käyttää?
Laite käyttää litiumrautafosfaattiakkua ($LiFePO_4$), joka täyttää kaikki asiaankuuluvat turvallisuus- ja suorituskykystandardit.

5. Mitä laitteita voidaan käyttää AC-lähtöportin kautta?
AC-portit tukevat laitteita, joiden nimellisteho on alle 1800 W. Tämä kattaa yli 95 % kodinkoneista. Varmista, että kunkin liitetyn laitteen lähtövirta ei ylitä AC-portin suurinta nimellisvirtaa.

6. Kuinka voin tarkistaa jäljellä olevan käyttöajan?
Käytön aikana arvioitu jäljellä oleva käyttöaika näkyy näytön vasemmalla puolella nykyisen virrankulutuksen perusteella.

7. Kuinka voin varmistaa, että laite latautuu?
Lataamisen aikana näytössä näkyy:
. Latausteho
. Vierivä virtapalkki
. Kuvake, joka ilmaisee joko verkkovirralla tai aurinkopaneelilla lataamisen käytetyn menetelmän mukaan

8. Kuinka laite puhdistetaan?
Pyyhi laitteen ulkopinta varovasti kuivalla, pehmeällä ja puhtaalla liinalla tai paperipyyhkeellä. Älä käytä nestemäisiä puhdistusaineita tai hankaavia materiaaleja.

9. Miten laite tulee säilyttää?
Varmista, että laite on sammutettu ja säilytä sitä viileässä, kuivassa paikassa.
Pitkäaikaista säilytystä varten on suositeltavaa käyttää osa jäljellä olevasta virrasta kolmen kuukauden välein ja ladata laite noin 50 %:iin ennen sen uudelleen varastointia. Tämä auttaa ylläpitämään akun kuntoa.

10. Voinko ottaa tuotteen mukaan lentokoneeseen?
Kyllä, laite on sallittu lentomatkustuksessa. On kuitenkin suositeltavaa tarkistaa lentoyhtiöltäsi mahdolliset erityismääräykset litiumparistoilla toimiville laitteille.

11. Onko akun todellinen kapasiteetti sama kuin käyttöohjeessa ilmoitettu?
Käyttöohjeessa on ilmoitettu tuotteen nimelliskapasiteetti. Lataamisen ja purkamisen aikana tapahtuvan tehonhäviön vuoksi todellinen käyttökapasiteetti on hieman nimellisarvoa pienempi.

12. Mikä on yhden AC-portin suurin lähtöteho?
Jokaisen AC-lähtöportin on toimittava laitteen nimellistehon rajoissa. Tämän ylittäminen voi aiheuttaa toimintahäiriöitä tai vaurioita.

Käyttöolosuhteet

1. Tätä tuotetta suositellaan käytettäväksi tai säilytettäväksi 20–30 °C:n (20–° C) lämpötilassa, kaukana vedestä, lämmöstä ja muista metalliesineistä.

2. Turvallisuussyistä älä säilytä tätä tuotetta pitkään yli 40°C tai alle-10°C lämpötilassa.

3. Jos tuotetta ei käytetä pitkään aikaan, lataa se 50 %:iin ennen varastointia. Jos akku jätetään käyttämättä pitkään, kun sen varaus on vähissä, se voi vahingoittaa akkua pysyvästi ja lyhentää tuotteen käyttöikää.

Blaupunkt JuiceBox 1000

Användarhandbok

BÄRBAR STRÖMFÖRSÖRJNING

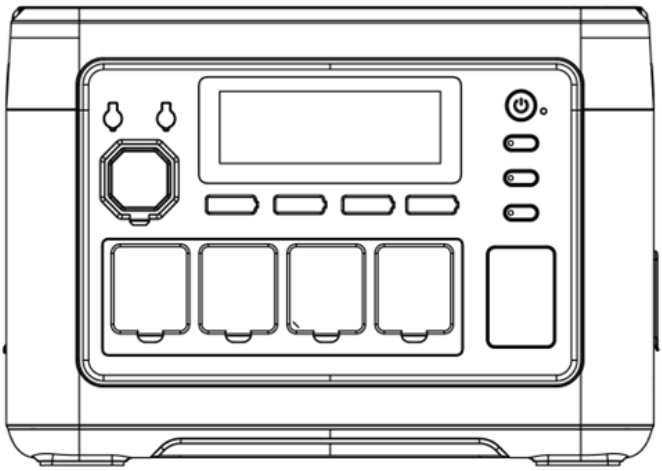

Vi uppskattar att du har köpt den bärbara energilagringsenheten BPPS1000A.
Läs denna bruksanvisning noggrant innan du använder produkten för att säkerställa korrekt hantering och säker drift.
Vi rekommenderar starkt att du förvarar denna bruksanvisning tillsammans med ditt inköpskvitto och alla relaterade certifikat för framtida bruk.
För att säkerställa säker transport är batteriet endast delvis laddat (cirka 30 %) vid förpackningstillfället. Ladda enheten helt innan du använder den för första gången.
Av säkerhetsskäl får du inte använda förlängningssladdar eller grenuttag för att ladda enheten. Denna produkt ska laddas direkt från ett vägguttag eller annan stabil strömkälla.
Undvik dessutom att använda samma uttag för andra apparater medan enheten laddas.

Ansvars 147

Förpackningslista 147

Försiktighetsåtgärder 148

Specifikationer 149

Produktbeskrivning 149

Displaygränssnitt 153

UPS-läge 153

Startup Test 154

UPS-anslutningsschema 155

Solpanelsladdning 155

Laddning i bilen 157

Produktparametrar 158

Vanliga 159

Driftsförhållanden 160

Ansvarsfriskrivning

Läs denna användarhandbok noggrant innan du använder produkten för att säkerställa att du förstår dess funktioner och säkerhetsinstruktioner. Förvara handboken på en säker plats efter att du har läst den, så att du kan slå upp den vid behov.

Felaktig användning av denna produkt kan leda till allvarliga personskador, skada på andra, skada på produkten eller förlust av egendom. Genom att använda denna produkt bekräftar du att du har läst, förstått och accepterat alla villkor som anges i denna bruksanvisning. Användarna är ensamt ansvariga för sina handlingar och eventuella konsekvenser.

Vårt företag tar inget ansvar för förlust eller skada som uppstår till följd av att produkten inte används i enlighet med anvisningarna i denna bruksanvisning. För att säkerställa efterlevnad av tillämpliga lagar och förordningar förbehåller sig företaget rätten till den slutgiltiga tolkningen av detta dokument och allt relaterat produktmaterial.

Förpackningslista

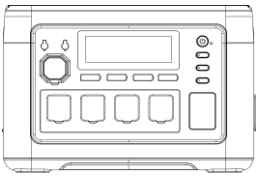

Blaupunkt JuiceBox 1000

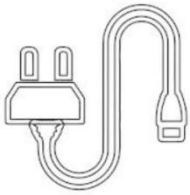

AC-strömkabel



MC4-XT60



Användarhandbok

Försiktighetsåtgärder vid användning

1. Undvik hög temperatur och fuktighet. Undvik att använda produkten i direkt solljus eller nära öppen eld.

2. Ta inte isär eller modifiera produkten, eftersom det kan orsaka funktionsfel eller till och med brand.

3. Kassera eller återvinn produkten i enlighet med lokala lagar och förordningar.

4. Var försiktig så att produkten inte tappas från höga höjder eller utsätts för starka stötar.

5. Förvara eller använd produkten utom räckhåll för barn.

6. Använd endast företagets originalprodukter som tillbehör. Kunder som använder icke-originalprodukter och drabbas av negativa konsekvenser som ett resultat av detta har inte rätt till kostnadsfri service.

7. När du använder produkten, se till att inte hindra kylningen av produkten och håll ventilationsutrymmet minst 30 cm från sidans insugs- och utloppsöppningar.

8. När produkten inte används, stäng av strömmen och dra ur nätsladden. Undvik att förvara produkten på platser med hög temperatur, hög luftfuktighet och direkt solljus.

9. Om du behöver förvara produkten under en längre tid, se till att ladda ur den en gång var tredje månad och ladda den sedan till cirka 50 %.

10. Om du misstänker att produktens hölje, hjälpkabeln eller anslutningsutrustningen är defekt, ska du inte fortsätta att använda produkten. Kontakta istället kundtjänst för att lösa problemet i tid.

11. Förvara inte produkten under lång tid i bilen, på fältlagret eller andra platser där extremt höga eller låga temperaturer kan förekomma, för att förhindra att batteriets livslängd förkortas och andra fel uppstår.

12 Begränsningar för medicinsk utrustning: Denna produkt är inte avsedd att användas som strömkälla för medicinsk utrustning. Detta inkluderar medicinska ventilatorer (CPE för sjukhus) eller artificiella lungor (ECMO: extrakorporeal membranoxygenator). Om du använder denna produkt till annan medicinsk utrustning, se till att det inte finns några begränsningar för användning av extern strömkälla genom att i förväg rådfråga tillverkaren.

13. Strömförsörjningsprodukter kan generera elektromagnetiska fält när de används och kan påverka normal funktion av medicinska implantat såsom pediklar, cochleaimplantat, hörapparater, defibrillatorer och personliga medicinska apparater. Om du använder dessa medicinska apparater, kontakta oss om begränsningar för användning av denna produkt. De grundläggande åtgärderna är att säkerställa tillräcklig räckvidd för medicinska implantat, såsom medicinska implantat, cochleaimplantat, hörapparater och defibrillatorer.

Specifikationer

Kapacitet	Livslängd	Vikt	Storlek	Cigarettändare*1
LiFePo4 1024 Wh (51,2 V)	≥4000 laddningar	11,6	L346*B228*H238 mm	12 V/10 A
USB-A*2	USB-C*1	USB-C*1	DC5521Utgång*2	LED-lampa
QC3.0 18 W	PD-20 W	PD-100 W	12 V/3 A	1 W
AC			AC-ingång	PV/DC-ingång
1800 AC220-240V 50/60 Hz			AC-ingång 200-240 V/1200 W	PV/DC-ingång 12 V-50 V/11 A 500 W (MAX)

Produktbeskrivning

Denna produkt är ett bärbart kraftverk som är utformat för ett brett spektrum av tillämpningar, inklusive reservkraft för hemmet, utomhusresor, katastrofinsatser och arbetsmiljöer utomhus. Dess mångsidighet gör den lämplig för många olika energibehov.
Enheten är utrustad med ett inbyggt litiumjärnfosfatbatteri ($LiFePO_4$) och stödjer flera laddningsmetoder:

- AC-snabbladdning
- Laddning från fordon
- Solcellsladdning

Dessutom har produkten en integrerad funktion för avbrottsfri strömförsörjning (UPS). Vid strömavbrott växlar den automatiskt till batteridrift inom 10 millisekunder, vilket säkerställer oavbruten strömförsörjning till dina anslutna enheter.
Växelströmsutgången levererar en ren sinusvåg, vilket är säkrare och mer kompatibelt med känslig elektronik. Utgångsfrekvensen kan också justeras manuellt mellan 50 Hz och 60 Hz för att uppfylla regionala standarder och optimera skyddet för dina apparater.

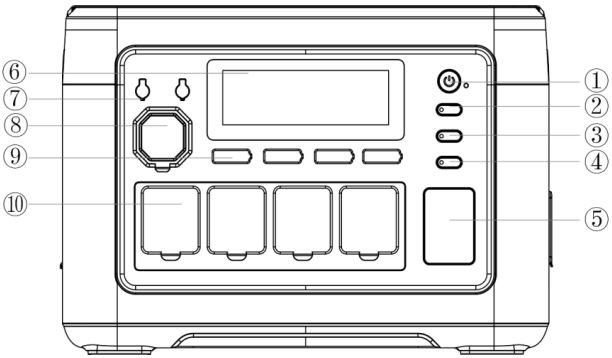

① Strömbrytare
② DC-brytare
③ AC-brytare
④ LED-omkopplare
⑤ LED-lampa
⑥ LCD-skärm
⑦ DC5521
⑧ Cigarettändare
⑨ USB-A/Typ C
⑩ AC-utgång

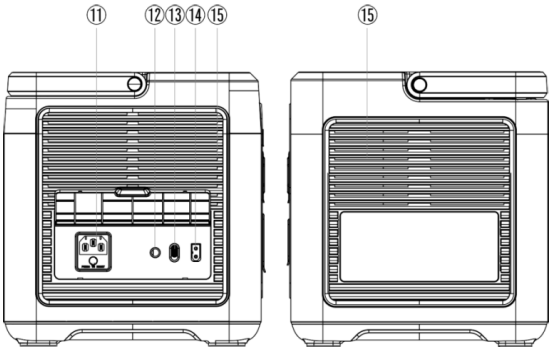

⑪ AC-laddningsport/ Överbelastningsskyddsknapp
⑫ Extern jordningsport
⑬ AC-omkopplare för snabb/ långsam laddning
⑭ PV/bil ingångsport
⑮ Kylningsluftinlopp/utlopp

①Strömbrytare för

Håll strömbrytaren intryckt i 3 sekunder för att starta systemet.
När LCD-displayen är på trycker du och håller den intryckt i 3 sekunder för att stänga av systemet.

②DC-omkopplare

Ett kort tryck på DC-knappen slår på DC-utgången. Ett kort tryck till slår av den igen.

				
Cigarettändare*1	DC5521Utgång*2	USB-A*2	USB-C*1	USB-C*1
12 V/10 A	12 V/3 A	QC3.0 18 W	PD-20 W	PD-100W

③AC-omkopplare

När enheten är påslagen trycker du kort på AC-knappen för att aktivera AC-utgångarna.
Tryck igen för att inaktivera.
1. Obs! AC-spänning och frekvensstandarder varierar beroende på region. Kontrollera enhetens krav före användning.
2. För att växla mellan 50 Hz och 60 Hz, tryck på AC-knappen och LED-knappen samtidigt i 3 sekunder.
3. För att ändra AC-utspänningen (220 V/230 V/240 V) trycker du på AC-knappen 10 gånger i rad.

④LED-omkopplare och ⑤LED-lampa

När enheten är påslagen, tryck kort på LED-knappen för att aktivera konstant ljusläge.
Tryck igen för att växla till SOS-läge och tryck en gång till för att aktivera blinkande läge.
För att aktivera tyst läge, tryck länge på LED-knappen.
Tryck länge igen för att inaktivera tyst läge.

⑥LCD-skärm

Visar enhetens strömförbrukningsstatus.

⑦DC5521

Utgång: 12 V/3 A

⑧-cigarettändare

Utgång: 12 V/10 A

⑨USB-A/Typ C

USBQC3 . 0	(5-12 V 18 W)*2
Typ C	(5-12 V 20 W)*1
Typ C	(5–15 V/3,0 A; 20 V/5 A 100 W)*1

⑩AC-utgång

Utgång: 220–240 V 1800 W (EU), 50/60 Hz, ren sinusvåg

⑪AC-laddningsport/överbelastningsskyddsknapp

För att ladda produkten via elnätet, använd den medföljande standardladdningskabeln.
Anslut kabeln från vägguttaget till produktens AC-laddningsport.
⚠ Innan du laddar, kontrollera att spänningen och frekvensen i ditt elnät är kompatibla med enhetens växelströmsingång.
Meddelande om överbelastningsskydd
Om strömförsörjningen är instabil – på grund av åska, strömstötar eller hög spänning – aktiveras enhetens inbyggda överbelastningsskydd automatiskt. Detta kopplar bort växelströmsingången för att skydda de interna komponenterna.
Gör så här för att återställa växelströmsladdningsfunktionen:
1. Stäng av huvudströmbrytaren och koppla bort alla anslutna enheter.
2. Kontrollera att alla komponenter är i normalt skick och inte visar några tecken på skador.
3. Slå på strömbrytaren igen.
4. Tryck på återställningsknappen för överbelastningsskyddet och anslut sedan växelströmskabeln igen för att återuppta laddningen.

⑫Extern jordningsport

Om det behövs kan användaren ansluta en jordkabel till enheten för jordning. Som standard är produkten inte jordad, såvida det inte krävs i specifika driftsmiljöer.

⑬Växelström, snabb/långsam laddningsomkopplare

När omkopplaren är inställd på snabbladdningsläge för växelström måste du se till att utspänningen från strömkällan är mellan 200 och 240 V. Inom detta intervall kan den maximala laddningseffekten uppgå till 1200 W.
När omkopplaren är inställd på AC-långsam laddning, se också till att utspänningen är 200–240 V. Under dessa förhållanden är den maximala laddningseffekten begränsad till 500 W.

⑭PV/bilens ingångsport

Använd en standardladdningskabel med PV/bil-ingång för att ansluta en solpanel för laddning.
1. Den maximala ingångseffekten är 500 W, med en spänningsgräns på 50 V.
2. Laddning med en spänning som överstiger 50 V kan skada enheten, och sådana skador täcks inte av garantin.

⑮Kylningsluftinlopp/utlopp

När produkten når en viss temperatur under drift aktiveras kylfläkten automatiskt. Blockera inte luftinloppet eller luftutloppet när enheten används och se till att inga föremål placeras inom 30 cm från kylventilerna så att luftflödet kan fungera korrekt.

Displaygränssnitt

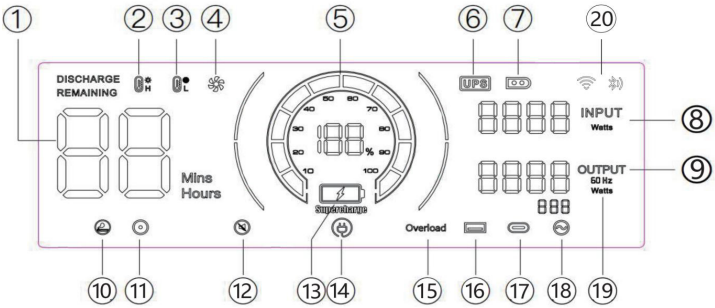

① Användningstid /laddningstid
② Skydd mot hög temperatur
③ Skydd mot låg temperatur
④ Fläktstatus
⑤ Strömstatus
⑥ UPS-läge
⑦ PV-laddningsläge
⑧ Total ingångseffekt
⑨ Total uteffekt
⑩ Cigarettändare (12 V) utgång
⑪ DC (12 V) utgång
⑫ Tyst läge
⑬ Snabbladdningsläge
⑭ Långsam laddningsläge
⑮ Överbelastningsskydd
⑯ USB-utgång
⑰ PD-utgång
⑱ AC-utgång
⑲ Frekvens
⑳ WIFI/Bluetooth

Varningslampor



När denna ikon är tänd, se till att luftintaget på båda sidor av produkten inte är blockerat.



När indikatorikonen blinkar betyder det att maskinens inre temperatur är för hög eller för låg. I detta läge har enheten aktiverat det intelligenta skyddsprogrammet och slutat fungera normalt. Du måste vänta tills maskinen återgår till normal temperatur innan den kan återuppta arbetet.



När denna ikon blinkar är motsvarande portutgång onormal. Kontrollera belastningen.



När denna ikon blinkar är motsvarande portutgång onormal. Kontrollera belastningen.



När denna ikon blinkar har produkten gått in i tyst läge.

Startup Test

Testobjekt	Testmetod	Förväntad systemrespons	Anmärkning
Slå på växelströmsutgången	Slå på motsvarande utgång utan belastning.	Skärmen tänds och går in i viloläge efter 30 minuter utan att stängas av, med bibehållen normal utgång.	
Slå på DC-utgången			
Slå på USB-utgången		Skärmen tänds, stängs av efter 30 minuter, utgången kopplas bort.	
Slå på belysningen		Skärmen tänds och går in i viloläge efter 30 minuter. Campinglampan förblir tänd och stängs inte av.	
Slå på strömbrytaren	Efter att du har tryckt på strömbrytaren för att slå på enheten visas ingen utgång.	Skärmen tänds och stängs av efter 30 minuter.	
AC/DC-laddning	Använd laddningskabeln för att ladda medan enheten är avstängd.	Skärmen tänds och går in i viloläge efter 30 minuter. Den stängs inte av och tryck på strömbrytaren stänger inte av den.	Oavsett om den är fulladdad eller laddas

Meddelande om strömförbrukning

När den bärbara kraftstationen inte används men förblir påslagen fortsätter den att dra cirka 20 W ström från batteriet:

- Om AC-knappen är påslagen med en aktiv utgång är förbrukningen cirka 16 W.
- Om USB/DC-knappen är påslagen med en aktiv utgång är förbrukningen cirka 2 W.

För att förhindra onödig batteriförbrukning rekommenderas att enheten stängs av helt när den inte används.

UPS-läge

Produkten stöder bypass-läge, vilket gör att växelström kan matas ut direkt utan att passera batteriet.
I UPS-läge växlar produkten automatiskt till batteridrift inom 10 ms om den huvudsakliga växelströmsingången plötsligt bryts, vilket säkerställer kontinuerlig drift av den anslutna växelströmsenheten.
UPS-anslutningsschema
Som visas i figuren nedan placeras produkten mellan vägguttaget och apparaten/apparaterna, med enheten påslagen.

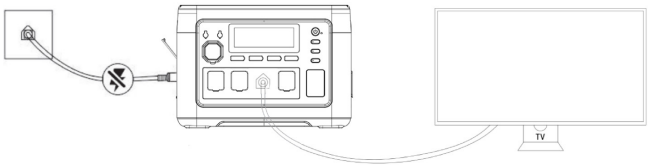

När du slår på apparaten använder den växelström direkt från elnätet.
När nätströmmen bryts i detta läge växlar den automatiskt till produktens interna batteriströmförsörjning.
I UPS-läge är den maximala strömmen enligt japanska och amerikanska bestämmelser 14 A; i UPS-läge är den maximala strömmen enligt kinesiska, brittiska, europeiska och koreanska bestämmelser 10 A. När växelströmsutgången överstiger den maximala strömmen blinkar UPS-ikonen för att indikera överbelastning, samtidigt som växelströmsikonen slocknar och utgången avbryts.

Solcells laddning

Denna produkt stöder laddning via solpaneler, vilket ger en bekväm och miljövänlig strömförsörjningslösning för användning utomhus eller utanför elnätet.
• När produkten är ansluten till en 500 W solpanel under optimala ljusförhållanden kan den laddas fullt på cirka 2 timmar.
• Den maximala solcellsladdningen är 500 W, med en maximal ingångsspänning på 50 V.

⚠ Viktiga anmärkningar:

• Den faktiska laddningseffekten kan variera beroende på väder- och klimatförhållanden (t.ex. solens intensitet, vinkel och temperatur).
• Överskrid inte 50 V ingångsspänning. Högre spänningar kan skada enheten och göra garantin ogiltig.

Anslutningsschema för solpanel:

1. Anslut solpanelens utgång till produktens solingång (XT60 rekommenderas).
2. Se till att alla anslutningar är säkra och att panelen är placerad i direkt solljus.
3. LCD-skärmen visar ingångseffekten när laddningen börjar.

Alternativ 1

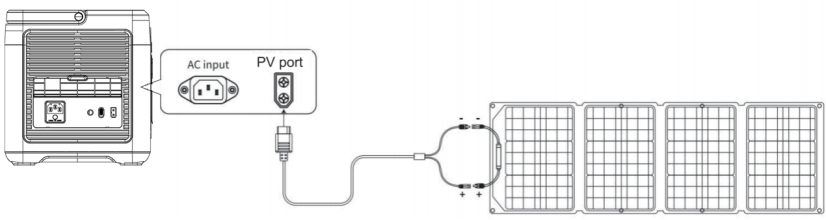

Solpanel (ingår ej)

Alternativ 2

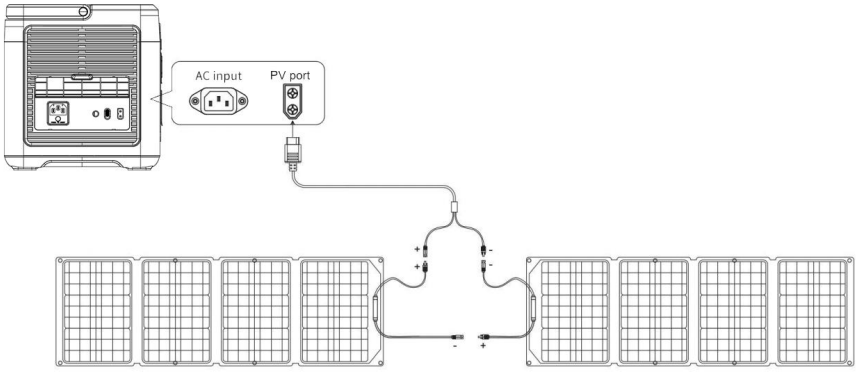

Solpanel Solpanel

(Solpaneler ingår ej)

Laddnings a från fordon

Laddning via cigarettändare i bilen (ACC-port)

Denna produkt stöder mobil laddning via bilens cigarettändaruttag (tillbehörsport, nedan kallad ACC) med hjälp av den medföljande ACC-laddningskabeln.

Steg:

1. Slå på produktens ström.
2. Anslut ena änden av ACC-laddningskabeln till cigarettändaruttaget i bilen och den andra änden till XT60-ingången på enhetens sida.
3. Starta bilens motor. När motorn har startat visas ingångseffekten på enhetens LCD-skärm.

⚠ Viktiga anmärkningar:

• Börja alltid laddningen i bilen först efter att motorn har startats, för att undvika att bilbatteriet laddas ur.
• Laddning i bilen levererar vanligtvis 90–240 W, och laddningstiden varierar beroende på fordonets uteffekt (t.ex. 12 V/8 A eller 24 V/10 A).
• För snabbare laddning rekommenderas att du använder elnätet (vägguttag) istället.

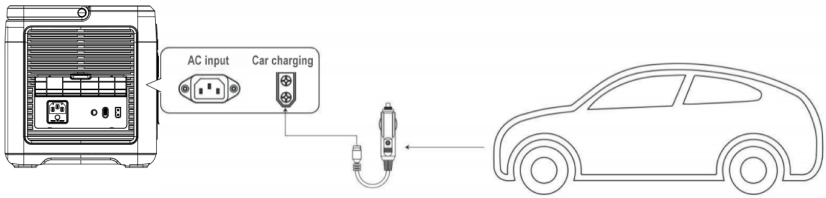

(Tillbehör ingår ej)

Produktparametrar

Produkt	BPPS1000A
Produktstorlek	L346*B228*H238 mm
Produktvikt	11,6 kg
Batterikapacitet	1024 Wh
AC-laddning	
PV-ingång	12-50 V , 500 W
AC-utgång	220–240 V 1800 W (EU), 50/60 Hz, ren sinusvåg
USBQC3.0	(5–12 V, 18 W)*2
Typ C	(5–12 V 20 W)*1
Typ C	(5–20 V/5,0 A)*1, max 100 W med PD3.0
DC5521	(12 V/3 A) *2
Biladdarens utgång	12 V/10 A
UPS	
Laddningstemperatur	0-40°C
Driftstemperatur	-10 ~ 40°C
Omgivande luftfuktighet	<90 % RH
Cykelbelastning	>4000

Vanliga

1. Last effekten ligger inom det nominella området, men enheten fungerar inte – varför?
Det kan bero på två saker:
. Batterinivån är låg och måste laddas.
. Vissa enheter har en hög toppeffekt vid start – ofta flera gånger högre än den nominella effekten – vilket kan överskrida utgångskapaciteten och förhindra normal drift.

2. Varför låter produkten när den används?
Det är normalt. Interna kylfläktar och induktiva komponenter aktiveras vid start och drift, vilket kan ge upphov till ett svagt ljud.

3. Är det normalt att laddningskabeln känns lite varm?
Ja, det är normalt. Vid laddning med hög effekt kan kabelns temperatur öka något. Alla kablar som används har genomgått rigorösa tester och uppfyller gällande säkerhetsstandarder.

4. Vilken typ av batteri använder enheten?
Enheten använder ett litiumjärnfosfatbatteri ($LiFePO_4$) som uppfyller alla relevanta säkerhets- och prestandastandarder.

5. Vilka enheter kan strömförsörjas via AC-utgången?
AC-portarna stöder enheter med en nominell effekt under 1800 W. Detta omfattar över 95 % av hushållsapparaterna.
Se till att utgångsströmmen för varje ansluten enhet inte överstiger den maximala märkströmmen för växelströmsporten.

6. Hur kan jag kontrollera återstående användningstid?
Under drift visas den beräknade återstående användningstiden på vänster sida av displayen, baserat på den aktuella strömförbrukningen.

7. Hur kontrollerar jag att enheten laddas?
Under laddning visas följande på skärmen:
. Laddningseffekt
. En rullande effektindikator
. En ikon som anger antingen AC- eller PV-laddning, beroende på vilken metod som används

8. Hur ska enheten rengöras?
Använd en torr, mjuk och ren trasa eller servett för att försiktigt torka av produktens utsida. Använd inte flytande rengöringsmedel eller slipande material.

9. Hur ska enheten förvaras på rätt sätt?
Se till att enheten är avstängd och förvara den på en sval, torr plats.
Vid långvarig förvaring rekommenderas att du använder en del av den återstående strömmen var tredje månad och sedan laddar enheten till cirka 50 % innan du förvarar den igen. Detta hjälper till att bibehålla batteriets hälsa.

10. Kan jag ta med produkten på flygplan?
Ja, enheten är tillåten på flygplan. Det är dock tillrådligt att kontrollera med ditt flygbolag om det finns några särskilda bestämmelser för enheter som drivs med litiumbatterier.

11. Är den faktiska batterikapaciteten densamma som anges i användarhandboken?
Användarhandboken anger produktens nominella batterikapacitet. På grund av effektivitetsförluster under laddning och urladdning är den faktiska användbara kapaciteten något lägre än det nominella värdet.

12. Vad är den maximala uteffekten för en enskild växelströmsport?
Varje växelströmsutgång måste användas inom enhetens nominella uteffekt. Överskridande av detta kan leda till funktionsfel eller skador.

Driftsförhållanden

1. Det rekommenderas att använda eller förvara denna produkt i en miljö med en temperatur mellan 20 ° C C och 30 ° C, på avstånd från vatten, värme och andra metallföremål.

2. Av säkerhetsskäl ska produkten inte förvaras i en miljö med en temperatur över 40° C eller under-10° C under en längre tid.

3. Om den inte används under en längre tid, ladda den till 50 % innan du förvarar den. Om batteriet lämnas oanvänt under en längre tid när batteriet är allvarligt urladdat, kan det orsaka irreversibla skador på batteriet och förkorta produktens livslängd.

Blaupunkt JuiceBox 1000

Brukerhåndbok

BÆRBAR STRØMSTASJON

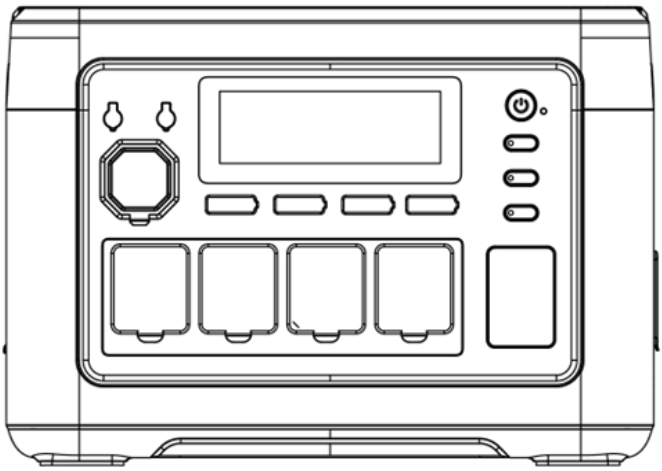

Wij stellen uw aankoop van de BPPS1000A draagbare energieopslagvoeding zeer op prijs.
Lees deze handleiding zorgvuldig door voordat u het product in gebruik neemt, om een correct gebruik en een veilige werking te garanderen.
Wij raden u ten zeerste aan deze handleiding samen met uw aankoopbon en alle bijbehorende certificaten te bewaren voor toekomstig gebruik.
Om een veilig transport te garanderen, is de batterij bij het verpakken slechts gedeeltelijk opgeladen (ongeveer 30%). Laad het apparaat volledig op voordat u het voor het eerst gebruikt.
Gebruik om veiligheidsredenen geen verlengsnoeren of stekkerdozen om het apparaat op te laden. Dit product moet rechtstreeks worden opgeladen via een stopcontact of een andere stabiele stroombron.
Gebruik bovendien geen andere apparaten op hetzelfde stopcontact terwijl het apparaat wordt opgeladen.

Ansvarsfraskrivelse 163

Pakkeliste 163

Forsiktighetsregler 164

Spesifikasjoner 165

Produkt 165

Skjermgrensesnitt 169

UPS-modus 169

Startup Test 170

UPS-tilkoblingsskjema 171

Solcellepanelopplading 171

Lading i bil 173

Produktparametere 174

Vanlige 175

Driftsbetingelser 176

Ansvarsfraskrivelse

Les denne brukerhåndboken nøye før du bruker produktet for å sikre at du forstår alle funksjoner og sikkerhetsinstruksjoner. Oppbevar håndboken på et sikkert sted etter at du har lest den, slik at du kan slå opp i den senere.

Feil bruk av dette produktet kan føre til alvorlig personskade, skade på andre, skade på produktet eller tap av eiendom. Ved å bruke dette produktet bekrefter du at du har lest, forstått og akseptert alle vilkårene i denne brukerhåndboken. Brukere er alene ansvarlige for sine handlinger og eventuelle konsekvenser.

Vårt selskap påtar seg intet ansvar for tap eller skader som oppstår som følge av at produktet ikke brukes i samsvar med instruksjonene i denne bruksanvisningen. For å sikre overholdelse av gjeldende lover og forskrifter forbeholder selskapet seg retten til den endelige tolkningen av dette dokumentet og alt relatert produktmateriell.

Pakkeliste

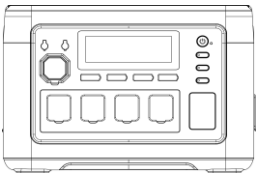

Blaupunkt JuiceBox 1000

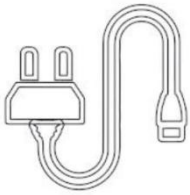

AC-strømkabel



MC4-XT60



Brukerveiledning

Forsiktighetsregler ved bruk

1. Unngå høye temperaturer og fuktighet. Unngå å bruke produktet i direkte sollys og/eller i nærheten av åpen ild.

2. Ikke demonter eller modifiser produktet, da dette kan føre til funksjonsfeil eller brann.

3. Kast eller resirkuler produktet i henhold til lokale lover og regler.

4. Vær forsiktig så du ikke mister produktet fra høye steder eller utsettes for sterke støt.

5. Oppbevar eller bruk produktet utilgjengelig for barn.

6. Bruk kun originale produkter fra selskapet som tilbehør. Kunder som bruker uoriginale produkter og opplever uheldige konsekvenser som følge av dette, har ikke rett til gratis vedlikehold.

7. Når du bruker dette produktet, må du ikke forstyrre produktets kjøling. Tøm ventilasjonsrommet på mer enn 30 cm fra sidesug- og utløpsporten.

8. Når produktet ikke er i bruk, må du slå av strømmen og trekke ut strømledningen. Unngå å oppbevare produktet på steder med høy temperatur, høy luftfuktighet og direkte sollys.

9. Hvis du må oppbevare produktet i lengre tid, må du sørge for å tømme batteriet en gang hver tredje måned og deretter lade det opp til ca. 50 %.

10. Hvis du er i tvil om produktet, hjelpeledningen eller tilkoblingsutstyret er defekt, må du ikke fortsette å bruke produktet. Kontakt i stedet kundeservice for å løse problemet i tide.

11. Ikke oppbevar produktet over lengre tid i bilen, på lager eller andre steder hvor det kan være ekstremt høye eller lave temperaturer, for å unngå at batteriets levetid forkortes eller andre feil oppstår.

12 Begrensninger for medisinsk utstyr: Dette produktet er ikke beregnet på strømforsyning til medisinsk utstyr. Dette inkluderer medisinske ventilatorer (CPE for sykehus) eller kunstige lunger (ECMO: ekstrakorporeal membranoksygenator). Når du bruker dette produktet til andre medisinske enheter, må du på forhånd kontakte produsenten for å sikre at det ikke er noen begrensninger på bruk av ekstern strømforsyning.
13. Strømforsyningsprodukter kan generere elektromagnetiske felt når de brukes, og kan påvirke normal drift av medisinske implantater som pedikler, cochleaimplantater, høreapparatdefibrillatorer og personlige medisinske apparater. Hvis du bruker disse medisinske apparatene, må du kontakte oss om begrensninger i bruken av dette produktet. De grunnleggende tiltakene er å sikre tilstrekkelig rekkevidde for medisinske implantater, for eksempel et medisinsk implantat, et cochleaimplantat, et høreapparat og en defibrillator.

Spesifikasjoner

Kapasitet	Levetid	Vekt	Størrelse	Sigarettenner*1
LiFePo4 1024 Wh (51,2 V)	≥4000 ladninger	11,6 kg	L346*B228*H238 mm	12 V/10 A
USB-A*2	USB-C*1	USB-C*1	DC5521Utgang*2	LED-lys
QC3.0 18 W	PD-20W	PD-100W	12V/3A	1W
AC			AC-inngang	PV/DC-inngang
1800 AC220-240V 50/60 Hz			AC-inngang 200-240 V/1200 W	PV/DC-inngang 12V-50V/11A 500W(MAX)

Produktbeskrivelse

Dette produktet er en bærbar kraftstasjon designet for en rekke bruksområder, inkludert nødstrømforsyning i hjemmet, utendørs reiser, katastrofeberedskap og utendørs arbeidsmiljøer. Allsidigheten gjør den egnet for en rekke strømrelaterte behov.

Enheten er utstyrt med et innebygd litiumjernfosfatbatteri ($LiFePO_4$) og støtter flere lademetoder:

- AC hurtiglading
- Lading fra kjøretøy
- Solcellelading

I tillegg har produktet en integrert UPS-funksjon (Uninterruptible Power Supply). Ved strømbrudd kobler den automatisk over til batteristrøm innen 10 millisekunder, slik at strømforsyningen til de tilkoblede enhetene ikke blir avbrutt.

Vekselstrømutgangen leverer en ren sinusbølge, som er sikrere og mer kompatibel med følsom elektronikk. Utgangsfrekvensen kan også justeres manuelt mellom 50 Hz og 60 Hz for å oppfylle regionale standarder og optimalisere beskyttelsen for apparatene dine.

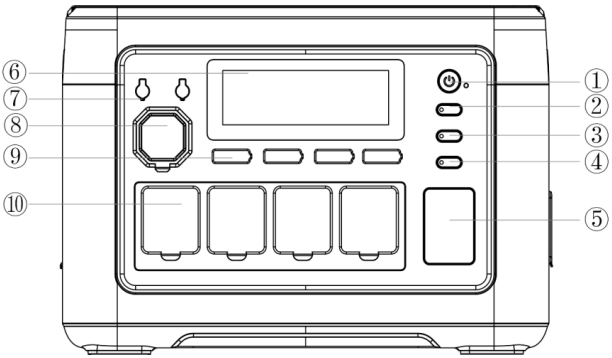

① Strømbryter
② DC-bryter
③ Vekselstrømbryter
④ LED-bryter
⑤ LED-lampe
⑥ LCD-skjerm
⑦ DC5521
⑧ Sigarettenner
⑨ USB-A/Type-C
⑩ AC-utgang

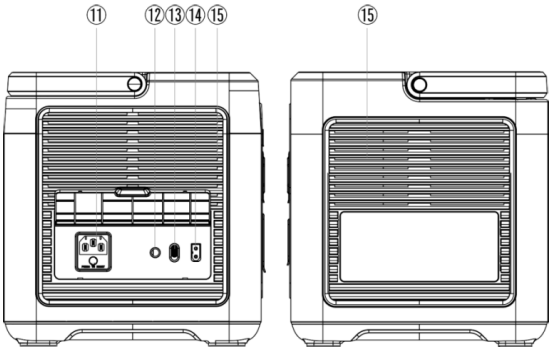

⑪ AC-ladeport/ Overbelastningsbeskyttelseskna pp
⑫ Ekstern jordingsport
⑬AC hurtig/langsom ladejusteringsbryter
⑭ PV/bilinngang
⑮ Kjøleluftinntak/utløp

①Strømbryter

Trykk og hold inne strømknappen i 3 sekunder for å slå på systemet.
Når LCD-skjermen er slått på, trykk og hold inne igjen i 3 sekunder for å slå av systemet.

②DC-bryter

Et kort trykk på DC-knappen slår på DC-utgangen. Et nytt kort trykk slår den av igjen.

 Sigaretttenner*1	 DC5521 Utgang*2	 USB-A*2	 USB-C*1	 USB-C*1
12 V/10 A	12V/3A	QC3.0 18W	PD-20W	PD-100W

③AC-bryter

Mens enheten er slått på, trykk kort på AC-knappen for å aktivere AC-utgangsportene.
Trykk igjen for å deaktivere.
1. Merk: AC-spenning og frekvensstandarder varierer fra region til region. Kontroller enhetens krav før bruk.
2. For å bytte mellom 50 Hz og 60 Hz, trykk på AC-knappen og LED-knappen samtidig i 3 sekunder.
3. For å endre AC-utgangsspenningen (220 V/230 V/240 V), trykk på AC-knappen 10 ganger på rad.

④LED-bryter og ⑤LED-lampe

Når enheten er slått på, trykk kort på LED-knappen for å aktivere konstant lysmodus.
Trykk igjen for å bytte til SOS-modus, og trykk én gang til for å gå til blinkende modus.
For å aktivere lydløs modus, trykk lenge på LED-knappen.
Trykk lenge igjen for å deaktivere lydløs modus.

⑥LCD-skjerm

Viser strømforbruksstatusen til enheten.

⑦DC5521

Utgang: 12 V/3 A

⑧-sigarettenner

Utgang: 12 V/10 A

⑨USB-A/Type-C

USBQC3 . 0	(5–12 V, 18 W)*2
Type-C	(5-12V20W)*1
Type-C	(5-15V/3,0A;20V/5A 100W)*1

⑩AC-utgang

Utgang: 220–240 V 1800 W (EU), 50/60 Hz, ren sinusbølge

⑪AC-ladeport/Overbelastningsbeskyttelsesknapp

For å lade dette produktet via strømnettet, bruk den medfølgende standard AC-ladekabelen.
Koble kabelen fra AC-veggkontakten til produktets AC-ladeport.
⚠ Før du lader, må du kontrollere at spenningen og frekvensen i strømnettet er kompatibel med enhetens AC-inngangskrav.
Merknad om overbelastningsbeskyttelse
Hvis strømforsyningen er ustabil – på grunn av lyn, strømstøt eller høy spenning – vil enhetens innebygde overbelastningsbeskyttelsessystem automatisk aktiveres. Dette kobler fra AC-inngangen for å beskytte de interne komponentene.
Følg disse trinnene for å gjenopprette AC-ladingsfunksjonen:
1. Slå av hovedstrømbryteren og koble fra alle tilkoblede enheter.
2. Kontroller at alle komponenter er i normal stand og ikke viser tegn på skade.
3. Slå på strømbryteren igjen.
4. Trykk på tilbakestillingsknappen for overbelastningsbeskyttelse, og koble deretter til vekselstrømskabelen igjen for å fortsette ladingen.

⑫Ekstern jordingsport

Om nødvendig kan brukere koble en jordingskabel til enheten for jordingsformål. Som standard er produktet ikke jordet, med mindre det er nødvendig i spesielle driftsmiljøer.

⑬Bryter for justering av hurtig/langsom lading

Når bryteren er satt til hurtiglading med vekselstrøm, må du kontrollere at utgangsspenningen til strømforsyningen er mellom 200 og 240 V. I dette området kan maksimal ladeeffekt nå 1200 W.
Når bryteren er satt til AC-langsom ladingsmodus, må du også sørge for at utgangsspenningen er 200–240 V. Under disse forholdene er maksimal ladeeffekt begrenset til 500 W.

⑭PV/bilinngang

Bruk en standard PV/bil-inngangskabel for å koble til et solcellepanel for lading.
1. Maksimal inngang er 500 W, med en spenningsgrense på 50 V.
2. Lading med spenning over 50 V kan skade enheten, og slike skader dekkes ikke av garantien.

⑮Kjøleluftinntak/utløp

Når produktet når en bestemt temperatur under bruk, vil kjøleviften aktiveres automatisk. Ikke blokker luftinntaket eller-utløpet mens enheten er i bruk, og sørg for at det ikke er gjenstander innenfor 30 cm fra kjøleventilene for å sikre riktig luftstrøm.

Skjermgrensesnitt

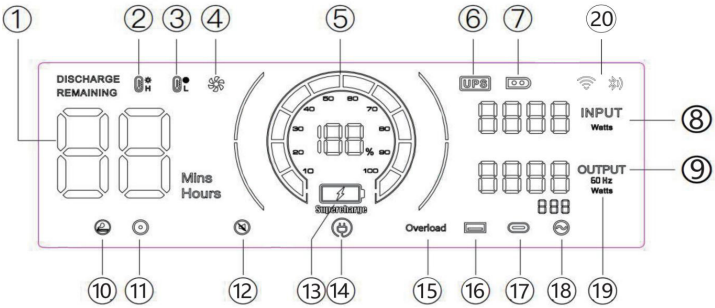

① Brukstid/ladetid
② Beskyttelse mot høy temperatur
③ Beskyttelse mot lav temperatur
④ Viftestatus
⑤ Strømstatus
⑥ UPS-modus
⑦ PV-lademodus
⑧ Total inngangseffekt
⑨ Total utgangseffekt
⑩ Sigaretttenner (12 V) utgang
⑪ DC (12 V) utgang
⑫ Stille modus
⑬ Hurtiglading
⑭ Langsom lading
⑮ Overbelastningsbeskyttelse
⑯ USB-utgang
⑰ PD-utgang
⑱ AC-utgang
⑲ Frekvens
⑳ WIFI/ Bluetooth

Indikatorlamper for forholdsregler

Når dette ikonet lyser, må du kontrollere at luftinntaket på begge sider av produktet ikke er blokkert.

Når indikatorikonet blinker, betyr det at maskinens indre temperatur er for høy eller for lav. På dette tidspunktet har enheten aktivert det intelligente beskyttelsesprogrammet og har sluttet å fungere normalt. Du må vente til maskinen har kommet tilbake til normal temperatur før den kan fortsette å fungere.

Når dette ikonet blinker, er den tilhørende portutgangen unormal. Kontroller belastningen.

Når dette ikonet blinker, er den tilsvarende portutgangen unormal. Kontroller belastningen.

Når dette ikonet blinker, har produktet gått i stille modus.

Startup Test

Testelement	Testmetode	Forventet systemrespons	Merk
Slå på vekselstrømutgangen	Slå på den tilsvarende utgangen uten belastning.	Skjermen lyser opp og går i hvilemodus etter 30 minutter uten å slå seg av, og opprettholder normal utgang.	
Slå på DC-utgang			
Slå på USB-utgang		Skjermen lyser opp, slås av etter 30 minutter, utgangen kobles fra.	
Slå på lys		Skjermen lyser opp og går i hvilemodus etter 30 minutter. Campinglyset forblir på og slås ikke av.	
Slå på strømknappen	Etter å ha trykket på strømknappen for å slå på enheten, vises ingen utgang.	Skjermen slås på, slås av etter 30 minutter.	
AC/DC-lading	Bruk ladekabelen til å lade mens enheten er slått av.	Skjermen slås på og går i hvilemodus etter 30 minutter. Den slås ikke av, og trykk på strømknappen slår den ikke av.	Uansett om den er fulladet eller lades

Merknad om strømforbruk

Når den bærbare kraftstasjonen ikke er i bruk, men fortsatt er slått på, vil den fortsette å trekke omtrent 20 W strøm fra batteriet:

- Hvis AC-knappen er slått på med en aktiv utgang, er forbruket omtrent 16 W.
- Hvis USB/DC-knappen er slått på med en aktiv utgang, er forbruket omtrent 2 W.

For å unngå unødvendig batteriforbruk anbefales det å slå av enheten helt når den ikke er i bruk.

UPS-modus

Produktet støtter bypass-modus, slik at vekselstrøm kan sendes direkte uten å gå gjennom batteriet.
I UPS-modus vil produktet automatisk bytte til batteristrøm innen 10 ms hvis hovedvekselstrøminngangen plutselig blir avbrutt, slik at den tilkoblede vekselstrømsenheten fortsetter å fungere.
UPS-tilkoblingsdiagram
Som vist i figuren nedenfor, plasseres produktet mellom stikkontakten og apparatet/apparatene, med enheten slått på.

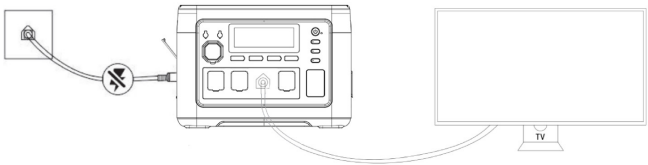

Når du slår på apparatet, bruker det vekselstrøm direkte fra strømnettet.
Når strømmen blir kuttet i denne tilstanden, vil den automatisk bytte til produktets interne batteristrømforsyning.
I UPS-modus er maksimal strøm i henhold til japanske og amerikanske forskrifter 14 A; i UPS-modus er maksimal strøm i henhold til kinesiske, britiske, europeiske og koreanske forskrifter 10 A. Når vekselstrømutgangen overskrider maksimal strøm, blinker UPS-ikonet for å indikere overbelastning, samtidig som vekselstrømsikonet slukkes og utgangen avbrytes.

Solcelle lading

Dette produktet støtter lading via solcellepaneler, og gir en praktisk og miljøvennlig strømløsning for utendørs bruk eller bruk uten strømnett.
• Når produktet er koblet til et 500 W solcellepanel under optimale solforhold, kan det lades fullstendig på omtrent 2 timer.
• Maksimal solcelleladning er 500 W, med en maksimal inngangsspenning på 50 V.

⚠ Viktige merknader

• Den faktiske ladeeffekten kan variere avhengig av vær- og klimaforhold (f.eks. sollysintensitet, vinkel og temperatur).
• Ikke overskrid 50 V inngangsspenning. Høyere spenning kan skade enheten og gjøre garantien ugyldig.

Tilkoblingsskjema for solcellepanel:

1. Koble solcellepanelets utgang til produktets solcelleinngang (XT60 anbefales).
2. Sørg for at alle tilkoblinger er sikre og at panelet er plassert i direkte sollys.
3. LCD-skjermen viser inngangseffekten når ladingen starter.

Alternativ 1

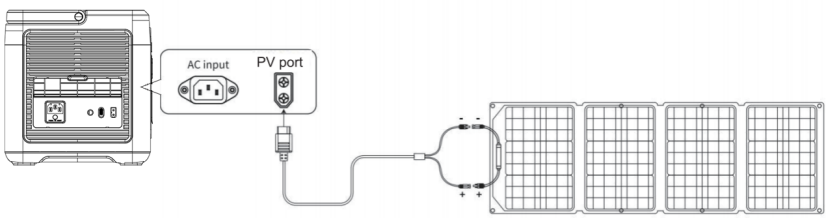

Solcellepanel (ikke inkludert)

Alternativ 2

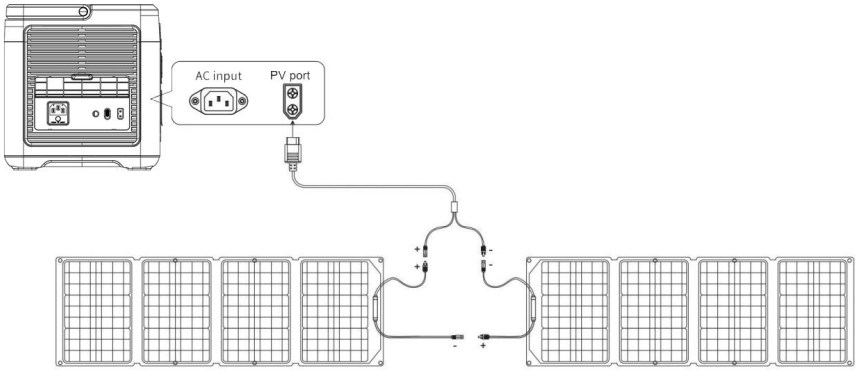

Solcellepanel Solcellepanel

(Solcellepaneler ikke inkludert)

Lade n fra kjøretøy

Lading via sigarettenner i bilen (ACC-port)

Dette produktet støtter mobiloppladingvia bilens sigarettenneruttak (tilbehørsport, heretter kalt ACC) ved hjelp av den medfølgende ACC-ladekabelen.

Fremgangsmåte:

1. Slå produktet på.
2. Koble den ene enden av ACC-ladekabelen til bilens sigarettenneruttak og den andre enden til XT60-inngangsporten på siden av enheten.
3. Start bilens motor. Når motoren er startet, viser LCD-skjermen på enheten inngangseffekten.

⚠ Viktige merknader:

• Start alltid lading i bilen først etter at motoren er startet, for å unngå at bilbatteriet blir tømt.
• Ladning i bilen leverer vanligvis 90–240 W, og ladetiden varierer avhengig av bilens utgangseffekt (f.eks. 12 V/8 A eller 24 V/10 A).
• For raskere lading anbefales det å bruke strøm fra strømnettet (AC-uttak) i stedet.

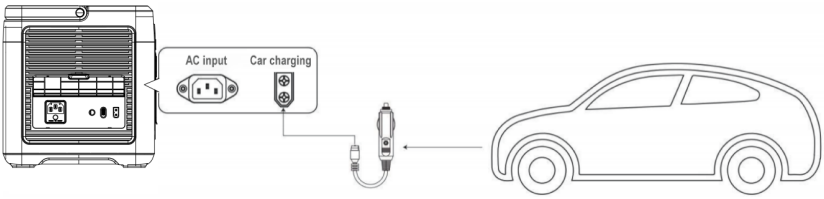

(Tilbehør ikke inkludert)

Produktparametere

Produkt	BPPS1000A
Produktstørrelse	L346*B228*H238 mm
Produktvekt	11,6 kg
Batterikapasitet	1024Wh
AC-lading	
PV-inngang	12–50 V , 500 W
AC-utgang	220-240 V 1800 W (EU), 50/60 Hz, ren sinusbølge
USBQC3.0	(5- 12V18W)*2
Type-C	(5-12 V 20 W)*1
Type-C	(5–20 V/5,0 A)*1, maks. 100 W med PD3.0
DC5521	(12 V/3 A) *2
Biloppladerenes utgang	12 V/10 A
UPS	
Ladetemperatur	0-40°C
Driftstemperatur	-10 ~40 °C
Omgivelsesfuktighet	<90 % RH
Ladningssyklus	>4000

FAQ

Ofte stilte

1. Lasten er innenfor det nominelle området, men enheten fungerer ikke – hvorfor?
Dette kan skyldes to årsaker:
. Batterinivået er lavt og må lades opp.
. Enkelte enheter har et høyt toppstrømbehov ved oppstart – ofte flere ganger nominell effekt – som kan overstige utgangseffekten og forhindre normal drift.

2. Hvorfor lager produktet litt støy under bruk?
Det er normalt. Interne kjølevifter og induktive komponenter aktiveres under oppstart og drift, noe som kan gi en svak lyd.

3. Er det normalt at ladekabelen føles litt varm?
Ja, dette er normalt. Under høyeffektslading kan det oppstå en svak økning i kabelens temperatur. Alle kabler som brukes har gjennomgått strenge tester og oppfyller gjeldende sikkerhetsstandarder.

4. Hvilken type batteri bruker enheten?
Enheten bruker et litiumjernfosfatbatteri ($LiFePO_4$) som oppfyller alle relevante sikkerhets- og ytelsesstandarder.

5. Hvilke enheter kan drives via AC-utgangen?
AC-portene støtter enheter med en nominell effekt på under 1800 W. Dette inkluderer over 95 % av husholdningsapparater.
Sørg for at utgangsstrømmen til hver tilkoblede enhet ikke overstiger den maksimale nominelle strømmen til AC-porten.

6. Hvordan kan jeg sjekke gjenværende brukstid?
Under drift vises estimert gjenværende brukstid på venstre side av skjermen, basert på det aktuelle strømforbruket.

7. Hvordan kan jeg bekrefte at enheten lades?
Under lading vises følgende på skjermen:
. Ladestrøm
. En rullende strømbar
. Et ikon som indikerer enten AC- eller PV-lading, avhengig av hvilken metode som brukes

8. Hvordan skal enheten rengjøres?
Bruk en tørr, myk og ren klut eller et papirhåndkle til å tørke av utsiden av produktet forsiktig. Ikke bruk flytende rengjøringsmidler eller slipende materialer.

9. Hva er riktig måte å oppbevare enheten på?
Sørg for at enheten er slått av og oppbevares på et kjølig, tørt sted.
Ved langvarig oppbevaring anbefales det å bruke litt av den gjenværende strømmen hver tredje måned og deretter lade enheten til rundt 50 % før den oppbevares igjen. Dette bidrar til å opprettholde batteriets helse.

10. Kan jeg ta med produktet på flyet?
Ja, enheten er tillatt på fly. Det anbefales imidlertid å sjekke med flyselskapet om det er spesielle regler for litiumbatteridrevne enheter.

11. Er den faktiske batterikapasiteten den samme som angitt i brukerhåndboken?
Brukerhåndboken angir produktets nominelle batterikapasitet. På grunn av effektivitetstap under lading og utlading er den faktiske brukbare kapasiteten litt lavere enn den nominelle verdien.

12. Hva er maksimal utgangseffekt for en enkelt AC-port?
Hver AC-utgangsport må brukes innenfor enhetens nominelle utgangseffekt. Overskridelse av dette kan føre til funksjonsfeil eller skade.

Driftsforhold

1. Det anbefales å bruke eller oppbevare dette produktet i et miljø med en temperatur mellom 20° C og 30° C, vekk fra vann, varme og andre metallgjenstander.

2. Av sikkerhetsmessige årsaker må dette produktet ikke oppbevares i omgivelser med temperaturer over 40° C eller under-10° C over lengre tid.

3. Hvis det ikke brukes på lang tid, må det lades til 50 % før det oppbevares. Hvis batteriet ikke brukes på lang tid når det er svært svakt, vil det føre til uopprettelig skade på batteriet og forkorte produktets levetid.

Blaupunkt JuiceBox 1000

Instrukcja obsługi

PRZENOŚNA STACJA ZASILANIA

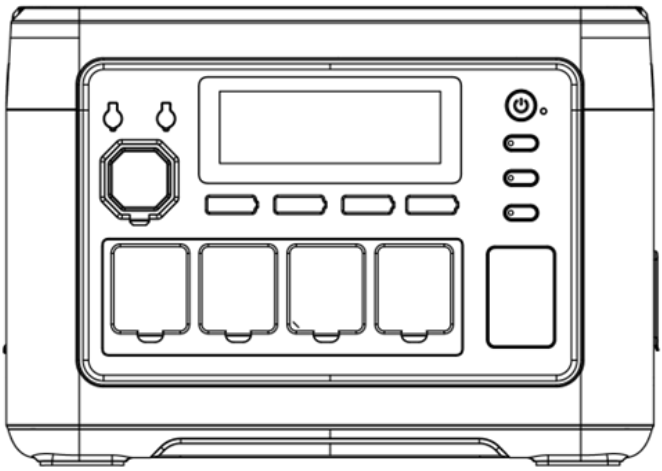

Serdecznie dziękujemy za zakup przenośnego zasilacza BPPS1000A.
Przed rozpoczęciem użytkowania produktu należy uważnie przeczytać niniejszą instrukcję, aby zapewnić prawidłową obsługę i bezpieczne użytkowanie.
Zdecydowanie zalecamy przechowywanie niniejszej instrukcji wraz z fakturą zakupu i wszelkimi powiązanymi certyfikatami do wykorzystania w przyszłości.
Aby zapewnić bezpieczny transport, akumulator jest częściowo naładowany (około 30%) w momencie pakowania. Przed pierwszym użyciem należy całkowicie naładować urządzenie.
Ze względów bezpieczeństwa nie należy używać przedłużaczy ani wielowtykowych adapterów do ładowania urządzenia. Produkt należy ładować bezpośrednio z gniazdka ściennego lub innego stabilnego źródła zasilania.
Ponadto podczas ładowania urządzenia nie należy używać tego samego gniazdka do podłączania innych urządzeń.

Zastrzeżenie 179

Lista elementów 179

Środki ostrożności 180

Specyfikacje 181

Opis produktu 181

Interfejs wyświetlacza 185

Tryb UPS 185

Startup Test 186

Schemat podłączenia UPS 187

Ładowanie panelem słonecznym 187

Ładowanie w samochodzie 189

Parametry produktu 190

Często zadawane pytania 191

Warunki pracy 192

Zastrzeżenia

Przed użyciem produktu należy dokładnie zapoznać się z niniejszą instrukcją obsługi, aby w pełni zrozumieć jego funkcje i instrukcje bezpieczeństwa. Po przeczytaniu instrukcję należy przechowywać w bezpiecznym miejscu do wykorzystania w przyszłości.

Niewłaściwe użytkowanie produktu może spowodować poważne obrażenia ciała, szkody dla innych osób, uszkodzenie produktu lub utratę mienia. Korzystając z produktu, użytkownik potwierdza, że zapoznał się z wszystkimi warunkami zawartymi w niniejszej instrukcji, zrozumiał je i akceptuje. Użytkownicy ponoszą wyłączną odpowiedzialność za swoje działania i wszelkie wynikające z nich konsekwencje.

Nasza firma nie ponosi odpowiedzialności za jakiekolwiek straty lub szkody wynikające z nieprawidłowego użytkowania produktu niezgodnie z instrukcją zawartą w niniejszym dokumencie. W celu zapewnienia zgodności z obowiązującymi przepisami prawa firma zastrzega sobie prawo do ostatecznej interpretacji niniejszego dokumentu i wszystkich powiązanych materiałów dotyczących produktu.

Lista elementów opakowania

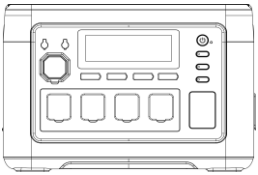

Blaupunkt JuiceBox 1000

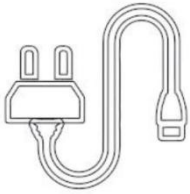

Przewód zasilający AC



MC4-XT60



Instrukcja obsługi

Środki ostrożności

1. Należy unikać wysokich temperatur i wilgoci. Nie należy używać produktu w bezpośrednim świetle słonecznym ani w pobliżu ognia.

2. Nie należy demontować ani modyfikować produktu, ponieważ może to spowodować jego nieprawidłowe działanie, a nawet pożar.

3. Produkt należy utylizować lub poddać recyklingowi zgodnie z lokalnymi przepisami.

4. Należy uważać, aby nie upuścić produktu z wysokości ani nie narażać go na silne uderzenia.

5. Produkt należy przechowywać i używać w miejscu niedostępnym dla dzieci.

6. Do akcesoriów należy używać wyłącznie oryginalnych produktów firmy. Klienci, którzy używają nieoryginalnych produktów i ponoszą tego konsekwencje, nie mogą korzystać z bezpłatnej konserwacji.

7. Podczas użytkowania produktu nie należy zakłócać jego chłodzenia, należy zapewnić wolną przestrzeń wentylacyjną o szerokości co najmniej 30 cm od bocznego otworu wlotowego i wylotowego.

8. Gdy produkt nie jest używany, należy wyłączyć zasilanie i odłączyć przewód zasilający. Należy unikać przechowywania produktu w miejscach o wysokiej temperaturze, wysokiej wilgotności i bezpośrednim nasłonecznieniu.

9. Jeśli produkt ma być przechowywany przez dłuższy czas, należy co 3 miesiące rozładować akumulator, a następnie naładować go do około 50%.

10. W przypadku jakichkolwiek wątpliwości co do stanu korpusu produktu, przewodów pomocniczych i urządzeń łączących, nie należy kontynuować użytkowania produktu. Należy skontaktować się z obsługą posprzedażową w celu terminowego rozwiązania problemu.

11. Nie przechowuj produktu przez dłuższy czas w samochodzie, magazynie polowym lub innych miejscach, w których mogą wystąpić ekstremalnie wysokie lub niskie temperatury, aby zapobiec skróceniu żywotności baterii i innym awariom.

12. Ograniczenia dotyczące sprzętu medycznego: Niniejszy produkt nie zapewnia zasilania sprzętu medycznego. Obejmuje to respiratory medyczne (CPE dla szpitali) lub sztuczne płuca (ECMO: pozaustrojowy oksygenator membranowy). W przypadku używania niniejszego produktu z innymi urządzeniami medycznymi należy wcześniej skonsultować się z producentem i upewnić się, że nie ma żadnych ograniczeń dotyczących stosowania zewnętrznego źródła zasilania.

13. Produkty zasilające mogą generować pola elektromagnetyczne podczas użytkowania i mogą wpływać na normalne działanie implantów medycznych, takich jak pedikule, implanty ślimakowe, defibrylatory słuchowe i osobiste urządzenia medyczne. Jeśli używasz tych urządzeń medycznych, skontaktuj się z nami w sprawie ograniczeń dotyczących użytkowania tego produktu. Podstawowe środki ostrożności to zapewnienie wystarczającego zasięgu implantów medycznych, takich jak implant medyczny, implant ślimakowy, aparat słuchowy i defibrylator.

Specyfikacje

Pojemność	Żywotność	Waga	Rozmiar	Zapalniczka cygarowa*1
LiFePo4 1024 Wh (51,2 V)	≥4000 ładowań	11,6 kg	L346*W228*H238 mm	12 V/10 A
USB-A*2	USB-C*1	USB-C*1	DC5521 Wyjście*2	Oświetlenie LED
QC3.0 18 W	PD-20 W	PD-100 W	12 V/3 A	1 W
AC			Wejście AC	Wejście PV/DC
1800 W AC 220-240 V 50/60 Hz			Wejście AC 200-240 V/1200 W	Wejście PV/DC 12 V-50 V/11 A 500 W (maks.)

Opis produktu

Ten produkt to przenośna stacja zasilająca przeznaczona do szerokiego zakresu zastosowań, w tym jako awaryjne źródło zasilania w domu, podczas podróży, w sytuacjach kryzysowych oraz w środowiskach pracy na zewnątrz. Jego wszechstronność sprawia, że nadaje się do wielu różnych zastosowań związanych z zasilaniem.

Urządzenie wyposażone jest w wbudowany akumulator litowo-żelazowo-fosforanowy ($LiFePO_4$) i obsługuje wiele metod ładowania:

- Szybkie ładowanie prądem przemiennym
- Ładowanie z pojazdu
- Ładowanie słoneczne

Dodatkowo produkt posiada zintegrowaną funkcję zasilania awaryjnego (UPS). W przypadku awarii zasilania sieciowego, urządzenie automatycznie przełącza się na zasilanie z akumulatora w ciągu 10 milisekund, zapewniając nieprzerwane zasilanie podłączonych urządzeń.

Wyjście prądu zmiennego dostarcza czystą falę sinusoidalną, która jest bezpieczniejsza i bardziej kompatybilna z wrażliwą elektroniką. Częstotliwość wyjściowa może być również ręcznie regulowana w zakresie od 50 Hz do 60 Hz, aby spełnić regionalne normy i zoptymalizować ochronę urządzeń.

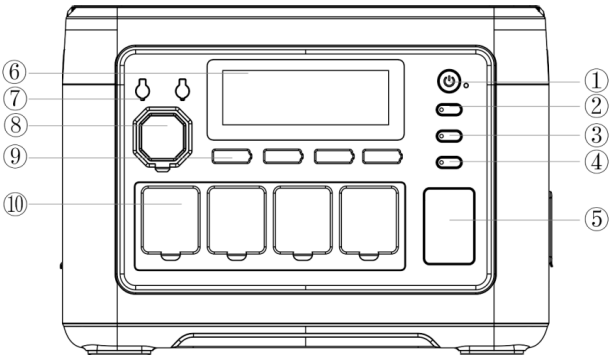

① Wyłącznik zasilania
② Przełącznik DC
③ Przełącznik AC
④ Przełącznik LED
⑤ Dioda LED
⑥ Ekran LCD
⑦ DC5521
⑧ Gniazdo zapalniczki
⑨ USB-A/Typ C
⑩ Port wyjściowy AC

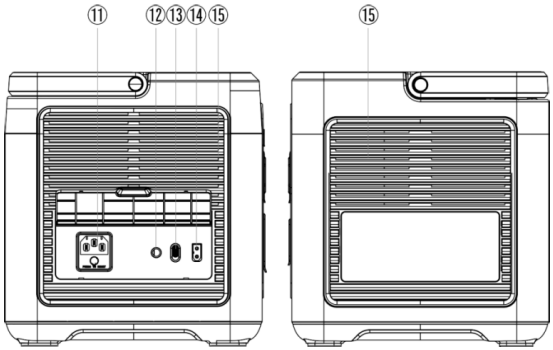

⑪ Port ładowania AC /Przycisk zabezpieczenia przed przeciążeniem
⑫ Zewnętrzny port uziemienia
⑬ Przełącznik szybkiego/ wolnego ładowania AC
⑭ Port wejściowy PV/samochodu
⑮ Wlot/wylot powietrza chłodzącego

①Przełącznik zasilania „ ”

Naciśnij i przytrzymaj przycisk zasilania przez 3 sekundy, aby włączyć system.
Po włączeniu wyświetlacza LCD naciśnij i przytrzymaj przycisk ponownie przez 3 sekundy, aby wyłączyć system.

②Przełącznik DC

Krótkie naciśnięcie przycisku DC włącza port wyjściowy DC. Kolejne krótkie naciśnięcie wyłącza go ponownie.

 Zapalniczka do cygar*1	 DC5521 Wyjście*2	 USB-A*2	 USB-C*1	 USB-C*1
12 V/10 A	12 V/3 A	QC3.0 18 W	PD-20 W	PD-100W

③Przełącznik AC

Gdy urządzenie jest włączone, naciśnij krótko przycisk AC, aby aktywować porty wyjściowe AC. Naciśnij ponownie, aby wyłączyć.
1. Uwaga: Normy napięcia i częstotliwości prądu zmiennego różnią się w zależności od regionu. Przed użyciem sprawdź wymagania urządzenia.
2. Aby przełączyć się między częstotliwością 50 Hz a 60 Hz, naciśnij jednocześnie przycisk AC i przycisk LED i przytrzymaj je przez 3 sekundy.
3. Aby zmienić napięcie wyjściowe AC (220 V/230 V/240 V), naciśnij 10 razy z rzędu przycisk AC.

④Przełącznik LED i ⑤Dioda LED

Po włączeniu urządzenia naciśnij krótko przycisk LED, aby włączyć tryb stałego świecenia. Naciśnij ponownie, aby przełączyć do trybu SOS, a następnie naciśnij jeszcze raz, aby przejść do trybu migania.
Aby włączyć tryb cichy, naciśnij i przytrzymaj przycisk LED.
Naciśnij ponownie, aby wyłączyć tryb cichy.

⑥Ekran LCD

Wyświetla stan zużycia energii przez urządzenie.

⑦DC5521

Wyjście: 12 V/3 A

⑧Gniazdo zapalniczki samochodowej

Wyjście: 12 V/10 A

⑨USB-A/Typ-C

USBQC3 . 0	(5–12 V, 18 W) *2
Typ C	(5–12 V, 20 W)*1
Typ C	(5-15 V/3,0 A; 20 V/5 A 100 W)*1

⑩Port wyjściowy AC

Wyjście: 220–240 V 1800 W (UE), 50/60 Hz, czysta fala sinusoidalna

⑪Port ładowania AC/Przycisk zabezpieczenia przed przeciążeniem

Aby naładować ten produkt za pomocą zasilania sieciowego, należy użyć standardowego kabla ładującego AC dołączonego do zestawu.
Podłącz kabel z gniazdka ściennego AC do portu ładowania AC produktu.
⚠ Przed rozpoczęciem ładowania upewnij się, że napięcie i częstotliwość lokalnego zasilania sieciowego są zgodne z wymaganiami urządzenia dotyczącymi wejścia AC.
Informacja o zabezpieczeniu przed przeciążeniem
Jeśli zasilanie jest niestabilne — z powodu wyładowań atmosferycznych, skoków napięcia lub wysokiego napięcia wejściowego — wbudowany system zabezpieczenia przed przeciążeniem urządzenia zostanie automatycznie aktywowany. Spowoduje to odłączenie wejścia AC w celu ochrony elementów wewnętrznych.
Aby przywrócić funkcję ładowania prądem zmiennym, wykonaj następujące czynności:
1. Wyłącz główny wyłącznik zasilania i odłącz wszystkie podłączone urządzenia.
2. Sprawdź, czy wszystkie elementy są w normalnym stanie i nie wykazują oznak uszkodzenia.
3. Włącz ponownie zasilanie.
4. Naciśnij przycisk resetowania zabezpieczenia przed przeciążeniem, a następnie podłącz ponownie kabel ładowania prądem zmiennym, aby wznowić ładowanie.

⑫Zewnętrzny port uziemienia

W razie potrzeby użytkownicy mogą podłączyć przewód uziemiający do urządzenia w celu uziemienia. Domyślnie produkt nie jest uziemiony, chyba że jest to wymagane w określonych warunkach pracy.

⑬Przełącznik szybkiego/wolnego ładowania AC „

Gdy przełącznik jest ustawiony w trybie szybkiego ładowania AC, upewnij się, że napięcie wyjściowe zasilacza wynosi 200–240 V. W tym zakresie maksymalna moc ładowania może osiągnąć 1200 W.
Gdy przełącznik jest ustawiony w trybie powolnego ładowania AC, należy również upewnić się, że napięcie wyjściowe wynosi 200–240 V. W tych warunkach maksymalna moc ładowania jest ograniczona do 500 W.

⑭Port wejściowy PV/samochodowy ( )

Do podłączenia panelu słonecznego w celu ładowania należy użyć standardowego kabla ładującego z portem wejściowym PV/Car.
1. Maksymalny pobór mocy wynosi 500 W, a napięcie nie może przekroczyć 50 V.
2. Ładowanie przy napięciu przekraczającym 50 V może spowodować uszkodzenie urządzenia, a takie uszkodzenia nie są objęte gwarancją.

⑮Wlot/wylot powietrza chłodzącego

Gdy produkt osiągnie określoną temperaturę podczas pracy, wentylator chłodzący włączy się automatycznie. Nie blokuj wlotu ani wylotu powietrza podczas użytkowania urządzenia i upewnij się, że w odległości 30 cm od otworów wentylacyjnych nie znajdują się żadne przedmioty, aby zapewnić prawidłowy przepływ powietrza.

Interfejs wyświetlacza

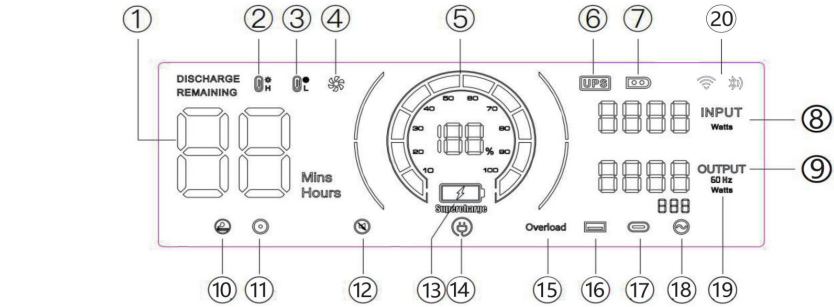

① Czas użytkowania/czas ładowania
② Zabezpieczenie przed wysoką temperaturą
③ Zabezpieczenie przed niską temperaturą
④
⑤ Stan zasilania
⑥ Tryb UPS
⑦ Tryb ładowania PV
⑧ Całkowita moc wejściowa
⑨ Całkowita moc wyjściowa
⑩ Wyjście gniazda zapalniczki (12 V)
⑪ Wyjście DC (12 V)
⑫ Tryb cichy
⑬ Tryb szybkiego ładowania
⑭ Tryb powolnego ładowania
⑮ Zabezpieczenie przed przeciążeniem
⑯ Wyjście USB
⑰ Wyjście PD
⑱ Wyjście AC
⑲ Częstotliwość
⑳ Wi-Fi/Bluetooth

Kontrolki ostrzegawcze

Gdy ta ikona jest włączona, upewnij się, że wlot powietrza po obu stronach produktu nie jest zablokowany.

Gdy ikona kontrolna miga, oznacza to, że temperatura wewnętrzna urządzenia jest zbyt wysoka lub zbyt niska. W tym momencie urządzenie uruchomiło inteligentny program zabezpieczający i przestało działać normalnie. Należy poczekać, aż urządzenie powróci do normalnej temperatury, zanim będzie można wznowić pracę.

Gdy ta ikona miga, oznacza to, że wyjście odpowiedniego portu jest nieprawidłowe. Sprawdź obciążenie.

Gdy ta ikona miga, oznacza to, że wyjście odpowiedniego portu jest nieprawidłowe. Sprawdź obciążenie.

Gdy ta ikona miga, produkt przeszedł w tryb cichy.

Startup Test

Element testowy	Metoda testowania	Oczekiwana reakcja systemu	Uwaga
Włączenie wyjścia prądu przemiennego	Włączyć odpowiednie wyjście bez obciążenia.	Ekran zapala się i po 30 minutach przechodzi w tryb uśpienia bez wyłączania się, utrzymując normalną moc wyjściową.	
Włączenie wyjścia DC			
Włącz wyjście USB		Ekran zapala się, wyłącza się po 30 minutach, wyjście odłączone.	
Włącz światło		Ekran zapala się i przechodzi w tryb uśpienia po 30 minutach. Światło kempingowe pozostaje włączone i nie wyłącza się.	
Włącz przycisk zasilania	Po naciśnięciu przycisku zasilania w celu włączenia urządzenia nie jest wyświetlane żadne wyjście.	Ekran włącza się, wyłącza po 30 minutach.	
Ładowanie AC/DC	Użyj kabla ładującego, aby naładować urządzenie, gdy jest wyłączone.	Ekran włącza się i po 30 minutach przechodzi w tryb uśpienia. Nie wyłącza się, a naciśnięcie przycisku zasilania nie powoduje jego wyłączenia.	Niezależnie od tego, czy jest w pełni naładowany, czy ładowany

Informacja o zużyciu energii

Gdy przenośna stacja zasilania nie jest używana, ale pozostaje włączona, nadal pobiera około 20 W mocy z akumulatora:

- Jeśli przycisk AC jest włączony przy aktywnym wyjściu, zużycie wynosi około 16 W.
- Jeśli przycisk USB/DC jest włączony przy aktywnym wyjściu, zużycie wynosi około 2 W.

Aby zapobiec niepotrzebnemu rozładowywaniu baterii, zaleca się całkowite wyłączenie urządzenia, gdy nie jest używane.

Tryb UPS

Produkt obsługuje tryb obejścia, umożliwiający bezpośrednie dostarczanie zasilania prądem przemiennym bez przechodzenia przez akumulator.
W trybie UPS, jeśli główne zasilanie prądem przemiennym zostanie nagle przerwane, produkt automatycznie przełączy się na zasilanie z akumulatora w ciągu 10 ms, zapewniając ciągłą pracę podłączonego urządzenia zasilanego prądem przemiennym.
Schemat podłączenia UPS
Jak pokazano na poniższym rysunku, produkt umieszcza się między gniazdkiem ściennym a urządzeniem (urządzeniami), przy włączonym zasilaniu urządzenia.

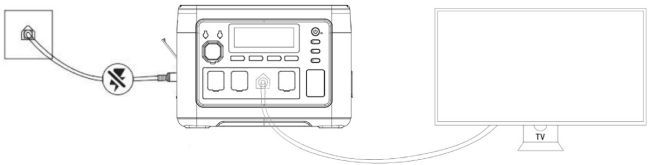

Po włączeniu urządzenia korzysta ono bezpośrednio z prądu zmiennego z sieci.
W przypadku odcięcia zasilania sieciowego w tym stanie, urządzenie automatycznie przełącza się na zasilanie z wewnętrznej baterii produktu.
W trybie UPS maksymalny prąd zgodny z przepisami japońskimi i amerykańskimi wynosi 14 A; w trybie UPS maksymalny prąd zgodny z przepisami chińskimi, brytyjskimi, europejskimi i koreańskimi wynosi 10 A. Gdy prąd wyjściowy AC przekroczy maksymalny prąd, ikona UPS miga, sygnalizując przeciążenie, a jednocześnie ikona AC gaśnie i wyjście zostaje przerwane.

Ładowanie słoneczne

Produkt obsługuje ładowanie za pomocą paneli słonecznych, zapewniając wygodne i ekologiczne rozwiązanie zasilania do użytku na zewnątrz lub poza siecią.
• Po podłączeniu do panelu słonecznego o mocy 500 W w optymalnych warunkach nasłonecznienia produkt można w pełni naładować w około 2 godziny.
• Maksymalna moc wejściowa ładowania słonecznego wynosi 500 W, a maksymalne napięcie wejściowe 50 V.

⚠ Ważne uwagi:

• Rzeczywista moc ładowania może się różnić w zależności od warunków pogodowych i klimatycznych (np. natężenia promieniowania słonecznego, kąta padania promieni i temperatury).
• Nie przekraczać napięcia wejściowego 50 V. Wyższe napięcia mogą spowodować uszkodzenie urządzenia i unieważnienie gwarancji.

Schemat podłączenia panelu słonecznego:

1. Podłącz wyjście panelu słonecznego do portu wejściowego produktu (zalecane XT60).
2. Upewnij się, że wszystkie połączenia są dobrze zamocowane, a panel znajduje się w bezpośrednim świetle słonecznym.
3. Po rozpoczęciu ładowania na ekranie LCD wyświetli się moc wejściowa.

Opcja 1

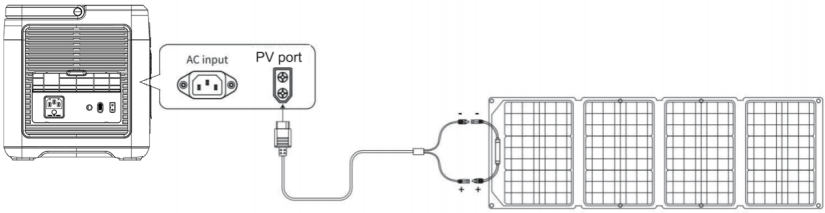

Panel słoneczny
(nie wchodzi w skład zestawu)

Opcja 2

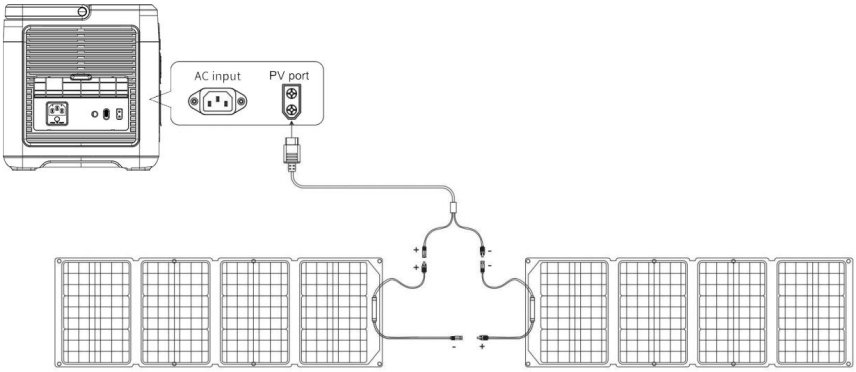

Panel słoneczny Panel słoneczny

(Panele słoneczne nie są dołączone)

Ładowanie z gniazda zapalniczki w pojeźd

Ładowanie przez gniazdo zapalniczki samochodowej (port ACC)

Ten produkt umożliwia ładowanie urządzeń mobilnych za pomocą gniazda zapalniczki samochodowej (port akcesoriów, zwany dalej ACC) przy użyciu dołączonego kabla ładującego ACC.

Kroki:

1. Włącz zasilanie produktu.
2. Podłącz jeden koniec kabla ładującego ACC do gniazda zapalniczki samochodowej, a drugi koniec do portu wejściowego XT60 z boku urządzenia.
3. Uruchom silnik samochodu. Po uruchomieniu na ekranie LCD urządzenia wyświetli się moc wejściowa.

⚠ Ważne uwagi

• Z ładowaniem w samochodzie należy zawsze rozpoczynać dopiero po uruchomieniu silnika, aby uniknąć rozładowania akumulatora samochodowego.
• Ładowanie w samochodzie zapewnia zazwyczaj moc 90–240 W, a czas ładowania zależy od mocy wyjściowej pojazdu (np. 12 V/8 A lub 24 V/10 A).
• Aby przyspieszyć ładowanie, zaleca się użycie zasilania sieciowego (gniazdka AC).

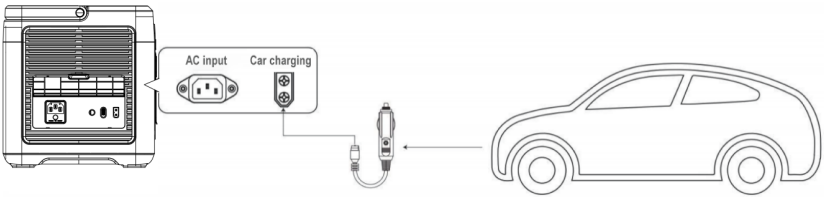

(Akcesoria nie są dołączone)

Parametry produktu

Nazwa	BPPS1000A
Rozmiar	Dł. 346 x Szer. 228 x Wys. 238 mm
Waga	11,6 kg
Pojemność baterii	1024 Wh
Ładowanie prądem zmiennym	
Wejście PV	12–50 V , 500 W
Wyjście AC	220-240 V 1800 W (EU), 50/60 Hz, czysta fala sinusoidalna
USB QC 3.0	(5- 12 V, 18 W) * 2
Typ C	(5–12 V , 20 W)*1
Typ C	(5–20 V/5,0 A)*1, maks. 100 W z PD3.0
DC5521	(12 V/3 A) *2
Wyjście ładowarki samochodowej	12 V/10 A
UPS	
Temperatura ładowania	0-40°C
Temperatura pracy	-10 ~ 40°C
Wilgotność otoczenia	<90% RH
Cykl ładowania	>4000

FAQ

Często zadawane pytania

1. Moc obciążenia mieści się w zakresie znamionowym, ale urządzenie nie działa — dlaczego?
Może to wynikać z dwóch przyczyn:
. Poziom naładowania akumulatora jest niski i należy go naładować.
. Niektóre urządzenia mają wysokie zapotrzebowanie na moc szczytową podczas uruchamiania — często kilkakrotnie przewyższające moc znamionową — co może przekroczyć wydajność wyjściową i uniemożliwić normalne działanie.

2. Dlaczego produkt wydaje dźwięk podczas użytkowania?
Jest to normalne zjawisko. Podczas uruchamiania i pracy włączają się wewnętrzne wentylatory chłodzące i elementy indukcyjne, które mogą generować niewielki hałas.

3. Czy to normalne, że kabel ładujący jest lekko ciepły?
Tak, to normalne. Podczas ładowania z dużą mocą może wystąpić niewielki wzrost temperatury kabla. Wszystkie użyte kable przeszły rygorystyczne testy i spełniają obowiązujące normy bezpieczeństwa.

4. Jakiego typu bateria jest używana w urządzeniu?
Urządzenie wykorzystuje baterię litowo-żelazowo-fosforanową ($LiFePO_4$), która spełnia wszystkie odpowiednie normy bezpieczeństwa i wydajności.

5. Jakie urządzenia można zasilać przez port wyjściowy AC?
Porty AC obsługują urządzenia o mocy znamionowej poniżej 1800 W. Obejmuje to ponad 95% urządzeń gospodarstwa domowego.
Należy upewnić się, że prąd wyjściowy każdego podłączonego urządzenia nie przekracza maksymalnego prądu znamionowego portu AC.

6. Jak sprawdzić pozostały czas użytkowania?
Podczas pracy szacowany pozostały czas użytkowania jest wyświetlany po lewej stronie ekranu wyświetlacza na podstawie aktualnego zużycia energii.

7. Jak sprawdzić, czy urządzenie się ładuje?
Podczas ładowania na ekranie wyświetla się:
. Moc ładowania
. Przesuwający się pasek mocy
. Ikona wskazująca ładowanie z sieci AC lub PV, w zależności od używanej metody

8. Jak należy czyścić urządzenie?
Do delikatnego wycierania zewnętrznej powierzchni produktu należy używać suchej, miękkiej i czystej ściereczki lub chusteczki. Nie należy używać żadnych płynnych środków czyszczących ani materiałów ściernych.

9. Jak prawidłowo przechowywać urządzenie?
Upewnij się, że urządzenie jest wyłączone i przechowuj je w chłodnym, suchym miejscu.
W przypadku długotrwałego przechowywania zaleca się co trzy miesiące zużyć część pozostałej energii, a następnie naładować urządzenie do około 50% przed ponownym przechowywaniem. Pomaga to zachować sprawność baterii.

10. Czy mogę zabrać produkt do samolotu?
Tak, urządzenie jest dopuszczone do przewozu lotniczego. Zaleca się jednak sprawdzenie w linii lotniczej, czy nie obowiązują żadne szczególne przepisy dotyczące urządzeń zasilanych bateriami litowymi.

11. Czy rzeczywista pojemność baterii jest taka sama jak podana w instrukcji obsługi?
Instrukcja obsługi podaje nominalną pojemność baterii produktu. Ze względu na straty wydajności podczas ładowania i rozładowywania rzeczywista pojemność użytkowa jest nieco niższa od wartości nominalnej.

12. Jaka jest maksymalna moc wyjściowa pojedynczego portu AC?
Każdy port wyjściowy AC musi działać w zakresie znamionowej mocy wyjściowej urządzenia. Przekroczenie tej wartości może spowodować nieprawidłowe działanie lub uszkodzenie urządzenia.

Warunki pracy

1. Zaleca się używanie lub przechowywanie tego produktu w temperaturze od 20° C do 30° C, z dala od wody, źródeł ciepła i innych metalowych przedmiotów.

2. Ze względów bezpieczeństwa nie należy przechowywać tego produktu w temperaturze powyżej 40°C lub poniżej-10°C przez dłuższy czas.

3. Jeśli produkt nie będzie używany przez dłuższy czas, przed przechowywaniem należy naładować go do 50%. Pozostawienie baterii bez użycia przez dłuższy czas, gdy jest ona poważnie rozładowana, spowoduje nieodwracalne uszkodzenie baterii i skróci cykl życia produktu.

Blaupunkt JuiceBox 1000

Εγχειρίδιο χρήστη

ΦΟΡΗΤΟΣ ΣΤΑΘΜΟΣ ΤΡΟΦΟΔΟΣΙΑΣ

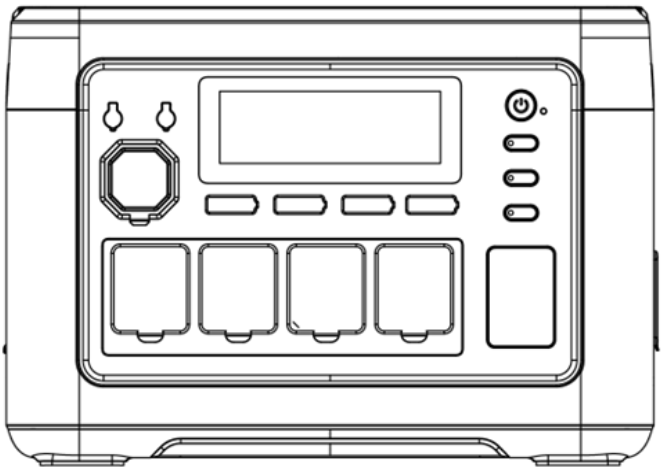

Σας ευχαριστούμε θερμά για την αγορά του φορητού σταθμού αποθήκευσης ενέργειας BPPS1000A.
Πριν χρησιμοποιήσετε το προϊόν, διαβάστε προσεκτικά το παρόν εγχειρίδιο για να διασφαλίσετε τον σωστό χειρισμό και την ασφαλή λειτουργία του.
Συνιστούμε να φυλάξετε αυτό το εγχειρίδιο μαζί με το τιμολόγιο αγοράς και τα σχετικά πιστοποιητικά για μελλοντική αναφορά.
Για να εξασφαλιστεί η ασφαλής μεταφορά, η μπαταρία είναι μερικώς φορτισμένη (περίπου 30%) κατά τη στιγμή της συσκευασίας. Φορτίστε πλήρως τη συσκευή πριν τη χρησιμοποιήσετε για πρώτη φορά.
Για λόγους ασφαλείας, μην χρησιμοποιείτε καλώδια προέκτασης ή προσαρμογείς πολλαπλών βυσμάτων για τη φόρτιση της συσκευής. Αυτό το προϊόν πρέπει να φορτίζεται απευθείας από πρίζα τοίχου ή άλλες σταθερές πηγές τροφοδοσίας.
Επιπλέον, αποφύγετε τη χρήση της ίδιας πρίζας για άλλες συσκευές κατά τη φόρτιση της μονάδας.

Αποποίηση 195

Λίστα συσκευασίας 195

Προφυλάξεις κατά τη χρήση 196

Προδιαγραφές 197

Περιγραφή προϊόντος 197

Διεπαφή οθόνης 201

Λειτουργία UPS 201

Startup Test 202

Διάγραμμα σύνδεσης UPS 203

Φόρτιση ηλιακού πλαισίου 203

Φόρτιση στο αυτοκίνητο 205

Παράμετροι προϊόντος 206

Συχνές 207

Συνθήκες λειτουργίας 208

Αποποίηση ευθύνης

Διαβάστε προσεκτικά το παρόν Εγχειρίδιο χρήστη πριν χρησιμοποιήσετε το προϊόν, ώστε να κατανοήσετε πλήρως τις λειτουργίες και τις οδηγίες ασφαλείας του. Μετά την ανάγνωση, φυλάξτε το εγχειρίδιο σε ασφαλές μέρος για μελλοντική αναφορά.

Η ακατάλληλη χρήση αυτού του προϊόντος μπορεί να προκαλέσει σοβαρό τραυματισμό, βλάβη σε τρίτους, ζημιά στο προϊόν ή απώλεια περιουσίας. Χρησιμοποιώντας αυτό το προϊόν, αναγνωρίζετε ότι έχετε διαβάσει, κατανοήσει και αποδεχτεί όλους τους όρους που περιγράφονται σε αυτό το εγχειρίδιο. Οι χρήστες είναι αποκλειστικά υπεύθυνοι για τις ενέργειές τους και τις τυχόν συνέπειες που προκύπτουν.

Η εταιρεία μας δεν φέρει καμία ευθύνη για τυχόν απώλειες ή ζημιές που προκύπτουν από τη μη χρήση του προϊόντος σύμφωνα με τις οδηγίες που παρέχονται σε αυτό το εγχειρίδιο. Για να διασφαλιστεί η συμμόρφωση με τους ισχύοντες νόμους και κανονισμούς, η εταιρεία διατηρεί το δικαίωμα της τελικής ερμηνείας αυτού του εγγράφου και όλων των σχετικών υλικών του προϊόντος.

Λίστα συσκευασίας

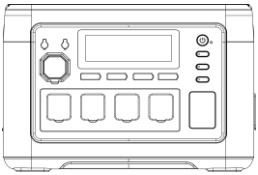

Blaupunkt JuiceBox 1000

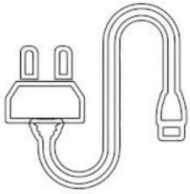

Καλώδιο τροφοδοσίας AC



MC4-XT60



Οδηγός χρήσης

Προφυλάξεις κατά τη χρήση

1. Αποφύγετε τις υψηλές θερμοκρασίες και την υγρασία. Αποφύγετε τη χρήση του προϊόντος σε άμεση έκθεση στον ήλιο ή κοντά σε πηγή φωτιάς.

2. Μην αποσυναρμολογείτε ή τροποποιείτε το προϊόν, καθώς αυτό μπορεί να προκαλέσει δυσλειτουργία ή ακόμη και πυρκαγιά.

3. Απορρίψτε ή ανακυκλώστε το προϊόν σύμφωνα με τις μεθόδους που ορίζονται από την τοπική νομοθεσία.

4. Προσέξτε να μην ρίξετε το προϊόν από ψηλό μέρος ή να το εκθέσετε σε οποιαδήποτε μορφή ισχυρού κρούσης.

5. Αποθηκεύστε ή χρησιμοποιήστε το προϊόν μακριά από παιδιά.

6. Χρησιμοποιείτε γνήσια προϊόντα της εταιρείας για τα εξαρτήματα. Οι πελάτες που χρησιμοποιούν μη γνήσια προϊόντα και υποστούν αρνητικές συνέπειες ως αποτέλεσμα, δεν μπορούν να επωφεληθούν από τη δωρεάν συντήρηση.

7. Κατά τη χρήση αυτού του προϊόντος, μην παρεμποδίζετε την ψύξη του προϊόντος, αδειάστε τον χώρο εξαερισμού σε απόσταση μεγαλύτερη από 30 cm από την πλευρική θύρα αναρρόφησης και εξαγωγής.

8. Όταν το προϊόν δεν χρησιμοποιείται, απενεργοποιήστε το και αποσυνδέστε το καλώδιο τροφοδοσίας. Αποφύγετε την αποθήκευση του προϊόντος σε μέρη με υψηλή θερμοκρασία, υψηλή υγρασία και άμεση έκθεση στον ήλιο.

9. Εάν πρέπει να αποθηκεύσετε το προϊόν για μεγάλο χρονικό διάστημα, βεβαιωθείτε ότι έχετε εξαντλήσει τη φόρτιση μία φορά κάθε 3 μήνες και, στη συνέχεια, επαναφορτίστε το περίπου στο 50%.

10. Εάν υπάρχει οποιαδήποτε αμφιβολία ότι το σώμα του προϊόντος, η βοηθητική γραμμή και ο εξοπλισμός σύνδεσης είναι ελαττωματικά, μην συνεχίσετε να χρησιμοποιείτε το προϊόν. Αντ 'αυτού, επικοινωνήστε με το προσωπικό μετά την πώληση για να λύσετε το πρόβλημα εγκαίρως.

11. Μην αποθηκεύετε το προϊόν για μεγάλο χρονικό διάστημα στο αυτοκίνητο, σε αποθήκη ή σε άλλα μέρη που ενδέχεται να εκτίθενται σε εξαιρετικά υψηλές ή χαμηλές θερμοκρασίες, προκειμένου να αποφύγετε τη μείωση της διάρκειας ζωής της μπαταρίας, καθώς και άλλες βλάβες.

12 Περιορισμοί του ιατρικού εξοπλισμού: Αυτό το προϊόν δεν παρέχει τροφοδοσία σε ιατρικό εξοπλισμό. Αυτός περιλαμβάνει ιατρικούς αναπνευστήρες (CPE για νοσοκομεία) ή τεχνητούς πνεύμονες (ECMO: εξωσωματικός οξυγονωτής μεμβράνης). Όταν χρησιμοποιείτε αυτό το προϊόν με άλλες ιατρικές συσκευές, βεβαιωθείτε ότι δεν υπάρχει περιορισμός στη χρήση εξωτερικής τροφοδοσίας, συμβουλευόμενοι εκ των προτέρων τον κατασκευαστή.

13. Τα προϊόντα τροφοδοσίας ρεύματος ενδέχεται να δημιουργούν ηλεκτρομαγνητικά πεδία κατά τη χρήση τους και να επηρεάζουν την κανονική λειτουργία ιατρικών εμφυτευμάτων, όπως πεδίκουλες, κοχλιακά εμφυτεύματα, ακουστικά βαρηκοΐας, απινιδωτές και προσωπικές ιατρικές συσκευές. Εάν χρησιμοποιείτε αυτές τις ιατρικές συσκευές, επικοινωνήστε μαζί μας σχετικά με τους περιορισμούς στη χρήση αυτού του προϊόντος. Τα βασικά μέτρα είναι να εξασφαλιστεί επαρκής απόσταση από ιατρικά εμφυτεύματα, όπως ιατρικά εμφυτεύματα, κοχλιακά εμφυτεύματα, ακουστικά βαρηκοΐας και απινιδωτές.

Προδιαγραφές

Χωρητικότητα	Διάρκεια	Βάρος	Μέγεθος	Αναπτήρας*1
LiFePo4 1024Wh (51,2V)	≥4000 φορτίσεις	11,6	L346*W228*H238mm	12 V/10 A
USB-A*2	USB-C*1	USB-C*1	DC5521Έξοδος*2	Φωτισμός LED
QC3.0 18 W	PD-20W	PD-100W	12V/3A	1W
AC			Είσοδος AC	Είσοδος PV/DC
1800 W AC 220–240 V 50/60 Hz			Είσοδος AC 200-240V/1200W	Είσοδος PV/DC 12V-50V/11A 500W(MAX)

Περιγραφή προϊόντος

Αυτό το προϊόν είναι ένας φορητός σταθμός τροφοδοσίας σχεδιασμένος για ένα ευρύ φάσμα εφαρμογών, όπως εφεδρική τροφοδοσία για το σπίτι, ταξίδια, αντιμετώπιση καταστροφών και εργασίες σε εξωτερικούς χώρους. Η ευελιξία του το καθιστά κατάλληλο για πολλές ανάγκες που σχετίζονται με την τροφοδοσία.

Εξοπλισμένο με ενσωματωμένη μπαταρία φωσφορικού σιδήρου λιθίου ($LiFePO_4$), η μονάδα υποστηρίζει πολλαπλές μεθόδους φόρτισης:

- Γρήγορη φόρτιση AC
- Φόρτιση από όχημα
- Φόρτιση από ηλιακή ενέργεια

Επιπλέον, το προϊόν διαθέτει ενσωματωμένη λειτουργία αδιάλειπτης τροφοδοσίας (UPS). Σε περίπτωση διακοπής της παροχής ρεύματος, μεταβαίνει αυτόματα σε τροφοδοσία από την μπαταρία εντός 10 χιλιοστών του δευτερολέπτου, εξασφαλίζοντας αδιάλειπτη τροφοδοσία στις συνδεδεμένες συσκευές σας.

Η έξοδος AC παρέχει καθαρό ημιτονοειδές κύμα, το οποίο είναι ασφαλέστερο και πιο συμβατό με ευαίσθητα ηλεκτρονικά συστήματα. Η συχνότητα εξόδου μπορεί επίσης να ρυθμιστεί χειροκίνητα μεταξύ 50Hz και 60Hz, ώστε να πληροί τα τοπικά πρότυπα και να βελτιστοποιεί την προστασία των συσκευών σας.

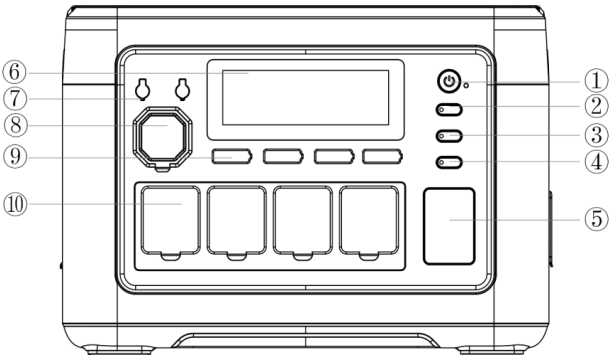

① Διακόπτης τροφοδοσίας
② Διακόπτης DC
③ Διακόπτης AC
④ Διακόπτης LED
⑤ Φωτεινή ένδειξη LED
⑥ Οθόνη LCD
⑦ DC5521
⑧ Αναπτήρας
⑨ USB-A/Τύπου C
⑩ Θύρα εξόδου AC

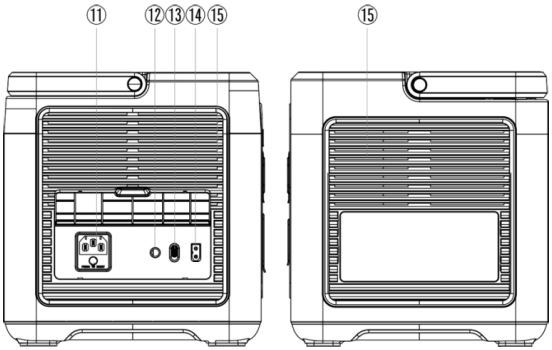

⑪ Θύρα φόρτισης AC /Κουμπί προστασίας από υπερφόρτωση
⑫ Θύρα εξωτερικής γείωσης
⑬ Διακόπτης ρύθμισης γρήγορης/αργής φόρτισης AC
⑭ Θύρα εισόδου PV/αυτοκινήτου
⑮ Είσοδος/έξοδος αέρα ψύξης

①Διακόπτης τροφοδοσίας

Πατήστε και κρατήστε πατημένο το κουμπί τροφοδοσίας για 3 δευτερόλεπτα για να ενεργοποιήσετε το σύστημα.
Με την οθόνη LCD ενεργοποιημένη, πατήστε και κρατήστε πατημένο ξανά για 3 δευτερόλεπτα για να απενεργοποιήσετε το σύστημα.

②Διακόπτης DC

Με ένα σύντομο πάτημα του κουμπιού DC ενεργοποιείται η θύρα εξόδου DC. Με ένα άλλο σύντομο πάτημα απενεργοποιείται ξανά.

 Αναπτήρας πούρων*1	 DC5521Έξοδος*2	 USB-A*2	 USB-C*1	 USB-C*1
12 V/10 A	12V/3A	QC3.0 18W	PD-20W	PD-100W

③Διακόπτης AC

Ενώ η συσκευή είναι ενεργοποιημένη, πατήστε σύντομα το κουμπί AC για να ενεργοποιήσετε τις θύρες εξόδου AC.
Πατήστε ξανά για απενεργοποίηση.
1. Σημείωση: Τα πρότυπα τάσης και συχνότητας AC διαφέρουν ανάλογα με την περιοχή. Ελέγξτε τις απαιτήσεις της συσκευής σας πριν από τη χρήση.
2. Για να αλλάξετε μεταξύ 50Hz και 60Hz, πατήστε ταυτόχρονα το κουμπί AC και το κουμπί LED για 3 δευτερόλεπτα.
3. Για να αλλάξετε την τάση εξόδου AC (220V/230V/240V), πατήστε το κουμπί AC 10 φορές στη σειρά.

④Διακόπτης LED και ⑤Φωτεινή ένδειξη LED

Όταν η συσκευή είναι ενεργοποιημένη, πατήστε σύντομα το κουμπί LED για να ενεργοποιήσετε τη λειτουργία σταθερού φωτισμού.
Πατήστε ξανά για να μεταβείτε στη λειτουργία SOS και πατήστε άλλη μία φορά για να μπείτε στη λειτουργία αναβοσβήματος.
Για να ενεργοποιήσετε τη σιωπηλή λειτουργία, πατήστε παρατεταμένα το κουμπί LED.
Πατήστε ξανά παρατεταμένα για να απενεργοποιήσετε τη σιωπηλή λειτουργία.

⑥Οθόνη LCD

Εμφανίζει την κατάσταση κατανάλωσης ενέργειας της συσκευής.

⑦DC5521

Έξοδος: 12V/3A

⑧Αναπτήρας

Έξοδος: 12 V/10 A

⑨USB-A/Τύπος-C

USBQC3 . 0	(5-12V18W)*2
Τύπος C	(5-12V20W)*1
Τύπου C	(5-15V/3,0A; 20V/5A 100W)*1

⑩Θύρα εξόδου AC

Έξοδος: 220-240 V 1800 W (EE), 50/60 Hz, καθαρό ημιτονοειδές κύμα

⑪Θύρα φόρτισης AC/Κουμπί προστασίας από υπερφόρτωση

Για να φορτίσετε αυτό το προϊόν μέσω του δικτύου ρεύματος, χρησιμοποιήστε το τυπικό καλώδιο φόρτισης AC που παρέχεται.
Συνδέστε το καλώδιο από την πρίζα AC στον τοίχο στη θύρα φόρτισης AC του προϊόντος.
⚠ Πριν από τη φόρτιση, βεβαιωθείτε ότι η τάση και η συχνότητα του τοπικού ηλεκτρικού δικτύου είναι συμβατές με τις απαιτήσεις εισόδου AC της συσκευής.
Σημείωση σχετικά με την προστασία από υπερφόρτωση
Εάν η τροφοδοσία ρεύματος είναι ασταθής, λόγω κεραυνού, υπερτάσεων ή υψηλής τάσης εισόδου, το ενσωματωμένο σύστημα προστασίας από υπερφόρτωση της συσκευής θα ενεργοποιηθεί αυτόματα. Αυτό αποσυνδέει την είσοδο AC για να προστατεύσει τα εσωτερικά εξαρτήματα.
Για να επαναφέρετε τη λειτουργία φόρτισης AC, ακολουθήστε τα εξής βήματα:
1. Απενεργοποιήστε τον κύριο διακόπτη τροφοδοσίας και αποσυνδέστε όλες τις συνδεδεμένες συσκευές.
2. Βεβαιωθείτε ότι όλα τα εξαρτήματα είναι σε κανονική κατάσταση και δεν παρουσιάζουν σημάδια βλάβης.
3. Επανενεργοποιήστε τον διακόπτη τροφοδοσίας.
4. Πατήστε το κουμπί επαναφοράς προστασίας από υπερφόρτωση και, στη συνέχεια, επανασυνδέστε το καλώδιο φόρτισης AC για να συνεχίσετε τη φόρτιση

⑫Εξωτερική θύρα γείωσης

Εάν χρειάζεται, οι χρήστες μπορούν να συνδέσουν ένα καλώδιο γείωσης στη συσκευή για γείωση. Από προεπιλογή, το προϊόν δεν είναι γειωμένο, εκτός εάν απαιτείται σε συγκεκριμένα περιβάλλοντα λειτουργίας.

⑬Διακόπτης ρύθμισης γρήγορης/αργής φόρτισης AC

Όταν ο διακόπτης είναι ρυθμισμένος στη λειτουργία γρήγορης φόρτισης AC, βεβαιωθείτε ότι η τάση εξόδου του τροφοδοτικού είναι μεταξύ 200–240V. Σε αυτό το εύρος, η μέγιστη ισχύς φόρτισης μπορεί να φτάσει τα 1200W.
Όταν ο διακόπτης είναι ρυθμισμένος στη λειτουργία αργής φόρτισης AC, βεβαιωθείτε επίσης ότι η τάση εξόδου είναι 200–240 V. Υπό αυτές τις συνθήκες, η μέγιστη ισχύς φόρτισης περιορίζεται στα 500 W.

⑭Θύρα εισόδου PV/αυτοκινήτου

Χρησιμοποιήστε ένα τυπικό καλώδιο φόρτισης θύρας εισόδου PV/αυτοκινήτου για να συνδέσετε ένα ηλιακό πάνελ για φόρτιση.
1. Η μέγιστη είσοδος είναι 500W, με όριο τάσης 50V.
2. Η φόρτιση με τάση που υπερβαίνει τα 50V μπορεί να προκαλέσει ζημιά στη συσκευή και η ζημιά αυτή δεν καλύπτεται από την εγγύηση.

⑮Είσοδος/έξοδος αέρα ψύξης

Όταν το προϊόν φτάσει σε μια συγκεκριμένη θερμοκρασία κατά τη λειτουργία, ο ανεμιστήρας ψύξης θα ενεργοποιηθεί αυτόματα. Μην εμποδίζετε την είσοδο ή την έξοδο του αέρα κατά τη χρήση της συσκευής και βεβαιωθείτε ότι δεν υπάρχουν αντικείμενα σε απόσταση μικρότερη από 30 cm από τις οπές εξαερισμού, ώστε να επιτρέπεται η σωστή ροή του αέρα.

Διεπαφή οθόνης

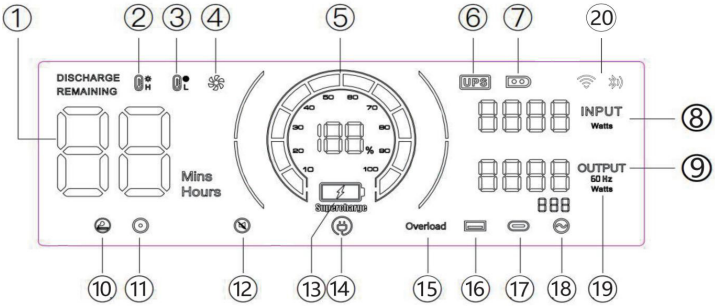

① Χρόνος χρήσης/χρόνος φόρτισης ② Προστασία από υψηλή θερμοκρασία ③ Προστασία από χαμηλή θερμοκρασία
④
⑤ Κατάσταση τροφοδοσίας ⑥ Λειτουργία UPS
⑦ Λειτουργία φόρτισης PV ⑧ Συνολική ισχύς εισόδου ⑨ Συνολική ισχύς εξόδου
⑩ Έξοδος αναπτήρα (12V) ⑪ Έξοδος DC (12V) ⑫ Σιωπηλή λειτουργία
⑬ Λειτουργία γρήγορης φόρτισης ⑭ Λειτουργία αργής φόρτισης ⑮ Προστασία από υπερφόρτωση
⑯ Έξοδος USB ⑰ Έξοδος PD ⑱ Έξοδος AC
⑲ Συχνότητα ⑳ WIFI/ Bluetooth

Προειδοποιητικές ενδεικτικές λυχνίες



Όταν αυτό το εικονίδιο είναι αναμμένο, βεβαιωθείτε ότι η είσοδος αέρα και στις δύο πλευρές του προϊόντος δεν είναι μπλοκαρισμένη.



Όταν η ενδεικτική λυχνία αναβοσβήνει, αυτό σημαίνει ότι η εσωτερική θερμοκρασία της συσκευής είναι πολύ υψηλή ή πολύ χαμηλή. Σε αυτή την περίπτωση, η συσκευή έχει ενεργοποιήσει το πρόγραμμα έξυπνης προστασίας και έχει σταματήσει να λειτουργεί κανονικά. Πρέπει να περιμένετε μέχρι η συσκευή να επανέλθει σε κανονική θερμοκρασία για να μπορέσει να συνεχίσει να λειτουργεί.



Όταν αυτό το εικονίδιο αναβοσβήνει, η αντίστοιχη έξοδος θύρας είναι ανώμαλη. Ελέγξτε το φορτίο.



Όταν αυτό το εικονίδιο αναβοσβήνει, η αντίστοιχη έξοδος θύρας είναι ανώμαλη. Ελέγξτε το φορτίο.

Όταν αυτό το εικονίδιο αναβοσβήνει, το προϊόν έχει εισέλθει σε αθόρυβη λειτουργία.

Startup Test

Δοκιμαζόμενο στοιχείο	Μέθοδος δοκιμής	Αναμενόμενη απόκριση συστήματος	Παρατήρηση
Ενεργοποίηση εξόδου AC	Ενεργοποίηση της αντίστοιχης εξόδου χωρίς φορτίο.	Η οθόνη ανάβει και μετά από 30 λεπτά χωρίς απενεργοποίηση εισέρχεται σε κατάσταση αναστολής λειτουργίας, διατηρώντας την κανονική έξοδο.	
Ενεργοποίηση εξόδου DC			
Ενεργοποίηση εξόδου USB		Η οθόνη ανάβει, κλείνει μετά από 30 λεπτά και η έξοδος αποσυνδέεται.	
Ενεργοποιήστε το φως		Η οθόνη ανάβει και μεταβαίνει σε κατάσταση αναστολής λειτουργίας μετά από 30 λεπτά. Το φως κατασκήνωσης παραμένει αναμμένο και δεν σβήνει.	
Ενεργοποίηση κουμπιού τροφοδοσίας	Αφού πατήσετε το κουμπί τροφοδοσίας για να ενεργοποιήσετε τη συσκευή, δεν εμφανίζεται καμία έξοδος.	Η οθόνη ανάβει και σβήνει μετά από 30 λεπτά.	
Φόρτιση AC/DC	Χρησιμοποιήστε το καλώδιο φόρτισης για να φορτίσετε τη συσκευή ενώ είναι απενεργοποιημένη.	Η οθόνη ενεργοποιείται και μεταβαίνει σε κατάσταση αναστολής λειτουργίας μετά από 30 λεπτά. Δεν απενεργοποιείται και το πάτημα του κουμπιού λειτουργίας δεν την απενεργοποιεί.	Ανεξάρτητα από το αν είναι πλήρως φορτισμένη ή φορτίζεται

Ειδοποίηση κατανάλωσης ενέργειας

Όταν ο φορητός σταθμός τροφοδοσίας δεν χρησιμοποιείται αλλά παραμένει ενεργοποιημένος, θα συνεχίσει να καταναλώνει περίπου 20 W ισχύος από την μπαταρία:

• Εάν το κουμπί AC είναι ενεργοποιημένο με ενεργή έξοδο, η κατανάλωση είναι περίπου 16 W.

• Εάν το κουμπί USB/DC είναι ενεργοποιημένο με ενεργή έξοδο, η κατανάλωση είναι περίπου 2 W.

Για να αποφύγετε την άσκοπη εξάντληση της μπαταρίας, συνιστάται να απενεργοποιείτε πλήρως τη συσκευή όταν δεν τη χρησιμοποιείτε.

Λειτουργία UPS

Το προϊόν υποστηρίζει λειτουργία παράκαμψης, επιτρέποντας την άμεση έξοδο της τροφοδοσίας AC χωρίς να περάσει από την μπαταρία.
Σε λειτουργία UPS, εάν η κύρια είσοδος AC διακοπεί ξαφνικά, το προϊόν θα μεταβεί αυτόματα σε τροφοδοσία από την μπαταρία εντός 10 ms, εξασφαλίζοντας τη συνεχή λειτουργία της συνδεδεμένης συσκευής AC.
Διάγραμμα σύνδεσης UPS
Όπως φαίνεται στην παρακάτω εικόνα, το προϊόν τοποθετείται μεταξύ της πρίζας τοίχου και της/των συσκευής/συσκευών, με τη συσκευή ενεργοποιημένη.

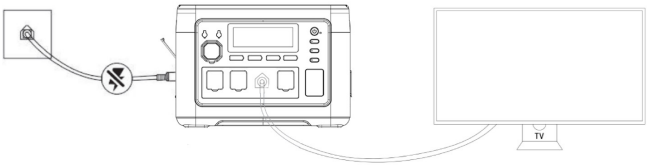

Όταν ενεργοποιείτε τη συσκευή, αυτή χρησιμοποιεί απευθείας το εναλλασσόμενο ρεύμα από το δίκτυο.
Όταν διακοπεί η τροφοδοσία ρεύματος σε αυτήν την κατάσταση, θα μεταβεί αυτόματα στην εσωτερική τροφοδοσία μπαταρίας του προϊόντος.
Σε λειτουργία UPS, το μέγιστο ρεύμα σύμφωνα με τους ιαπωνικούς και αμερικανικούς κανονισμούς είναι 14A. Σε λειτουργία UPS, το μέγιστο ρεύμα σύμφωνα με τους κινεζικούς, βρετανικούς, ευρωπαϊκούς και κορεατικούς κανονισμούς είναι 10A. Όταν η έξοδος AC υπερβαίνει το μέγιστο ρεύμα, το εικονίδιο UPS αναβοσβήνει για να υποδείξει υπερφόρτωση, ενώ ταυτόχρονα το εικονίδιο AC σβήνει και η έξοδος διακόπτεται.

Φόρτιση μέσω ηλιακού

Αυτό το προϊόν υποστηρίζει τη φόρτιση μέσω ηλιακών πάνελ, παρέχοντας μια βολική και φιλική προς το περιβάλλον λύση τροφοδοσίας για χρήση σε εξωτερικούς χώρους ή εκτός δικτύου.
• Όταν συνδέεται σε ηλιακό πάνελ 500W υπό βέλτιστες συνθήκες ηλιακής ακτινοβολίας, το προϊόν μπορεί να φορτιστεί πλήρως σε περίπου 2 ώρες.
• Η μέγιστη είσοδος ηλιακής φόρτισης είναι 500W, με μέγιστη τάση εισόδου 50V.

⚠ Σημαντικές σημειώσεις:

• Η πραγματική ισχύς φόρτισης μπορεί να διαφέρει ανάλογα με τις καιρικές και κλιματολογικές συνθήκες (π.χ. ένταση ηλιακού φωτός, γωνία και θερμοκρασία).
• Μην υπερβαίνετε την τάση εισόδου 50V. Υψηλότερες τάσεις ενδέχεται να προκαλέσουν ζημιά στη συσκευή και να ακυρώσουν την εγγύηση.

Διάγραμμα σύνδεσης ηλιακού πάνελ:

1. Συνδέστε την έξοδο του ηλιακού πάνελ στη θύρα εισόδου ηλιακής ενέργειας του προϊόντος (συνιστάται XT60).
2. Βεβαιωθείτε ότι όλες οι συνδέσεις είναι ασφαλείς και ότι ο πίνακας είναι τοποθετημένος σε άμεσο ηλιακό φως.
3.Η οθόνη LCD θα εμφανίσει την ισχύ εισόδου μόλις ξεκινήσει η φόρτιση.

Επιλογή 1

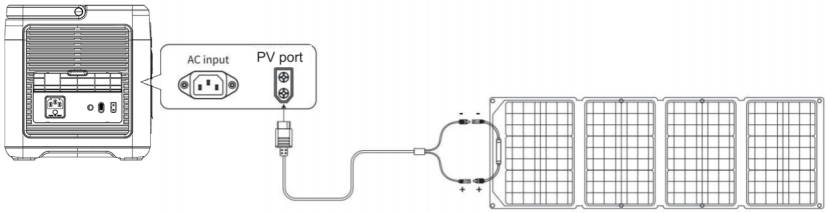

Ηλιακός συλλέκτης (δεν περιλαμβάνεται)

Επιλογή 2

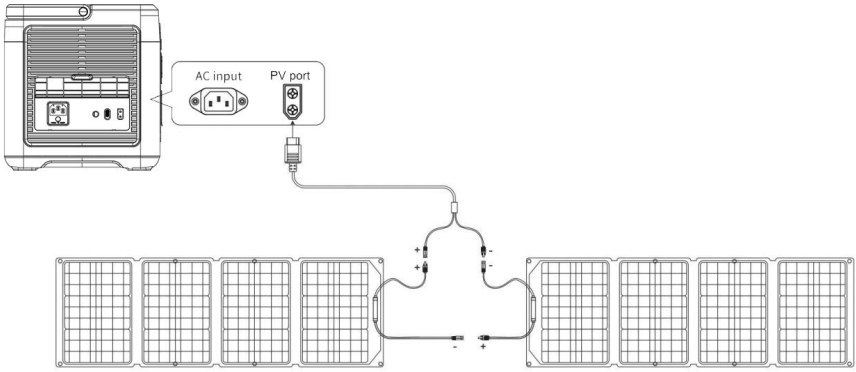

Ηλιακός συλλέκτης Ηλιακός συλλέκτης

(Οι ηλιακοί συλλέκτες δεν περιλαμβάνονται)

Φόρτιση από όχημα

Φόρτιση μέσω αναπτήρα αυτοκινήτου (θύρα ACC)

Αυτό το προϊόν υποστηρίζει τη φόρτιση κινητών συσκευών μέσω της υποδοχής αναπτήρα του αυτοκινήτου (θύρα αξεσουάρ, εφεξής ACC) χρησιμοποιώντας το καλώδιο φόρτισης ACC που περιλαμβάνεται.

Βήματα:

1. Ενεργοποιήστε το προϊόν.
2. Συνδέστε το ένα άκρο του καλωδίου φόρτισης ACC στην υποδοχή αναπτήρα του αυτοκινήτου σας και το άλλο άκρο στη θύρα εισόδου XT60 στο πλάι της μονάδας.
3. Ξεκινήστε τον κινητήρα του αυτοκινήτου. Μόλις ξεκινήσει, η οθόνη LCD της συσκευής θα εμφανίσει την ισχύ εισόδου.

⚠ Σημαντικές σημειώσεις:

• Ξεκινήστε πάντα τη φόρτιση στο αυτοκίνητο μόνο μετά την εκκίνηση του κινητήρα, για να αποφύγετε την εξάντληση της μπαταρίας του αυτοκινήτου.
• Η φόρτιση στο αυτοκίνητο παρέχει συνήθως ισχύ 90–240 W, με χρόνους φόρτισης που ποικίλλουν ανάλογα με την έξοδο του οχήματος (π.χ. 12 V/8 A ή 24 V/10 A).
• Για ταχύτερη φόρτιση, συνιστάται η χρήση ρεύματος από το δίκτυο (πρίζα AC).

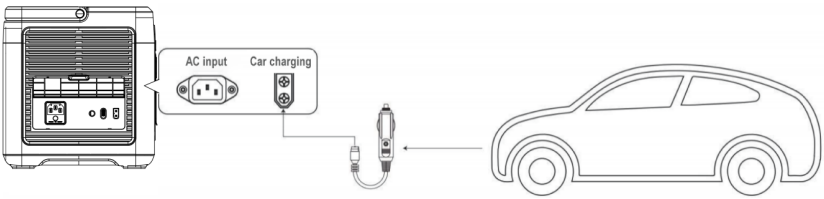

(Αξεσουάρ δεν περιλαμβάνεται)

Παράμετροι προϊόντος

Όνομα προϊόντος	BPPS1000A
Διαστάσεις	L346*W228*H238mm
Βάρος	11,6
Χωρητικότητα μπαταρίας	1024Wh
Φόρτιση AC	
Είσοδος PV	12-50V , 500W
Έξοδος AC	220-240 V 1800 W (EE), 50/60 Hz, καθαρό ημιτονοειδές κύμα
USBQC3.0	(5- 12V18W)*2
Τύπος C	(5-12V 20W)*1
Τύπος C	(5-20V/5,0A)*1, 100W μέγιστο με PD3.0
DC5521	(12V/3A) *2
Έξοδος φορτιστή αυτοκινήτου	12 V/10 A
UPS	
Θερμοκρασία φόρτισης	0-40°C
Θερμοκρασία λειτουργίας	-10 ~ 40 °C
Υγρασία περιβάλλοντος	<90%RH
Κύκλος φόρτισης	>4000

Συχνές

Συχνές ερωτήσεις

1. Η ισχύς φορτίου βρίσκεται εντός του ονομαστικού εύρους, αλλά η συσκευή δεν λειτουργεί. Γιατί;
Αυτό μπορεί να συμβεί για δύο λόγους:
. Το επίπεδο της μπαταρίας είναι χαμηλό και πρέπει να επαναφορτιστεί.
. Ορισμένες συσκευές έχουν υψηλή μέγιστη κατανάλωση ισχύος κατά την εκκίνηση, συχνά αρκετές φορές μεγαλύτερη από την ονομαστική ισχύ τους, η οποία μπορεί να υπερβεί την ικανότητα εξόδου και να εμποδίσει την κανονική λειτουργία.

2. Γιατί το προϊόν κάνει θόρυβο κατά τη χρήση;
Είναι φυσιολογικό. Οι εσωτερικοί ανεμιστήρες ψύξης και τα επαγωγικά εξαρτήματα ενεργοποιούνται κατά την εκκίνηση και τη λειτουργία, γεγονός που μπορεί να προκαλέσει ένα χαμηλό επίπεδο θορύβου.

3. Είναι φυσιολογικό το καλώδιο φόρτισης να είναι ελαφρώς ζεστό;
Ναι, αυτό είναι φυσιολογικό. Κατά τη διάρκεια της φόρτισης υψηλής ισχύος, μπορεί να παρατηρηθεί μια ελαφρά αύξηση της θερμοκρασίας του καλωδίου. Όλα τα καλώδια που χρησιμοποιούνται έχουν περάσει αυστηρές δοκιμές και πληρούν τα ισχύοντα πρότυπα ασφαλείας.

4. Τι τύπο μπαταρίας χρησιμοποιεί η συσκευή;
Η συσκευή χρησιμοποιεί μπαταρία φωσφορικού σιδήρου λιθίου ($LiFePO_4$), η οποία συμμορφώνεται με όλα τα σχετικά πρότυπα ασφάλειας και απόδοσης.

5. Ποιες συσκευές μπορούν να τροφοδοτηθούν μέσω της θύρας εξόδου AC;
Οι θύρες AC υποστηρίζουν συσκευές με ονομαστική ισχύ κάτω των 1800W. Αυτό περιλαμβάνει πάνω από το 95% των οικιακών συσκευών.
Βεβαιωθείτε ότι το ρεύμα εξόδου κάθε συνδεδεμένης συσκευής δεν υπερβαίνει το μέγιστο ονομαστικό ρεύμα της θύρας AC.

6. Πώς μπορώ να ελέγξω τον υπολειπόμενο χρόνο χρήσης;
Κατά τη λειτουργία, ο εκτιμώμενος χρόνος χρήσης που απομένει εμφανίζεται στην αριστερή πλευρά της οθόνης, με βάση την τρέχουσα κατανάλωση ισχύος.

7. Πώς μπορώ να επιβεβαιώσω ότι η συσκευή φορτίζεται;
Κατά τη φόρτιση, στην οθόνη θα εμφανιστεί:
. Ισχύς φόρτισης
. Μια κυλιόμενη μπάρα ισχύος
. Ένα εικονίδιο που υποδεικνύει τη φόρτιση AC ή PV, ανάλογα με τη μέθοδο που χρησιμοποιείται

8. Πώς πρέπει να καθαρίζεται η συσκευή;
Χρησιμοποιήστε ένα στεγνό, μαλακό και καθαρό πανί ή χαρτομάντιλο για να σκουπίσετε απαλά το εξωτερικό του προϊόντος. Μην χρησιμοποιείτε υγρά καθαριστικά ή λειαντικά υλικά.

9. Ποιος είναι ο σωστός τρόπος αποθήκευσης της συσκευής;
Βεβαιωθείτε ότι η συσκευή είναι απενεργοποιημένη και αποθηκεύστε την σε δροσερό, ξηρό μέρος. Για μακροχρόνια αποθήκευση, συνιστάται να χρησιμοποιείτε μέρος της υπόλοιπης ισχύος κάθε τρεις μήνες και στη συνέχεια να επαναφορτίζετε τη συσκευή στο 50% περίπου πριν την αποθηκεύσετε ξανά. Αυτό βοηθά στη διατήρηση της καλής κατάστασης της μπαταρίας.

10. Μπορώ να μεταφέρω το προϊόν σε αεροπλάνο;
Ναι, η συσκευή επιτρέπεται στις αεροπορικές μεταφορές. Ωστόσο, συνιστάται να επικοινωνήσετε με την αεροπορική εταιρεία για τυχόν ειδικούς κανονισμούς σχετικά με τις συσκευές που λειτουργούν με μπαταρίες λιθίου.

11. Η πραγματική χωρητικότητα της μπαταρίας είναι η ίδια με αυτή που αναγράφεται στο εγχειρίδιο χρήσης;
Το εγχειρίδιο χρήσης αναφέρει την ονομαστική χωρητικότητα της μπαταρίας του προϊόντος. Λόγω απωλειών απόδοσης κατά τη φόρτιση και την αποφόρτιση, η πραγματική χωρητικότητα είναι ελαφρώς χαμηλότερη από την ονομαστική τιμή.

12.Ποια είναι η μέγιστη ισχύς εξόδου μιας μεμονωμένης θύρας AC;
Κάθε θύρα εξόδου AC πρέπει να λειτουργεί εντός της ονομαστικής ισχύος εξόδου της συσκευής. Η υπέρβαση αυτής της τιμής μπορεί να προκαλέσει δυσλειτουργία ή ζημιά.

Συνθήκες λειτουργίας

1. Συνιστάται η χρήση ή αποθήκευση αυτού του προϊόντος σε περιβάλλον με θερμοκρασία 20° C έως 30° C, μακριά από νερό, θερμότητα και άλλα μεταλλικά αντικείμενα.

2. Για λόγους ασφαλείας, μην αποθηκεύετε αυτό το προϊόν σε περιβάλλον με θερμοκρασία υψηλότερη από 40° C ή χαμηλότερη από -10° C για μεγάλο χρονικό διάστημα.

3. Εάν δεν χρησιμοποιείται για μεγάλο χρονικό διάστημα, φορτίστε το στο 50% πριν από την αποθήκευση. Εάν η μπαταρία παραμείνει αχρησιμοποίητη για μεγάλο χρονικό διάστημα όταν είναι σοβαρά ανεπαρκής, θα προκληθεί μη αναστρέψιμη ζημιά στη μπαταρία και θα μειωθεί ο κύκλος ζωής του προϊόντος.

EVSE

Info@blaupunkt-ev.com

BLP EV Systems ApS
Ediths Allé 8
5250 Odense SV
Denmark